BOSCH

Technologie voor het leven

Uw persoonlijke programma voor een moderne keuken.

Editie 2017 - 2018

www.bosch-home.be





Slechts wanneer iets even perfect werkt als het eruitziet, is het...





… Bosch in elk detail:

We willen dat u thuis bent in uw keuken, dat u er zich lekker voelt. En liefst zo lang mogelijk. Dat is samengevat het uitgangspunt waarmee Bosch inbouwtoestellen ontwikkelt – toestellen die steeds nieuwe normen stellen en uw leven duurzaam beter en makkelijker maken. Dankzij buitengewoon, tijdloos design, technische topkwaliteit en maximale efficiëntie, lange levensduur en hoog comfort. Hierbij laten we niets aan het toeval over. In elk detail - van het kleinste schroefje tot het gebruiksklare toestel - steekt jaren van onderzoek en duizenden controles en belastingstests. Zo ontstaan de typische kwaliteit en perfectie van Bosch, waarop u steeds weer kan vertrouwen. En altijd voor 100 %.

Onze belofte, uw waaier van voordelen.

Beproefde kwaliteit.
Kwaliteit is voor ons zoveel meer dan alleen eersteklas functionaliteit, materialen en afwerking van onze toestellen. We geven blijk van dezelfde toewijding voor al onze werkgebieden, van het allereerste ontwerp tot de dienstverlening aan onze klanten - met dezelfde aandacht, passie en nauwgezetheid. Zo ontstaan de typische kwaliteit en duurzaamheid van Bosch, waarop u al meer dan 125 jaar kan vertrouwen.

Maximale prestaties.
Sinds de oprichting van Bosch is het streven steeds beter te presteren onze drijvende kracht. Ons doel: innovaties ontwikkelen die enerzijds steeds weer superlatieven oproepen en anderzijds voor u gewoon de beste resultaten verzekeren. Een mooi voorbeeld hiervan is de PerfectBake-baksensor in de Serie 8 ovens om met één druk op de knop perfecte bakresultaten te verzekeren voor al uw gebak. Records nu ook thuis binnen handbereik.

Hoogste efficiëntie.
We willen technologie ontwikkelen die zowel uw dagelijkse leven als onze gezamenlijke toekomst verbetert. Daarom blijven we onvermoeibaar verder zoeken naar nieuwe technologieën die zowel de efficiëntie van onze producten verhogen als records breken inzake zuinig water- en stroomverbruik. En dat zonder enig compromis op het vlak van prestaties.

Optimaal comfort.
Bosch wil u het leven graag makkelijker maken. Met innoverende huishoudtoestellen die in één oogopslag eenvoudig te verstaan en intuïtief te bedienen zijn. Met geavanceerde technologie die bovendien ook nog eens aangenaam stil is. En met intelligente automatische functies die keer op keer optimale resultaten verzekeren en u zo veel werk, tijd en geld besparen. Zo kan u thuis eindelijk eens iets anders doen: relaxen.




menu
on
off
Heizart
4D Heißluft
Temperatur
Dampfzugabe
Stufe 0
16m40s
1200°C
BOSCH

Voor alle eisen. Ook voor wie niet graag lang zoekt.

Om voor u het keuze- en aankoopproces te vereenvoudigen, hebben we onze huishoudtoestellen in vier onderscheiden categorieën onderverdeeld: Serie 8, 6, 4 en 2. Waarbij elke serie typische prestatiekenmerken heeft afgestemd op andere specifieke eisen. In een oogopslag ziet u welke huishoudtoestellen het best bij uw behoeften passen.

Serie 8
Voor u moet alles even onberispelijk werken als het eruitziet. Dat u dergelijke hoge eisen stelt, is in uw huis te zien – het is tot in het kleinste detail doordacht en hoogwaardig ingericht. Daarom overtuigen ook uw huishoudtoestellen met hun buitengewone kwaliteit en eersteklas design. Dankzij hun ongecompliceerde en comfortabele bediening komen perfecte resultaten verrassend eenvoudig binnen handbereik.

Serie 6
U leidt een actieve, duurzame levensstijl. Voor u geeft het echte gebruik de doorslag, niet de technische snufjes. U kiest voor tijdloos design en niet voor een of andere voorbijgaande modetrend. Daarom vertrouwt u bij de aankoop van huishoudtoestellen op de ervaring en competenties van een traditiemerk.

Serie 4
U bent een familiemens en een waar organisatietalent: zelfs in grootste chaos behoudt u het overzicht en creëert u opnieuw orde. Daarom wil u huishoudtoestellen die gewoon eenvoudig te bedienen zijn en tijd besparen – van een merk dat oog heeft voor uw specifieke behoeften.

Serie 2
U heeft heel wat hobby's en u zoekt in uw vrije tijd naar zaken waaraan u plezier beleeft – tijdrovend huishoudelijk werk hoort daar zeker niet bij. Huishoudtoestellen zijn voor u gebruiksvoorwerpen, waarover men niet te lang of te veel moet nadenken. Wat telt, is duurzaamheid, efficiëntie en een goede prijs-/kwaliteitsverhouding.

Home Connect: smart connectivity voor een gemakkelijker leven.

Het comfort van uw woning. De intelligentie van Silicon Valley.
Vanaf nu biedt uw woning u geavanceerde nieuwe mogelijkheden – dankzij de Home Connect-functie. Bedien uw huishoudtoestellen moeiteloos op afstand, en houd te allen tijde een oogje in het zeil. U krijgt ook continu toegang tot alle digitale gebruiksaanwijzingen en tot handige tips die u het dagelijkse leven een stuk makkelijker maken – met uiteraard perfecte resultaten.

U zorgt voor de bereiding, uw smartphone voor verse lucht.
Dankzij Home Connect werken uw kookplaat en dampkap nu in perfecte harmonie samen – voor een optimale luchtafvoer tijdens het koken. Pas de instellingen van uw dampkap in alle rust aan via de Home Connect app.

Mogen we u voorstellen: de coolste camera ter wereld.
Hebt u al ooit geprobeerd uw koelkast in uw handtas te stoppen als u boodschappen gaat doen? Geen enkel probleem met de Home Connect-functie. Dankzij onze innoverende interne camera's kunt u in één oogopslag zien wat er in uw koelkast zit, gewoon op uw mobiele toestel. Zo hebt u uw voorraad altijd volledig onder controle, en weet u, ook wanneer u niet thuis bent, precies welke ingrediënten u nog nodig hebt voor het avondeten.
(Enkel voor KGN36HI32 en KAD92HB31)



Waar vindt u uw favoriete koffiecreatie? In uw app.
Een volleerde barista worden in géén tijd: dat kan, dankzij de nieuwe volautomatische koffiemachine met Home Connect-functie. Kies uit een ruim assortiment van koffiezetmethoden en kies in 'CoffeeWorld', in de app, uw favoriete creaties uit. Het enige wat u zélf nog moet doen, is ervan genieten.



De beste afwastips? Vraag ze nu gewoon aan uw app.
Vragen in verband met de afwas? Vanaf nu weet uw mobiele toestel er alles over. Doe beroep op Easy Start: dat raadt u moeiteloos het meest geschikte programma aan voor uw vaat. Zo kunt u in huis steeds rekenen op de beste afwasexpert.



Elk gerecht wordt een meesterwerk. En uw keuken... die is nu overal.
Wat dacht u ervan een lekkere taart te bakken – terwijl u nog even de stad in gaat? U kunt uw oven op afstand aanzetten met de Home Connect-functie, via uw mobiele toestel. De app verschaft u alle nodige informatie over het bakproces. Zo weet u meteen wanneer uw taart klaar is, en kunt u meteen ook de oven uitzetten. Ook als u niet thuis bent, bent u zo toch een beetje thuis.



Technologie die niet alleen ons dagelijkse leven verbetert, maar ook onze toekomst.

Green Technology is het Bosch-programma voor duurzaamheid, efficiëntie en transparantie, in het bijzonder als het over het gebruik van natuurlijke rijkdommen en energie gaat.



Green Technology-label
Met dit milieulabel onderscheiden we producten die dankzij toonaangevende technologie buitengewoon zuinig zijn op het vlak van energie, water en andere natuurlijke rijkdommen zonder hierdoor aan prestaties in te boeten. En die – zoals alle producten van Bosch – volgens ecologische criteria geproduceerd worden.

“Green Technology inside” beschrijft dus perfect onze uiterst zuinige en milieuvriendelijke technologieën. Technologieën die niet alleen het milieu vrijwaren, maar ook de dagelijkse levenskwaliteit tastbaar verbeteren. Ze worden duurzaam geproduceerd en zijn efficiënt in het gebruik – zonder compromis op het vlak van prestaties.

Het energielabel voor huishoudtoestellen.
Het Europese energielabel verhoogt de zichtbaarheid van de energie-efficiëntie van huishoudtoestellen. Energie-efficiëntieklasse, aanduiding van het jaarlijks elektriciteits- en waterverbruik, universele pictogrammen, informatie over de geluidsniveaus en heel wat meer informatie: uiterst efficiënte huishoudtoestellen herkent u in een oogopslag.

Lager verbruik – hogere prestaties
Ongeveer 50 % van het energieverbruik en zo’n 18 % van het waterverbruik in een huishouden is toe te schrijven aan huishoudtoestellen. Bosch-huishoudtoestellen verlagen het energie- en waterverbruik aanzienlijk zonder hierbij aan prestaties in te boeten.

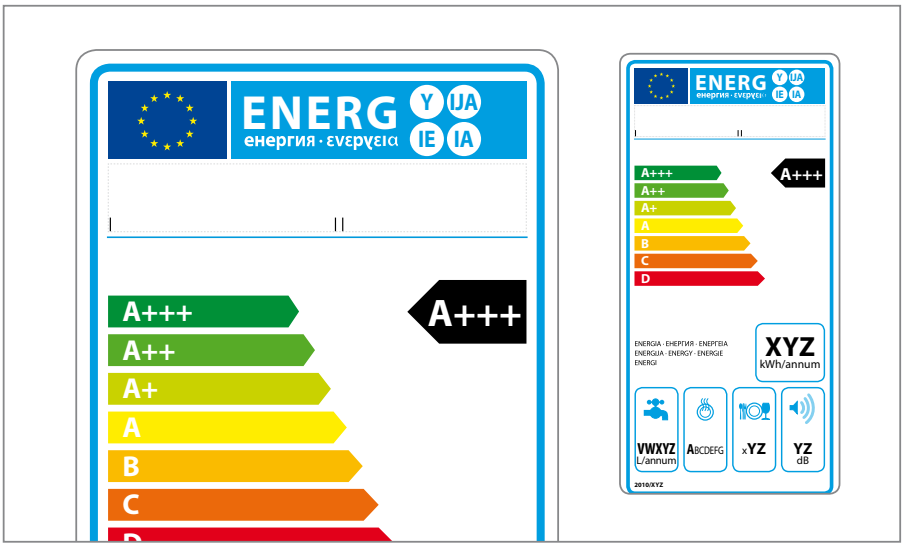

De energiebalans van Bosch



Vaatwasser

Verbruik per afwasbeurt en per bestek.

(2017: 13 bestekken - 2000: 12 bestekken)

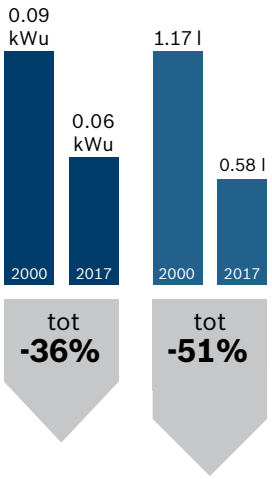

Koeling

Energieverbruik: per 100 l netto-inhoud in 24 u

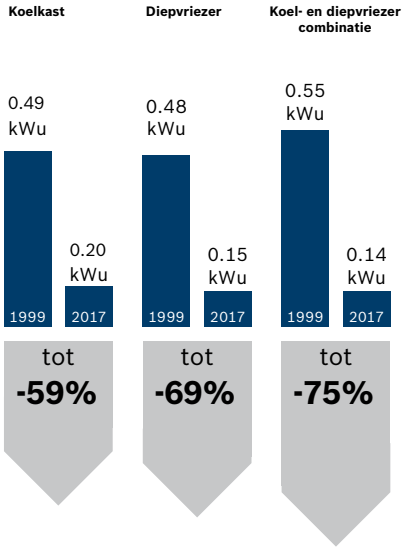

Inbouwovens

Energieverbruik EN 50304



Dampkappen

Energieverbruik per jaar

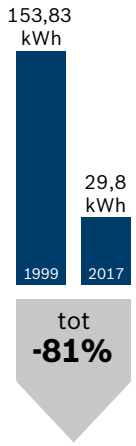

Verbruikswaarden (bepaald door een standaardprogramma) van de Bosch koelkast KIL22AD40, diepvriezer GSN58AW41, koel-vriescombinatie KGN39XI46, vaatwassers SMV88TX36E, oven HBG636ES1 en dampkap DWB128E51 uit 2017 vergeleken met de verbruikswaarden (bepaald door een standaardprogramma) van vergelijkbare Bosch-toestellen uit het jaar 1998/1999/2000.

De klantenservice van de fabrikant. Service waarop u kunt vertrouwen.

Betrouwbaar, competent en snel.
Vóór en ná uw aankoop – een leven lang.

Kwaliteitsvolle service rechtstreeks door de fabrikant.

Bosch-consumentenlijn is open van maandag tot vrijdag van 08u00 tot 17u30
De consulenten beantwoorden al uw vragen over onze huishoudtoestellen op het nummer 02 475 70 01.

Onze reparatiedienst:
24 uur per dag en 7 dagen per week persoonlijk telefonisch bereikbaar.

Klantgerichte dienstverlening.
Herstelling aan huis, ook op zaterdag.

Dicht servicenet.
Altijd iemand in uw buurt.
Contactname 30 minuten voor de interventie. 24 maanden waarborg op elke herstelling

Bosch Verlengde Waarborg
Zorgeloos genieten met 5 jaar Bosch Verlengde Waarborg: volledige zekerheid door 3 jaar garantieverlenging bovenop de 2 jaar fabrieksgarantie (€ 89,99 BTW incl. per toestel).

Toebehoren en onderhoudsproducten van Bosch
Verleng de levensduur van uw huishoudtoestel met de door Bosch aanbevolen onderhouds- en reinigingsmiddelen.

NIEUW - Onderhoud en reiniging van uw toestellen
Het regelmatig reinigen van huishoudtoestellen is niet alleen hygiënisch, het zorgt ook voor een langere levensduur en een goede werking. U kan de klantenservice contacteren voor een professioneel onderhoud voor uw espressomachine, uw Side-by-Side koelkast, uw vaatwasser of uw wasmachine. Consulteer onze website voor meer gedetailleerde informatie en tarieven www.bosch-home.be/nl/service/onderhoud-aan-huis. Contacteer ons voor onderhoud op maat.

Originele onderdelen van Bosch
We zorgen ervoor dat alle onderdelen gedurende minstens 10 jaar voorradig en leverbaar zijn.

HOME studio

Persoonlijk advies, nu ook bij u thuis!
Na aankoop van uw toestel bieden wij u ook graag advies op maat. Onze Bosch specialist komt aan de hand van uw specifieke wensen de diverse mogelijkheden van uw nieuwe toestellen bij u thuis demonstreren. U kunt hiervoor een afspraak maken via de consumentenlijn van Bosch op 02 475 70 01 of per e-mail: bru-homestudio@bshg.com.



NIEUW
Service in One Day
Service binnen 24 uur
Woont u in het arrondissement Brussel-hoofdstad of in de regio Luik en wenst u dringend een servicebezoek van één van onze technici ? Bel ons op het gratis nummer 0800-13002 en u mag het bezoek van een technische specialist verwachten binnen de 24u van maandag tot en met vrijdag.

NIEUW
Professionele installatieservice
We leveren niet alleen kwaliteitsproducten. Indien gewenst installeert Bosch uw nieuw huishoudtoestel bij u thuis.
Contacteer de klantenservice via bru-installation@bshg.com voor elke specifieke aanvraag.

BOSCH
HOME APPLIANCES
SERVICE

Bezoek aan huis van een technische specialist zonder financieel risico

De Bosch technische specialist geeft u voorafgaand aan de interventie een kostenindicatie. Besluit u niet tot reparatie over te gaan? Dan betaalt u enkel de verplaatsing- en analysekosten aan € 89,99 en ontvangt u een waardebon voor een nieuw Bosch-huishoudtoestel naar keuze.

Al onze diensten op www.bosch-home.be

Via onze website krijgt u de klok rond snelle en duidelijke informatie. Onder de rubriek “Diensten” vindt u heel wat praktische informatie, zoals mogelijke oplossingen voor kleine storingen en onderhoudstips, nuttige informatie met betrekking tot herstellingsaanvragen, onderdelen en toebehoren.

Onderhoudsmiddelen, toebehoren en originele onderdelen bestellen: online of telefonisch

Wenst u een reiniger voor uw kookplaat, een kooktoebehoren voor uw oven of een onderdeel te bestellen? U kunt dit naast de telefonische bestelling op 02 475 70 01, ook snel en gemakkelijk doen via www.bosch-home.be/nl/shop .
Via een vlotte navigatie vindt u de meest geschikte onderhouds- en reinigingsmiddellen voor uw huishoudtoestel, kooktoebehoren, originele stofzuigerzakken en onderdelen. Uw bestelling wordt binnen de week, in het door u gekozen Kiala-punt, geleverd.

Uw handleiding downloaden

Het kan voorkomen dat u niet meer in het bezit bent van de handleiding van een toestel. In dat geval kunt u van de meeste toestellen handleidingen downloaden via www.bosch-home.be. Mocht de handleiding die u zoekt er niet bijstaan, dan kunt u deze online aanvragen of telefonisch bestellen op 02 475 70 01.

Mijn Bosch account – Registreer uw Bosch toestel

Huishoudtoestellen van Bosch beantwoorden aan de strengste prestatievereisten en bieden een maximaal bedieningscomfort. Wilt u méér halen uit uw huishoudtoestel, registreer het dan op www.bosch-home.be/nl/mybosch. Door de registratie heeft u uw toestelgegevens altijd bij de hand, zodat Bosch u nog beter van dienst kan zijn. Zo kunt u uw handleiding te allen tijde online terugvinden en kunt u gemakkelijker online een servicebezoek aanvragen.
Op “My Bosch” vindt u relevante informatie over uw toestel zoals bijpassende toebehoren. Bovendien kunt u producten op een verlanglijstje zetten, uw cashbacks en verlengde waarborg aanvragen en uw bestelhistorie in onderdelen en toebehoren bekijken.

Online een servicebezoek aanvragen

Wenst u een servicebezoek van één van onze technici aan te vragen?
Surf naar onze website www.bosch-home.be/nl/service/hersteldienst om zo snel mogelijk uw storing te verhelpen. U kunt zelfs de voor u meest passende dag kiezen. Deze service is 24 uur per dag en 7 dagen per week te bereiken. De reparaties worden door onze eigen technische specialisten uitgevoerd.

Tips & advies

Binnen de rubriek «Diensten» vindt u nuttige tips en advies voor het onderhoud, de installatie en het gebruik van huishoudtoestellen. U vindt er tips voor onder andere een schitterende vaat, een efficiënte reiniging van uw kookplaat,... Raadpleeg onze veelgestelde vragen en los eenvoudige onderhouds- en gebruikersproblemen op: www.bosch-home.be/nl/service/online-hulp.

De Bosch verlengde waarborg, een langdurige bescherming.

Vraag online uw verlengde waarborg aan en geniet gedurende 5 jaar van volledige zekerheid (€ 89,99 incl. BTW / toestel).
Surf snel naar www.bosch-home.be/nl/service/garanties.



Inhoudsopgave

Uw gevoel kiest voor Bosch. Uw verstand ook. U wil tenslotte uw geld gedurende jaren veilig beleggen. Wij hebben voor u de oplossing: meer kwaliteit, meer voordelen, meer waarde.





4 Intro

8 Home Connect

12 Service

16 Ovens Serie 8
28 Combi-microgolfovens
29 Combi-stoomovens
30 Multifunctionele ovens met Added Steam
31 Multifunctionele ovens

34 Ovens Serie 6 - 4
38 Multifunctionele ovens

40 Compacte toestellen Serie 8
46 Compacte ovens
52 Warmhoudladen en toebehorenlade
53 Espressomachine
54 Microgolfovens

55 Compacte toestellen Serie 6
56 Compacte microgolfovens

60 Kookplaten
72 Inductiekookplaat met geïntegreerde dampkap
76 Inductiekookplaten
86 Vitrokeramische kookplaten
89 Geëmailleerde kookplaat

90 Gaskookplaten
96 Vitrokeramische gaskookplaten
97 Gaskookplaten in hardglas Piano a filo
98 Gaskookplaten in inox

100 Domino's

104 Dampkappen
120 Tafelventilatie en tafeldampkap
121 Plafonddamkappen
123 Decoratieve eilanddampkappen
125 Cube Design eiland- en wanddampkappen
127 Flat Design dampkappen
130 HeadFree dampkappen
132 Decoratieve wanddampkappen
138 Telescopische dampkappen
142 Afvoergroepen
144 Onderbouwbare dampkappen
145 Tussenbouwdampkap

148 Koelkasten en diepvriezers
160 CoolProfessional
162 Integreerbare koelkasten
178 Integreerbare koelkasten en diepvriezer voor onderbouw
179 Integreerbare diepvriezers
182 Vrijstaande koelkasten en diepvriezers
187 Vrijstaande Side-by-Side
188 Bottom-Freezers "French Door" en Side-by-Side
195 Wijnkoeler

196 Vaatwassers
206 Volledig integreerbare vaatwassers
213 Integreerbare vaatwassers
217 Compacte Modular vaatwassers
220 Volledig integreerbare en integreerbare vaatwassers 45 cm

226 Wasmachine

230 Technische bijlage

290 Onderhoud en reiniging


BOSCH
BOSCH



Ovens

Ongeacht hoe gecompliceerd een gerecht ook klinkt, de bereiding is voortaan eenvoudig. De nieuwe ovens van Serie 8 staan u immers bij met een waaier van functies. Wanneer u wil, meten en controleren ze permanent de bereidingstoestand van uw gerechten en passen de bereiding vervolgens automatisch aan. Gevogelte, vlees, vis, vegetarische gerechten, brood en banket of desserts: uw gewenste gerecht wordt op tafel getoverd, perfect zoals u het in uw hoofd heeft. Maar dan bijzonder comfortabel en eenvoudig. Er staat tenslotte nog een andere chef-kok in de keuken – uw oven.

Nieuwe functies voor gewoon perfecte resultaten.

Ontdek de doordachte details van Serie 8, die u bij het koken perfect ondersteunen om uw gerechten in een handomdraai perfect te bereiden.



4D warme lucht

Met 4D warme lucht kan u voortaan uw gerechten naar wens op de inschuifniveaus 1 tot 4 plaatsen – het resultaat is altijd perfect. Het is onze nieuwe ventilator die daar voor zorgt, o.a. doordat de draairichting tijdens het bedrijf verandert om de hitte gelijkmatiger over alle niveaus te verdelen. Maar dat is niet alles: met 4D warme lucht kan er ook parallel op 4 niveaus gelijktijdig gebakken en gebraden worden. Voor perfect homogene resultaten van de eerste tot de laatste bakplaat.



XXL-oven

De XXL-oven verzekert, dankzij een volume van max. 71 liter en grotere bakplaten, voldoende plaats voor de grootste braadstukken of meerdere porties tegelijk. Het grotere volume zorgt bovendien voor gelijkmatigere bakresultaten, omdat de grotere afstand tussen de ovencompartimenten de warmtecirculatie aanzienlijk verbetert.



Uittreksystemen

Ongeacht of het systeem zonder uittreksysteem of met telescopische uittreksystemen op 1, 2 of 3 niveaus is uitgerust – de bediening is altijd makkelijk, comfortabel en veilig. Zo zijn onze telescopische uittreksystemen bijv. volledig uittrekbaar op 3 niveaus – ideaal voor het comfortabel in- en uitladen van bakplaten. Bovendien zijn nu ook alle uittreksystemen in optie pyrolysebestendig zodat ze tijdens de pyrolytische zelfreiniging in de oven kunnen blijven. De uittreksystemen zijn eveneens geschikt voor microgolf- en stoomovenfuncties.



De Bosch-ovendeur: meer veiligheid voor u en uw familie.

Ovens van Bosch beantwoorden aan de hoogste veiligheidsnormen: de maximale temperatuur van de ovendeur wordt met 10°C verminderd. Zo wordt de koelste ovendeur van Bosch nog slechts 30° C warm*.

*Meting bij 180 °C oventemperatuur/verwarmingswijze boven-/onderwarmte na één uur, in het midden van het venster.

De vermelde uitrustingen zijn niet in alle toestellen inbegrepen.



Verlichting
Ovens van Serie 8 zijn, afhankelijk van het model, uitgerust met onze klassieke halogeenverlichting, LED-verlichting of de nieuwe LED-zijverlichting. LED is op dit ogenblik het helderste licht op de markt en biedt naast een perfecte verlichting ook een uiterst zuinig verbruik en de langste levensduur. Dankzij de LED-zijverlichting beschikt u over een individuele verlichting op elk niveau. Bijzonder handig wanneer u op meerdere niveaus tegelijk wil bakken.



SoftClose & SoftOpening – volledig gedempt. Alle ovens van Serie 8 met klapdeuren zijn met de praktische SoftOpening & SoftClose-functie uitgerust, om ze nog zachter en stiller te openen en te sluiten.





Home Connect

Recht uit de keuken van de toekomst: de nieuwe Serie 8-oven met Home Connect.

- **Statusrapport op de app:**
  Vanaf nu kunt u vanuit de zetel zien of uw taart klaar is – gewoon door op uw smartphone of tablet te kijken. En met één enkele klik schakelt u meteen ook de oven uit.
- **Koken volgens recept via uw tablet:**
  U kunt recepten die speciaal werden ontwikkeld voor uw Bosch-oven rechtstreeks van uw mobiele toestel naar uw oven sturen. Die weet dan automatisch wat hij moet doen.
- **Alles over koken:**
  De best tips en tricks over koken worden eenvoudig weergegeven op uw mobiele applicatie.
- **Mobiele boodschappenlijst:**
  Voor al uw digitale recepten kunt u een boodschappenlijstje naar uw smartphone of tablet sturen.

Word een topchef, met één druk op de knop.

Wanneer u met een Serie 8 -oven met PerfectBake- en PerfectRoast-functies kookt, zijn uw mogelijkheden zo goed als onbegrensd. Door deze twee sensorgestuurde functies te combineren, weet uw oven altijd zeker hoe het met uw gerecht staat. De optimale verwarmingswijze, temperatuur en bereidingstijd worden overeenkomstig ingesteld. Elk gerecht - van rosbief tot citroentaart - wordt tot in de perfectie bereid. Controleren is niet langer nodig, tenzij u het niet kan laten de geavanceerde technologie aan het werk te zien.

PerfectBake

Bakken was nog nooit zo eenvoudig. De PerfectBake-sensor biedt een uniek precieze gevoeligheid, meet voortdurend de vochtigheidsgraad van uw gerechten en regelt automatisch het bakproces. De verwarmingswijze, tijdsduur of temperatuur moet u zelfs niet meer instellen – de PerfectBake-sensor heeft alles onder controle. Selecteer gewoon het type gerecht, bijv. ‘Cake’, en druk vervolgens op ‘Start’. Uw oven doet de rest. Het resultaat: brood, cake en quiche tot in de perfectie gebakken.







PerfectRoast

Kalkoen, lam of gebraad, met de PerfectRoast-braadthermometer bent u altijd zeker van perfecte resultaten. Net als een professionele chef, maar dan moeiteloos. Via verscheidene, uiterst gevoelige meetpunten meet de braadthermometer de kerntemperatuur van uw braadstuk tot op de graad nauwkeurig en berekent hij de bereidingstijd tot op de seconde, om perfecte braadresultaten te verzekeren. Nog een voordeel: de braadthermometer kan ook in microgolf- en stoomovenmodus gebruikt worden.



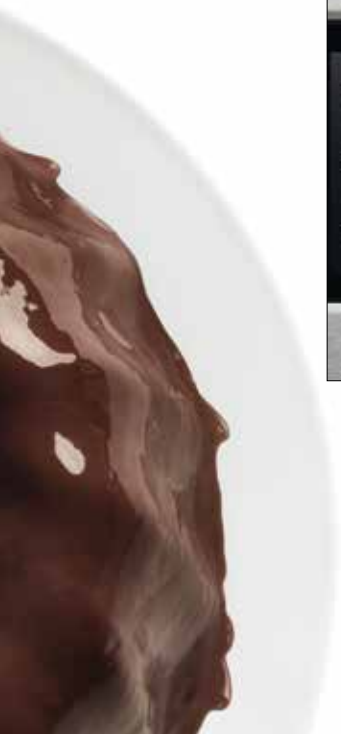



Bakken met betrouwbare extra's.

We hebben voor u het beste van een klassieke oven gecombineerd met de voordelen van een stoomoven en een microgolfoven. De bediening en reiniging zijn nog even eenvoudig en comfortabel, het blijft immers een Bosch-toestel.

Combi-microgolfoven

Met de ovens met microgolffunctie van Serie 8 komt zo goed als elk denkbaar gerecht binnen handbereik. Of u nu snel iets wil braden, bakken of opwarmen – met de intelligente combinatie van conventionele verwarmingswijzen en de inschakelbare microgolffunctie realiseert u in een mum van tijd perfecte resultaten. Zo bespaart u niet alleen tot 50 % tijd, maar ook kostbare energie. En altijd met 100 % smaak.

Combi-stoomoven

De ovens met stoomfunctie kan u gebruiken voor het klassiek stomen van groenten en vis. Daarnaast kan met de stoomfunctie ook bij de bereiding met een klassieke verwarmingswijze voortdurend en automatisch vochtigheid in de vorm van stoom worden toegevoegd. Braadstukken blijven zo lekker mals en sappig van binnen en worden heerlijk knapperig van buiten. Brood krijgt een perfect bruine korst.

Multifunctionele oven met Added Steam

Bij de bereiding met klassieke verwarmingswijzen worden uw gerechten nog beter wanneer er regelmatig wat extra vochtigheid wordt toegevoegd. Dat is nu precies waar onze extra-stoomfunctie automatisch voor zorgt. De automatische stoomstoot kan eenvoudig vooraf ingeschakeld worden voor het opwarmen van gerechten, het laten rijzen van deeg of bij bakken en braden. De extra stoom kan ook manueel en met verschillende intensiteit geregeld worden.

Met een bediening, waarmee u intuïtief alles juist doet.



Intuïtieve bedieningsring

Eén kleine draai aan de intuïtieve bedieningsring volstaat om alle instellingen te selecteren. Hulppictogrammen en infoteksten binnenin de bedieningsring evenals op de TFT-display met hoge resolutie en gewone tekst geven in een oogopslag alle belangrijke informatie weer. Zo verliezen uw klanten nooit meer het overzicht en worden alle gerechten bereid in een handomdraai.



Assist-functie

Om te weten wat nu weer de exacte temperatuurinstelling en bereidingstijd van een gerecht is, moet men vaak op zoek gaan in een hoop kookboeken en oude familierecepten. Dankzij Bosch Assist bent u verzekerd van succes: u selecteert gewoon het gewenste gerecht en de oven stelt automatisch de ideale verwarmingswijze, temperatuur en bereidingstijd in. Uiteraard kunnen deze instellingen ook nog zelf ingevoerd worden.



AutoPilot

De automatische sturing van het programmaverloop door de automatische programma's van AutoPilot verzekert een perfecte bereiding van de geselecteerde gerechten. Of u nu gevogelte, runds- of varkensvlees, lam, wild, vis of desserten wil bereiden: het 100 % perfecte resultaat is verzekerd. Al wat u moet doen, is uw gerecht in de oven plaatsen, het gewicht ingeven en de bereidingswijze kiezen. AutoPilot neemt u de rest uit handen. Dankzij de interactieve gebruikersinterface van de toestellen met duidelijke tekstweergave is de bediening bijzonder eenvoudig en gebruiksvriendelijk.

Eindelijk iemand in huis die graag schoonmaakt.

Iedereen die ooit manueel een oven heeft schoongemaakt, weet hoe vermoeiend en tijdrovend dit kan zijn. Deze vervelende taak behoort nu tot het verleden, dankzij onze nieuwe EcoClean Direct- en zelfreinigingsfunctie op basis van pyrolyse.



EcoClean

Terwijl de oven bakt of braadt, worden vet en etensresten geabsorbeerd door de speciale coating van microkeramische partikels op de achterwand en vervolgens door oxidatie afgebroken. De coating regenereert zichzelf telkens u de oven verwarmt en blijft dit doen gedurende de volledige levenscyclus van het toestel.

EcoClean Direct

Bij EcoClean Direct zijn naast de EcoClean achterwand ook de bovenkant en zijwanden van deze speciale coating voorzien. Al wat u moet doen, is de bodem en de binnenkant van de glazen deur schoonvegen. Om residu's grondig te verwijderen, moet u gewoon het EcoClean Direct-reinigingsprogramma activeren.



Reinigen door pyrolyse

Wanneer u de pyrolysefunctie activeert, wordt de oven tot 480 °C opgewarmd en verbranden alle aangebakken vet- en etensresten. Al wat er vervolgens overblijft, is een klein beetje as dat u makkelijk met wat keukenrol kunt wegvegen. Afhankelijk van de geaccumuleerde hoeveelheid residu's, selecteert u één van de drie verschillende reinigingsprogramma's en drukt u op "Start" – uw oven doet de rest. En omdat ook de bakplaten, inhangsroosters en telescopische rails pyrolysebestendig zijn, kunt u tijdens het reinigen gewoon alles in de oven laten.



Antraciet Email

Antraciet Email is een nieuw ontwikkelde, hoogwaardige oppervlaktebekleding aan de binnenkant van de oven en van de toebehoren. Mooi meegenomen is dat naast een mooi aantrekkelijk fluweelglanzend uitzicht, ook het manueel schoonmaken aanzienlijk makkelijker wordt. Bovendien is het nieuwe oppervlak stoot-, kras- en zuurbestendig.

Omdat de ene warmte de andere niet is. Alle verwarmingswijzen in een oogopslag.

Voor werkelijk perfecte bak- en braadresultaten heeft u niet alleen de ideale temperatuur nodig maar ook de juiste verwarmingswijze. De ovens van Serie 8 bieden tot 15 verschillende verwarmingswijzen, optimaal afgestemd op uw gerechten: van 4D warme lucht over Warme lucht ECO tot Drogen. Voor perfecte resultaten – van haute cuisine tot boerenkeuken.



Verwarmingswijzen



4D warme lucht
Met 4D warme lucht kan u voortaan uw gerechten naar wens op inschuifniveaus 1 tot 4 plaatsen – het resultaat is altijd perfect. Het is onze nieuwe ventilator die daar voor zorgt, o.a. doordat de draairichting tijdens het bedrijf verandert om de hitte gelijkmatiger over alle niveaus te verdelen. Maar dat is niet alles: met 4D warme lucht kan u op tot 4 niveaus gelijktijdig bakken en braden. Voor perfect homogene resultaten van de eerste tot en met de laatste bakplaat.



Warme lucht ECO
Warme lucht ECO is een variant van 4D warme lucht, de meest frequent gebruikte verwarmingswijze. Dankzij speciale temperatuurcontroles is uw oven nooit een graad te warm en kan deze functie u helpen om energie te besparen. Dit maakt onze ovens geschikt voor het bakken op 1 niveau – ideaal voor koekjes en taarten in bakvorm - en dit allemaal zonder voorverwarmen.



Drogen
Onze verwarmingswijze “Drogen” biedt een gezond alternatief voor gedroogd fruit uit de supermarkt. Of u nu gedroogde appel voor muesli of gedroogde tomaten voor uw antipasti wenst – uw oven bereidt alles eenvoudig zelf. En uiteraard zonder toevoeging van smaakstoffen of bewaringsmiddelen zoals zwavel.



Boven-/onderwarmte
De klassieke verwarmingswijze voor knapperige braadstukken en het bakken van biscuit, gebakjes en ovenschotels.



Boven-/onderwarmte ECO
Naast de klassieke Boven-/ onderwarmte beschikt u voortaan ook over een nieuwe, aanvullende variant. Deze verwarmingswijze is ideaal voor het bereiden van biscuit, cakes, fijne gebakjes, brood en broodjes en kan u helpen om energie te besparen.



Onderwarmte
Deze gerichte warmte is bijzonder geschikt voor gerechten die au bain marie bereid moeten worden of langs onderen extra moeten bruinen.



Voorverwarmen
Met deze functie kan u vaatwerk perfect voorverwarmen zodat uw gerechten minder snel afkoelen.



Warmhouden
Met deze functie kan u gerechten bijzonder behoedzaam en smaakvol opwarmen of warmhouden.



Grote grill
Bijzonder geschikt voor het grillen van grotere hoeveelheden steak, worst, vis of groenten.



Kleine grill
Speciaal voor het grillen van kleinere hoeveelheden – perfect bereide steaks, worsten, vis en veel meer.



Pizzastand
De combinatie van Onderwarmte en Warme lucht is bijzonder geschikt voor de bereiding van diepvriesgerechten zoals pizza of ovenfrieten.



Langzaam garen
Een behoedzame en langzame bereiding bij een constante temperatuur van 85 ºC voor bijv. extra malse groentjes of gevogelte.



Ontdooien
Voor het behoedzaam ontdooien van vlees, gevogelte, vis, brood en gebak.



Geventileerde infraroodgrill
Wanneer de gewenste temperatuur bereikt is, wordt de ventilator ingeschakeld – ideaal voor perfect knapperige braadstukken.



Intensieve warmte
De combinatie van Bovenwarmte met extra krachtige Onderwarmte – voor de beste bakresultaten met een knapperige bodem en toch nog een sappige vulling, zoals voor hartige of kaastaarten.

Combi-microgolfovens





	Combi-microgolfoven met Added Steam	**Combi-microgolfoven**
	HNG6764S6 - Serie 8	**HMG636RS1 - Serie 8**
		
Reiniging	- Pyrolytische reiniging - Pyrolysebestendige inhangroosters en bakplaat	- EcoClean: achterwand
Oventype/ verwarmings-wijze	- Combi-microgolfoven met AddedSteam met 14 verwarmingswijzen: 4D warme lucht, Warme lucht ECO, Boven-/ onderwarmte, Boven-/onderwarmte ECO, Geventileerde infraroodgrill, Grote grill, Kleine grill, Pizzastand, Onderwarmte, Intensieve warmte, Langzaam garen, Voorverwarmen, Drogen, Warmhouden - Bijkomende verwarmingswijzen met stoom: Regenereren, Rijzen van deeg - Bijkomende verwarmingswijzen met microgolf: Microgolf, microCombi (VarioSpeed) - Maximaal vermogen: 800 W; 5 microgolf vermogens (90 W, 180 W, 360 W, 600 W, 800 W) met inverter - Temperatuurregeling: 30 °C - 300 °C - Binnenruimte (67 l**) in antraciet email	- Combi-microgolfoven met 12 verwarmings-wijzen: 4D warme lucht, Warme lucht ECO, Boven-/ onderwarmte, Boven-/onderwarmte ECO, Geventileerde infraroodgrill, Grote grill, Kleine grill, Pizzastand, Onderwarmte, Langzaam garen, Voorverwarmen, Warmhouden - Bijkomende verwarmingswijzen met microgolf: Microgolf, microCombi (VarioSpeed) - Maximaal vermogen: 800 W; 5 microgolf vermogens (90 W, 180 W, 360 W, 600 W, 800 W) met inverter - Temperatuurregeling: 30 °C - 300 °C - Binnenruimte (67 l**) in antraciet email
Comfort / Zekerheid	- **Home Connect via WLAN (bediening op afstand)** - **3 x 2,5" TFT grafische kleurendisplay met DirectTouch-functie** - Temperatuurvoorstel Actuele temperatuuraanduiding Weergave opwarming - Extra functies: Automatische ventilatie - Ontkalkingsprogramma - Reinigingsprogramma - Droogfunctie - Klapdeur met SoftClose en SoftOpening - **Assist - PerfectBake - PerfectRoast** - Elektronische klok - Automatisch snel voorverwarmen - Multilevel LED-verlichting - Waterreservoir, inhoud: 1 l - Aanduiding leeg watterreservoir - Kinderbeveiliging - Veiligheidsuitschakeling Aanduiding van de restwarmte	- **3 x 2,5" TFT grafische kleurendisplay met DirectTouch-functie** - Temperatuurvoorstel Actuele temperatuuraanduiding Weergave opwarming - Klapdeur met SoftClose en SoftOpening - **Assist - PerfectBake - PerfectRoast** - Elektronische klok - Automatisch snel voorverwarmen - LED-verlichting - Kinderbeveiliging - Veiligheidsuitschakeling Aanduiding van de restwarmte
Inhangrooster / Uittreksysteem	- Ovenruimte met inhangroosters en telescopische rail op 1 niveau, pyrolysebestendig	- Ovenruimte met inhangroosters en telescopische rail op 1 niveau
Design	- Intuïtieve bedieningsring	- Intuïtieve bedieningsring
Technische informatie	- Afmetingen toestel (HxBxD): 595 x 595 x 548 mm - Inbouwafmetingen (HxBxD): 585 - 595 x 560 - 568 x 550 mm	- Afmetingen toestel (HxBxD): 595 x 595 x 548 mm - Inbouwafmetingen (HxBxD): 585 - 595 x 560 - 568 x 550 mm
Toebehoren	- Blz. 58-59	- Blz. 58-59
Techn. schema's	- Blz. 232-239	- Blz. 232-239
Marktprijs/ Kleur	- HNG6764S6 - Inox € 2399,99* - HNG6764W6 - Wit € 2399,99* - HNG6764B6 - Zwart € 2399,99*	- HMG636RS1 - Inox € 1899,99*

Combi-stoomovens







Combi-stoomoven	Combi-stoomoven	Combi-stoomoven
HSG636XS6 - Serie 8	**HSG656XS1 - Serie 8**	**HSG636ES1 - Serie 8**
Energy A+ · PerfectBake · PerfectRoast · EcoClean	Energy A · PerfectBake · PerfectRoast · EcoClean Direct	Energy A+ · PerfectBake · PerfectRoast · EcoClean
- EcoClean: achterwand - Volledig glazen binnendeur	- **EcoClean Direct**: achterwand, zijwanden, plafond - Volledig glazen binnendeur	- EcoClean: achterwand - Volledig glazen binnendeur
- **Energie-efficiëntieklasse: A** - Combi-stoomoven met 14 verwarmingswijzen: 4D warme lucht, Warme lucht ECO, Boven-/ onderwarmte, Boven-/onderwarmte ECO, Geventileerde infraroodgrill, Grote grill, Kleine grill, Pizzastand, Onderwarmte, Intensieve warmte, Langzaam garen, Voorverwarmen, Drogen, Warmhouden - Bijkomende verwarmingswijzen met stoom: Stomen, Regenereren, Rijzen van deeg, Ontdooien - Temperatuurregeling: 30 °C - 250 °C - Binnenruimte (71 l**) in antraciet Email	- **Energie-efficiëntieklasse: A** - Combi-stoomoven met 14 verwarmingswijzen: 4D warme lucht, Warme lucht ECO, Boven-/ onderwarmte, Boven-/onderwarmte ECO, Geventileerde infraroodgrill, Grote grill, Kleine grill, Pizzastand, Onderwarmte, Intensieve warmte, Langzaam garen, Voorverwarmen, Drogen, Warmhouden - Bijkomende verwarmingswijzen met stoom: Stomen, Regenereren, Rijzen van deeg, Ontdooien - Temperatuurregeling: 30 °C - 250 °C - Binnenruimte (71 l**) in antraciet Email	- **Energie-efficiëntieklasse: A+** - Combi-stoomoven met 12 verwarmingswijzen: 4D warme lucht, Warme lucht ECO, Boven-/ onderwarmte, Boven-/onderwarmte ECO, Geventileerde infraroodgrill, Grote grill, Kleine grill, Pizzastand, Onderwarmte, Langzaam garen, Voorverwarmen, Warmhouden - Bijkomende verwarmingswijzen met stoom: Stomen, Regenereren, Rijzen van deeg, Ontdooien - Temperatuurregeling: 30 °C - 250 °C - Binnenruimte (71 l**) in antraciet Email
- **Home Connect via WLAN (bediening op afstand)** - **3 x 2,5" TFT grafische kleurendisplay met DirectTouch-functie** - Temperatuurvoorstel Actuele temperatuuraanduiding Weergave opwarming - Extra functies: Automatische ventilatie - Ontkalkingsprogramma - Reinigingsprogramma - Droogfunctie - Klapdeur met SoftClose en SoftOpening - **Assist - PerfectBake - PerfectRoast** - Elektronische klok - Automatisch snel voorverwarmen - LED-verlichting - Waterreservoir, inhoud: 1 l - Aanduiding leeg watterreservoir - Kinderbeveiliging - Veiligheidsuitschakeling Aanduiding van de restwarmte	- **3 x 2,5" TFT grafische kleurendisplay met DirectTouch-functie** - Temperatuurvoorstel Actuele temperatuuraanduiding Weergave opwarming - Extra functies: Automatische ventilatie - Ontkalkingsprogramma - Reinigingsprogramma - Droogfunctie - Klapdeur met SoftClose en SoftOpening - **Assist - PerfectBake - PerfectRoast** - Elektronische klok - Automatisch snel voorverwarmen - Multilevel LED-verlichting - Waterreservoir, inhoud: 1 l - Aanduiding leeg watterreservoir - Kinderbeveiliging - Veiligheidsuitschakeling Aanduiding van de restwarmte	- **3 x 2,5" TFT grafische kleurendisplay met DirectTouch-functie** - Temperatuurvoorstel Actuele temperatuuraanduiding Weergave opwarming - Extra functies: Automatische ventilatie - Ontkalkingsprogramma - Reinigingsprogramma - Droogfunctie - Klapdeur met SoftClose en SoftOpening - **Assist - PerfectBake - PerfectRoast** - Elektronische klok - Automatisch snel voorverwarmen - LED-verlichting - Waterreservoir, inhoud: 1 l - Aanduiding leeg watterreservoir - Kinderbeveiliging - Veiligheidsuitschakeling Aanduiding van de restwarmte
- Ovenruimte met inhangroosters en 100% telescopisch uittreksysteem op 3 niveaus, met stopfunctie	- Ovenruimte met inhangroosters en 100% telescopisch uittreksysteem op 3 niveaus, met stopfunctie	- Ovenruimte met inhangrooster (telescopisch uittreksysteem achteraf uit te rusten - in optie)
- Intuïtieve bedieningsring	- Intuïtieve bedieningsring	- Intuïtieve bedieningsring
- Afmetingen toestel (HxBxD): 595 x 595 x 548 mm - Inbouwafmetingen (HxBxD): 585 - 595 x 560 - 568 x 550 mm	- Afmetingen toestel (HxBxD): 595 x 595 x 548 mm - Inbouwafmetingen (HxBxD): 585 - 595 x 560 - 568 x 550 mm	- Afmetingen toestel (HxBxD): 595 x 595 x 548 mm - Inbouwafmetingen (HxBxD): 585 - 595 x 560 - 568 x 550 mm
- Blz. 58-59	- Blz. 58-59	- Blz. 58-59
- Blz. 232-239	- Blz. 232-239	- Blz. 232-239
- HSG636XS6 - Inox € 2149,99*	- HSG656XS1 - Inox € 2099,99*	- HSG636ES1 - Inox € 1799,99*

* Vrijblijvend aanbevolen marktprijs. BTW en Recupelbijdrage € 1 inbegrepen.
** Volgens de norm EN50304: 2009

Multifunctionele ovens met Added Steam





	Multifunctionele oven met Added Steam	**Multifunctionele oven met Added Steam**
	HRG6753S2 - Serie 8 **NEW**	**HRG635BS1 - Serie 8**
	Energy A · AutoPilot	Energy A+ · AutoPilot · EcoClean
Reiniging	- Pyrolytische reiniging - Pyrolysebestendige inhangroosters en bakplaat - Volledig glazen binnendeur	- EcoClean-uitrusting: achterwand - Volledig glazen binnendeur
Oventype/ verwarmings-wijze	- **Energie-efficiëntieklasse: A** - 13 verwarmingswijzen: 4D warme lucht, Warme lucht ECO, Boven-/onderwarmte, Boven-/onderwarmte ECO, Geventileerde infraroodgrill, Grote grill, Kleine grill, Pizzastand, Onderwarmte, Langzaam garen, Ontdooien, Voorverwarmen, Warmhouden» - Bijkomende verwarmingswijzen met stoom: Regenereren, Rijzen van deeg - Temperatuurregeling: 30 °C - 275 °C - Binnenruimte (71 l**) in antraciet email	- **Energie-efficiëntieklasse: A+** - 13 verwarmingswijzen: 4D warme lucht, Warme lucht ECO, Boven-/onderwarmte, Boven-/onderwarmte ECO, Geventileerde infraroodgrill, Grote grill, Kleine grill, Pizzastand, Onderwarmte, Langzaam garen, Ontdooien, Voorverwarmen, Warmhouden» - Bijkomende verwarmingswijzen met stoom: Regenereren, Rijzen van deeg - Temperatuurregeling: 30 °C - 275 °C - Binnenruimte (71 l**) in antraciet email
Comfort / Zekerheid	- **2,5” TFT kleur- en tekstdisplay met TouchControl toetsen** - Temperatuurvoorstel Actuele temperatuuraanduiding Weergave opwarming - Klapdeur met SoftClose en SoftOpening - AutoPilot: ondersteunend systeem voor perfecte kookresultaten met 10 automatische programma’s - Elektronische klok - Automatisch snel voorverwarmen - Halogeenverlichting - Waterreservoir, inhoud: 1 l - Aanduiding leeg watterreservoir - Kinderbeveiliging - Veiligheidsuitschakeling - Aanduiding van de restwarmte	- **2,5” TFT kleur- en tekstdisplay met TouchControl toetsen** - Temperatuurvoorstel Actuele temperatuuraanduiding Weergave opwarming - Klapdeur met SoftClose en SoftOpening - AutoPilot: ondersteunend systeem voor perfecte kookresultaten met 10 automatische programma’s - Elektronische klok - Automatisch snel voorverwarmen - LED-verlichting, multilevel LED - Waterreservoir, inhoud: 1 l - Aanduiding leeg watterreservoir - Kinderbeveiliging - Veiligheidsuitschakeling - Aanduiding van de restwarmte
Inhangrooster / Uittreksysteem	- Ovenruimte met inhangroosters en Telescopisch uittreksysteem op 2 niveaus, 100% telescopisch uittreksysteem	- Ovenruimte met inhangrooster (telescopisch uittreksysteem achteraf uit te rusten - in optie)
Design	- Intuïtieve bedieningsring - Binnenruimte in antraciet email	- Intuïtieve bedieningsring - Binnenruimte in antraciet email
Technische informatie	- Afmetingen toestel (HxBxD): 595 x 595 x 548 mm - Inbouwafmetingen (HxBxD): 585-595 x 560-568 x 550 mm	- Afmetingen toestel (HxBxD): 595 x 595 x 548 mm - Inbouwafmetingen (HxBxD): 585-595 x 560-568 x 550 mm
Toebehoren	- Blz. 58-59	- Blz. 58-59
Techn. schema's	- Blz. 232-239	- Blz. 232-239
Marktprijs/ Kleur	- HRG6753S2 - Inox € 1499,99*	- HRG635BS1 - Inox € 1249,99*

Multifunctionele ovens





	Multifunctionele oven	Multifunctionele oven
	HBG676ES6 - Serie 8	**HBG636ES1 - Serie 8**
	Energy A+ · PerfectBake · PerfectRoast	Energy A+ · PerfectBake · PerfectRoast · EcoClean
	- Pyrolytische reiniging - Pyrolysebestendige inhangroosters en bakplaat - Volledig glazen binnendeur	- EcoClean achterwand - Volledig glazen binnendeur
	- Energie-efficiëntieklasse: A+ - Multifunctionele oven met 13 verwarmingswijzen: 4D warme lucht, Warme lucht ECO, Boven-/ onderwarmte, Boven-/onderwarmte ECO, Geventileerde infraroodgrill, Grote grill, Kleine grill, Pizzastand, Onderwarmte, Langzaam garen, Ontdooien, Voorverwarmen, Warmhouden - Temperatuurregeling: 30 °C - 300 °C - Binnenruimte (71 l**) in antraciet email	**- Energie-efficiëntieklasse: A+** - Multifunctionele oven met 13 verwarmingswijzen: 4D warme lucht, Warme lucht ECO, Boven-/ onderwarmte, Boven-/onderwarmte ECO, Geventileerde infraroodgrill, Grote grill, Kleine grill, Pizzastand, Onderwarmte, Langzaam garen, Ontdooien, Voorverwarmen, Warmhouden - Temperatuurregeling: 30 °C - 300 °C - Binnenruimte (71 l**) in antraciet email
	- **Home Connect via WLAN (bediening op afstand)** - **3 x 2,5" TFT grafische kleurendisplay met DirectTouch-functie** - Temperatuurvoorstel Actuele temperatuuraanduiding Weergave opwarming - Klapdeur met SoftClose en SoftOpening **- Assist - PerfectRoast - PerfectBake** - Elektronische klok - Automatisch snel voorverwarmen - Halogeenverlichting - Mechanische deurvergrendeling - Kinderbeveiliging - Veiligheidsuitschakeling Aanduiding van de restwarmte	- **3 x 2,5" TFT grafische kleurendisplay met DirectTouch-functie** - Temperatuurvoorstel Actuele temperatuuraanduiding Weergave opwarming - Klapdeur met SoftClose en SoftOpening **- Assist - PerfectRoast - PerfectBake** - Elektronische klok - Automatisch snel voorverwarmen - Halogeenverlichting - Kinderbeveiliging - Veiligheidsuitschakeling Aanduiding van de restwarmte
	- Ovenruimte met inhangrooster (telescopisch uittreksysteem achteraf uit te rusten - in optie)	- Ovenruimte met inhangrooster (telescopisch uittreksysteem achteraf uit te rusten - in optie)
	- Intuïtieve bedieningsring	- Intuïtieve bedieningsring
	- Afmetingen toestel (HxBxD): 595 x 595 x 548 mm - Inbouwafmetingen (HxBxD): 585 - 595 x 560 - 568 x 550 mm	- Afmetingen toestel (HxBxD): 595 x 595 x 548 mm - Inbouwafmetingen (HxBxD): 585 - 595 x 560 - 568 x 550 mm
	- Blz. 58-59	- Blz. 58-59
	- Blz. 232-239	- Blz. 232-239
	- HBG676ES6 - Inox € 1549,99* - HBG676EW6 - Wit € 1549,99* - HBG676EB6 - Zwart € 1549,99*	- HBG636ES1 - Inox € 1299,99*

* Vrijblijvend aanbevolen marktprijs. BTW en Recupelbijdrage € 1 inbegrepen.
** Volgens de norm EN50304: 2009

Multifunctionele ovens





	Multifunctionele oven	Multifunctionele oven
	HBG6753S1 - Serie 8	**HBG675BS1 - Serie 8**
	Energy A, AutoPilot	Energy A+, AutoPilot
Reiniging	- Pyrolytische reiniging - Pyrolysebestendige inhangroosters en bakplaat - Volledig glazen binnendeur	- Pyrolytische reiniging - Pyrolysebestendige inhangroosters en bakplaat - Volledig glazen binnendeur
Oventype/ verwarmings-wijze	**- Energie-efficiëntieklasse: A** - Multifunctionele oven met 13 verwarmings-wijzen: 4D warme lucht, Warme lucht ECO, Boven-/ onderwarmte, Boven-/onderwarmte ECO, Geventileerde infraroodgrill, Grote grill, Kleine grill, Pizzastand, Onderwarmte, Langzaam garen, Ontdooien, Voorverwarmen, Warmhouden - Temperatuurregeling: 30 °C - 300 °C - Binnenruimte (71 l**) in antraciet email	**- Energie-efficiëntieklasse: A+** - Multifunctionele oven met 13 verwarmings-wijzen: 4D warme lucht, Warme lucht ECO, Boven-/ onderwarmte, Boven-/onderwarmte ECO, Geventileerde infraroodgrill, Grote grill, Kleine grill, Pizzastand, Onderwarmte, Langzaam garen, Ontdooien, Voorverwarmen, Warmhouden - Temperatuurregeling: 30 °C - 300 °C - Binnenruimte (71 l**) in antraciet email
Comfort / Zekerheid	- **2,5” TFT kleur- en tekstdisplay met TouchControl toetsen** - Temperatuurvoorstel Actuele temperatuuraanduiding Weergave opwarming - Klapdeur met SoftClose en SoftOpening - AutoPilot: ondersteunend systeem voor perfecte kookresultaten met 10 automatische programma’s - Elektronische klok - Automatisch snel voorverwarmen - Halogeenverlichting - Kinderbeveiliging - Veiligheidsuitschakeling Aanduiding van de restwarmte	- **2,5” TFT kleur- en tekstdisplay met TouchControl toetsen** - Temperatuurvoorstel Actuele temperatuuraanduiding Weergave opwarming - Klapdeur met SoftClose en SoftOpening - AutoPilot: ondersteunend systeem voor perfecte kookresultaten 10 automatische programma’s - Elektronische klok - Automatisch snel voorverwarmen - Halogeenverlichting - Kinderbeveiliging - Veiligheidsuitschakeling Aanduiding van de restwarmte
Inhangrooster / Uittreksysteem	- Ovenruimte met inhangroosters en telescopisch uittreksysteem op 2 niveaus, 100% telescopisch uittreksysteem, met stopfunctie	- Ovenruimte met inhangrooster (telescopisch uittreksysteem achteraf uit te rusten - in optie)
Design	- Intuïtieve bedieningsring	- Intuïtieve bedieningsring
Technische informatie	- Afmetingen toestel (HxBxD): 595 x 595 x 548 mm - Inbouwafmetingen (HxBxD): 585 - 595 x 560 - 568 x 550 mm	- Afmetingen toestel (HxBxD): 595 x 595 x 548 mm - Inbouwafmetingen (HxBxD): 585 - 595 x 560 - 568 x 550 mm
Toebehoren	- Blz. 58-59	- Blz. 58-59
Techn. schema's	- Blz. 232-239	- Blz. 232-239
Marktprijs/ Kleur	- HBG6753S1 - Inox € 1149,99*	- HBG675BS1 - Inox € 999,99* - HBG675BW1 - Wit € 999,99* - HBG675BB1 - Zwart € 999,99*







	Multifunctionele oven	Multifunctionele oven	Multifunctionele oven
	HBG655BS1 - Serie 8	**HBG634BS1 - Serie 8**	**HBG632BS1 - Serie 8**
	Energy A+ AutoPilot EcoClean Direct	Energy A+ EcoClean	Energy A+
	- **EcoClean Direct**: achterwand, zijwanden, plafond - Volledig glazen binnendeur	- EcoClean: achterwand - Volledig glazen binnendeur	- Volledig glazen binnendeur
	- **Energie-efficiëntieklasse: A+** - Multifunctionele oven met 13 verwarmingswijzen: 4D warme lucht, Warme lucht ECO, Boven-/ onderwarmte, Boven-/onderwarmte ECO, Geventileerde infraroodgrill, Grote grill, Kleine grill, Pizzastand, Onderwarmte, Langzaam garen, Ontdooien, Voorverwarmen, Warmhouden - Temperatuurregeling: 30 °C - 300 °C - Binnenruimte (71 l**) in antraciet email	- **Energie-efficiëntieklasse: A+** - Multifunctionele oven met 13 verwarmingswijzen: 4D warme lucht, Warme lucht ECO, Boven-/ onderwarmte, Boven-/onderwarmte ECO, Geventileerde infraroodgrill, Grote grill, Kleine grill, Pizzastand, Onderwarmte, Langzaam garen, Ontdooien, Voorverwarmen, Warmhouden - Temperatuurregeling: 30 °C - 300 °C - Binnenruimte (71 l**) in antraciet email	- **Energie-efficiëntieklasse: A+** - Multifunctionele oven met 8 verwarmingswijzen: 4D warme lucht, Warme lucht ECO, Boven-/ onderwarmte, Boven-/onderwarmte ECO, Geventileerde infraroodgrill, Grote grill, Pizzastand, Ontdooien - Temperatuurregeling: 30 °C - 300 °C - Binnenruimte (71 l**) in antraciet email
	- **2,5" TFT kleur- en tekstdisplay met TouchControl toetsen** - Temperatuurvoorstel Actuele temperatuuraanduiding Weergave opwarming - Klapdeur met SoftClose en SoftOpening - AutoPilot: ondersteunend systeem voor perfecte kookresultaten met 10 automatische programma's - Elektronische klok - Automatisch snel voorverwarmen - Halogeenverlichting - Kinderbeveiliging - Veiligheidsuitschakeling Aanduiding van de restwarmte	- **2,5" TFT kleur- en tekstdisplay met TouchControl toetsen** - Temperatuurvoorstel Actuele temperatuuraanduiding Weergave opwarming - Klapdeur met SoftClose en SoftOpening - Elektronische klok - Automatisch snel voorverwarmen - Halogeenverlichting - Kinderbeveiliging - Veiligheidsuitschakeling Aanduiding van de restwarmte	- **2,5" TFT kleur- en tekstdisplay met TouchControl toetsen** - Temperatuurvoorstel Actuele temperatuuraanduiding Weergave opwarming - Klapdeur met SoftClose en SoftOpening - Elektronische klok - Automatisch snel voorverwarmen - Halogeenverlichting - Kinderbeveiliging - Veiligheidsuitschakeling Aanduiding van de restwarmte
	- Ovenruimte met inhangrooster (telescopisch uittreksysteem achteraf uit te rusten - in optie)	- Ovenruimte met inhangrooster (telescopisch uittreksysteem achteraf uit te rusten - in optie)	- Ovenruimte met inhangrooster (telescopisch uittreksysteem achteraf uit te rusten - in optie)
	- Intuïtieve bedieningsring	- Intuïtieve bedieningsring	- Intuïtieve bedieningsring
	- Afmetingen toestel (HxBxD): 595 x 595 x 548 mm - Inbouwafmetingen (HxBxD): 585 - 595 x 560 - 568 x 550 mm	- Afmetingen toestel (HxBxD): 595 x 595 x 548 mm - Inbouwafmetingen (HxBxD): 585 - 595 x 560 - 568 x 550 mm	- Afmetingen toestel (HxBxD): 595 x 595 x 548 mm - Inbouwafmetingen (HxBxD): 585 - 595 x 560 - 568 x 550 mm
	- Blz. 58-59	- Blz. 58-59	- Blz. 58-59
	- Blz. 232-239	- Blz. 232-239	- Blz. 232-239
	- HBG655BS1 - Inox € 899,99*	- HBG634BS1 - Inox € 849,99* - HBG634BW1 - Wit € 849,99* - HBG634BB1 - Zwart € 849,99*	- HBG632BS1 - Inox € 799,99*

* Vrijblijvend aanbevolen marktprijs. BTW en Recupelbijdrage € 1 inbegrepen.
** Volgens de norm EN50304: 2009

Oogt mooi op zich. En nog beter in combinatie.

De nieuwe Serie 6 ovens van Bosch ogen niet enkel mooi, ze zijn ook eenvoudig te combineren. Dankzij hun strak en elegant design passen ze in elk gamma en functioneren ze in perfecte harmonie met andere Bosch toestellen, zoals uw dampkap en vaatwasser.



Een modern ontwerp.
De combinatie van glas en witte LCD-verlichting in het display geven uw oven een briljante look. De elegante stijl krijgt nog meer vorm dankzij een zeer fijn bedieningspaneel en een uniek hoogtepunt van Bosch: de Chrome Clip. Deze is vervaardigd uit glanzend chroom en is afgewerkt met het logo van Bosch. De clip is ook geïntegreerd in andere producten en bezorgt hen het unieke karakter van Bosch.

Het design van deze ovens wordt nog stijlvoller dankzij een heldere rode lijn in het display, die het programmaverloop van uw gerecht weergeeft. Dit handig balkje vindt u eveneens terug in de DirectSelect bediening van onze dampkappen, kookplaten en vaatwassers.



Of u ze nu horizontaal of verticaal inbouwt, de nieuwe Serie 6 ovens schitteren in elke keuken.

We weten hoe graag mensen koken. En stomen. En braden. En bakken.

Een mooie oven is belangrijk, maar wat echt telt is de smaak van uw gerechten. Onze ovens werden nog verbeterd zodat u enkel de beste bakresultaten behaalt, of u nu voor onze Serie 6 of Serie 4 ovens opteert.



AutoPilot

Kip, vlees, vis, stoofschotels of groenten: AutoPilot verzekert een perfecte bereiding van al uw gerechten. Al wat u moet doen is uw gerecht in de oven plaatsen en het gepaste automatische programma kiezen in het displaymenu. U kunt kiezen uit 40 recepten, afhankelijk van het type oven. Geef het gewicht van uw stuk vis of vlees in en druk op “Start”. Vanaf dan bepaalt AutoPilot de verwarmingswijze, temperatuur en bereidingstijd. De oven wordt zelfs uitgeschakeld wanneer het kookproces voltooid is. De bereiding van sommige gerechten vereist een ovenschaal met deksel. Zo blijft uw oven mooi proper. Koken was nog nooit zo simpel.



3D hotair

Deze functie verdeelt de hitte snel en gelijkmatig in de hele oven, waardoor u op tot 3 niveaus gelijktijdig kunt bakken en braden. Uw zoete en heerlijke gerechten worden samen bereid zonder enige overdracht van smaken.

Perfectie op elk niveau.

Veilig en comfortabel koken begint bij het eenvoudig in- en uitladen van bakplaten. Daarom zijn onze nieuwe ovens uitgerust met verschillende uittreksystemen voor uw bakplaten: onze telescopische rails of Vario Clip rail - nu eenvoudig te bevestigen op elk niveau - waarmee u gerechten handig en makkelijk uit de oven haalt.



Telescopische geleide rails.
Ongeacht of u een standaard uittreksysteem of een systeem met telescopische rails op 2 of 3 niveaus kiest – de bediening is altijd makkelijk, comfortabel en veilig. Zo zijn onze uittreksystemen volledig uittrekbaar op 3 niveaus. Eenmaal uitgetrokken wordt het systeem stevig vastgezet in een kantelveilige positie – voor een perfecte stabiliteit. Zo kunt u uw bakplaat steeds veilig in- en uit te laden.



Vario Clip rail: Telescopische geleide rails op alle niveaus.
Klassieke uittreksystemen bieden slechts 3 niveaus voor uw telescopische rails. Bosch biedt nu ovens waarin u de rail tot op 5 niveaus kunt bevestigen, ook helemaal bovenaan op de grillpositie. Toast klaarmaken in uw oven is nu zo simpel. De rail is eenvoudig te bevestigen en uit de oven te halen.



De slim-size universele braadslede.
De nieuwe slim-size universele braadsleden zijn ideaal voor de bereiding van 2 varianten van hetzelfde gerecht. Ook kleinere hoeveelheden vinden hier hun plaats. Bijvoorbeeld: gebakken aardappeltjes worden klaargemaakt in de eerste braadslede terwijl gevulde tomaten worden bereid in de tweede. Dankzij hun compacte vorm plaatst u ze ook makkelijk in uw vaatwasser. En indien u het voedsel koud wilt bewaren, legt u ze simpelweg in uw Bosch koelkast.

Elegant design en eenvoudige reiniging.

Voor elk toestel de juiste bediening. Daarom heeft Bosch verschillende bedieningspanelen ontwikkeld - voor een optimale controle van uw oven.



LCD-display, Serie 6.
Het nieuwe bedieningspaneel met LCD-display is uitgerust met verzinkbare draaiknoppen. De linkerknop wordt gebruikt om tot 10 verwarmingswijzen in te stellen. De temperatuur op het display wordt aangepast via de +/- knop. Tijdens het voorverwarmen wordt de stijgende temperatuur weergegeven door een rode lijn. Het display geeft ook 3 timerfuncties weer: elektronische klok, cut-off en automatisch programmaverloop.



LED-display, Serie 4.
De nieuwe LED-display is uitgerust met verzinkbare draaiknoppen en een rode tekstweergave. De linkerknop wordt gebruikt om tot 8 verwarmingswijzen in te stellen, terwijl de rechterknop dient om de temperatuur te regelen. De reinigingsprogramma's en tot wel 10 AutoPilot programma's worden gecontroleerd via het display.

Iedereen die ooit manueel een oven heeft schoongemaakt, weet hoe vermoeiend en tijdrovend dit kan zijn. Deze vervelende taak behoort nu tot het verleden, dankzij onze nieuwe EcoClean Direct- en zelfreinigingfunctie op basis van pyrolyse.



Pyrolytische zelfreiniging.
Wanneer u de pyrolysefunctie activeert, wordt de oven tot 480° opgewarmd en verbranden alle aangebakken vet- en etensresten. Al wat overblijft is een klein beetje as dat u makkelijk kunt wegvegen met wat keukenrol. Afhankelijk van de geaccumuleerde hoeveelheid residu's, selecteert u één van de drie verschillende reinigingsprogramma's en drukt u op "Start" – en uw oven doet de rest.



EcoClean Direct.
Terwijl uw oven bakt of braadt, worden vet en etensresten geabsorbeerd door de speciale coating van microkeramische partikels op de achterwand en vervolgens door oxidatie afgebroken. Al wat u moet doen is de onderkant van de ovenruimte en de binnenkant van de glazen deur afvegen. De coating regenereert zichzelf telkens u de oven verwarmt en blijft dit doen gedurende de volledige levenscyclus van het toestel. Om residu's grondig te verwijderen, dient u gewoon het EcoClean Direct-reinigingsprogramma te activeren.

Multifunctionele ovens





	Multifunctionele oven	Multifunctionele oven
	HBA556BS0 - Serie 6 **NEW**	**HBA537BS0 - Serie 6** **NEW**
	Energy A · AutoPilot · EcoClean Direct	Energy A · AutoPilot · EcoClean
Reiniging	- **EcoClean Direct**: achterwand, zijwanden, plafond - Volledig glazen binnendeur	- EcoClean-uitrusting: achterwand - Volledig glazen binnendeur
Oventype/ verwarmings-wijze	- **Energie-efficiëntieklasse: A** - Oven met 7 verwarmingswijzen: 3D-warme lucht Plus, Warme lucht zacht, Boven-/ onderwarmte, Geventileerde infraroodgrill, Grote grill, Pizzastand, Onderwarmte - Temperatuurregeling: 50 °C - 275 °C - Volume binnenruimte: 71 l	- **Energie-efficiëntieklasse: A** - Oven met 7 verwarmingswijzen: 3D-warme lucht Plus, Warme lucht zacht, Boven-/ onderwarmte, Geventileerde infraroodgrill, Grote grill, Pizzastand, Onderwarmte - Temperatuurregeling: 50 °C - 275 °C - Volume binnenruimte: 71 l
Comfort / Zekerheid	- Bediening met **witte LCD-display** - Weergave opwarming - Klapdeur - AutoPilot: 10 automatische programma's - Elektronische klok - Snel opwarmen - Halogeenverlichting - Koelventilator - Kinderbeveiliging - Aanduiding van de restwarmte	- Bediening met **witte LCD-display** - Klapdeur - AutoPilot: 10 automatische programma's - Elektronische klok - Snel opwarmen - Halogeenverlichting - Koelventilator - Kinderbeveiliging - Aanduiding van de restwarmte
Inhangrooster / Uittreksysteem		- Ovenruimte met inhangroosters - Telescopische rails in optie
Design	- Verzinkbare draaiknoppen - Binnenruimte in grijs email	- Verzinkbare draaiknoppen - Binnenruimte in grijs email
Technische informatie	- Afmetingen toestel (HxBxD): 595 x 594 x 548 mm - Inbouwafmetingen (HxBxD): 585-595 x 560-568 x 550 mm	- Afmetingen toestel (HxBxD): 595 x 594 x 548 mm - Inbouwafmetingen (HxBxD): 585-595 x 560-568 x 550 mm
Toebehoren	- Blz. 58-59	- Blz. 58-59
Techn. schema's	- Blz. 232-239	- Blz. 232-239
Marktprijs/ Kleur	- HBA556BS0 - Inox € 749,99*	- HBA537BS0 - Inox € 699,99*



Multifunctionele oven

HBA573BS0 - Serie 4 **NEW**



- Pyrolyse reiniging
- Volledig glazen binnendeur

- **Energie-efficiëntieklasse: A**
- Oven met 5 verwarmingswijzen: 3D-warme lucht Plus, Warme lucht zacht, Boven-/onderwarmte, Geventileerde infraroodgrill, Grote grill
- Temperatuurregeling: 50 °C - 275 °C
- Volume binnenruimte: 71 l

- Bediening met **rode LED-display**
- AutoPilot: 10 automatische programma's
- Klapdeur
- Elektronische klok
- Snel opwarmen
- Halogeenverlichting
- Koelventilator
- Kinderbeveiliging

- Ovenruimte met inhangroosters
- Telescopische rails in optie

- Verzinkbare draaiknoppen
- Binnenruimte in grijs email

- Afmetingen toestel (HxBxD): 595 x 594 x 548 mm
- Inbouwafmetingen (HxBxD): 585-595 x 560-568 x 550 mm

- Blz. 58-59

- Blz. 232-239

- HBA573BS0 - Inox € 799,99*



Multifunctionele oven

HBA533BS0 - Serie 4 **NEW**



- EcoClean-uitrusting: achterwand
- Volledig glazen binnendeur

- **Energie-efficiëntieklasse: A**
- Oven met 5 verwarmingswijzen: 3D-warme lucht Plus, Warme lucht zacht, Boven-/onderwarmte, Geventileerde infraroodgrill, Grote grill
- Temperatuurregeling: 50 °C - 275 °C
- Volume binnenruimte: 71 l

- Bediening met **rode LED-display**
- Klapdeur
- Elektronische klok
- Snel opwarmen
- Halogeenverlichting
- Koelventilator
- Kinderbeveiliging

- Ovenruimte met inhangroosters
- Telescopische rails in optie

- Verzinkbare draaiknoppen
- Binnenruimte in grijs email

- Afmetingen toestel (HxBxD): 595 x 594 x 548 mm
- Inbouwafmetingen (HxBxD): 585-595 x 560-568 x 550 mm

- Blz. 58-59

- Blz. 232-239

- HBA533BS0 - Inox € 629,99*

* Vrijblijvend aanbevolen marktprijs. BTW en Recupelbijdrage € 1 inbegrepen.
** Volgens de norm EN50304: 2009


BOSCH
BOSCH

Compacte toestellen

Zonder uw keuken te kennen, zijn we er zeker van dat onze toestellen er perfect in passen. Of u nu kiest voor inbouw in boven- of hoge kasten – de compacte toestellen van Serie 8 onderscheiden zich door hun flexibele inbouwhoogte en praktische modulariteit en verzekeren altijd volledige inrichtingsvrijheid. Het doordachte design is bovendien optimaal op elkaar afgestemd. Zo werden bijvoorbeeld de hoogte en het design van de displays consequent geüniformeerd. Ongeacht welke inbouwtoestellen en -hoogtes u combineert, het perfect harmonische uitzicht is verzekerd.



Eenvoudig. Perfect. Compact.

De compacte toestellen van Serie 8 overtuigen met hun modern design en buitengewone compatibiliteit. Ondanks hun bescheiden afmetingen leveren ze grootse prestaties en laten ze zelfs de kleinste keuken schitteren.



Stoomoven
Bewaar de oorspronkelijke vitamines en smaak. De kleur, smaak, vitamines en mineralen van voedingsmiddelen blijven behouden.



Microgolfoven
Perfect voor inbouw in hoge en bovenkasten: microgolfoven met AutoPilot, digitale display en grill.



Combi-stoomoven
Deze combi-stoomoven kan garen, bakken of beide tegelijk, maar steeds bijzonder behoedzaam.



Compacte oven
Heerlijk bakken in beperkte ruimtes met onze performante compacte oven.



Warmhoudlade
Gistdeeg laten rijzen, gerechten laten ontdooien of warmhouden, bestek voorverwarmen, langzaam garen: allemaal mogelijk in de warmhoudlade.



Inbouwespresso
Haal het perfecte koffiegenot in huis met onze inbouwespresso-automaten.



Compacte vaatwasser
De compacte ActiveWater Smart-vaatwassers passen werkelijk overal – om water en energie te besparen.

De functies en toebehoren van de compacte toestellen van Bosch.

4D warme lucht
Met 4D warme lucht kan u voortaan uw gerechten naar wens op inschuifniveaus 1 tot 4 plaatsen – het resultaat is altijd perfect. Het is onze nieuwe ventilator die daar voor zorgt, o.a. doordat de draairichting tijdens het bedrijf verandert om de hitte gelijkmatiger over alle niveaus te verdelen. Maar dat is niet alles: met 4D warme lucht kan u op tot 4 niveaus gelijktijdig bakken en braden. Voor perfect homogene resultaten van de eerste tot en met de laatste bakplaat.

AutoPilot
De automatische sturing van het programmaverloop door de automatische programma's van AutoPilot verzekert een perfecte bereiding van de geselecteerde gerechten. Of u nu gevogelte, runds- of varkensvlees, lam, wild, vis of desserten wil bereiden: het 100 % perfecte resultaat is verzekerd. Al wat u moet doen, is uw gerecht in de oven plaatsen, het gewicht ingeven en de bereidingswijze kiezen. AutoPilot neemt u de rest uit handen. Dankzij de interactieve gebruikersinterface van de toestellen met duidelijke tekstweergave is de bediening bijzonder eenvoudig en gebruiksvriendelijk.

Assist-functie
Om te weten wat nu weer de exacte temperatuurinstelling en bereidingstijd van een gerecht is, moet men vaak op zoek gaan in een hoop kookboeken en oude familierecepten. Dankzij Bosch Assist bent u verzekerd van succes: u selecteert gewoon het gewenste gerecht en de oven stelt automatisch de ideale verwarmingswijze, temperatuur en bereidingstijd in. Uiteraard kunnen deze instellingen ook nog zelf ingevoerd worden.

PerfectBake
Bakken was nog nooit zo eenvoudig. De PerfectBake-sensor biedt een uniek precieze gevoeligheid, meet voortdurend de vochtigheidsgraad van uw gerechten en regelt automatisch het bakproces. De verwarmingswijze, tijdsduur of temperatuur moet u zelfs niet meer instellen – de PerfectBake-sensor heeft alles onder controle. Selecteer gewoon het type gerecht, bijv. 'Cake', en druk vervolgens op 'Start'. Uw oven doet de rest. Het resultaat: brood, cake en quiche tot in de perfectie gebakken.

PerfectRoast
Kalkoen, lam of gebraad, met de PerfectRoast-braadthermometer bent u altijd zeker van perfecte resultaten. Net als een professionele chef, maar dan moeiteloos. Via verscheidene, uiterst gevoelige meetpunten meet de braadthermometer de kerntemperatuur van uw braadstuk tot op de graad nauwkeurig en berekent hij de bereidingstijd tot op de seconde, om perfecte braadresultaten te verzekeren. Nog een voordeel: de braadthermometer kan ook in microgolf- en stoomovenmodus gebruikt worden.

Reinigen door pyrolyse
Wanneer u de pyrolysefunctie activeert, wordt de oven tot 480°C opgewarmd en verbranden alle aangebakken vet- en etensresten. Al wat er vervolgens overblijft, is een klein beetje as dat u makkelijk met wat keukenrol kunt wegvegen. Afhankelijk van de geaccumuleerde hoeveelheid residu's, selecteert u een van drie verschillende reinigingsprogramma's en drukt u op "Start" – uw oven doet de rest. En omdat ook de bakplaten, leggers en telescopische rails pyrolysebestendig zijn, kunt u tijdens het reinigen gewoon alles in de oven laten.



AromaPro-concept
Het AromaPro-concept realiseert het allerhoogste aromagenot en creëert een meesterlijke crema. Een uiterst precies druksysteem zorgt ervoor dat de gemalen koffie steeds perfect wordt samengedrukt, ongeacht de hoeveelheid. Dankzij de gebogen vorm van de stamper stroomt het water via een langere weg door de gemalen koffie, waardoor de aroma's maximaal vrijkomen.

SensoFlow-systeem
De optimale aroma-ontwikkeling voor een goede espresso vindt alleen plaats bij de juiste temperatuur – exact tussen de 90°C en de 95°C. Het SensoFlow-systeem verwarmt het water gedurende het hele bereidingsproces automatisch tot op deze optimale temperatuur, en dit in recordtijd al bij het eerste kopje.



Eigenschappen afhankelijk van het model.



Compacte combi-stoomovens



Combi-stoomoven

	CSG656RS6 - Serie 8
	Energy A+ · PerfectBake · PerfectRoast · EcoClean Direct
Reiniging	- **EcoClean Direct**: achterwand, zijwanden, plafond - Volledig glazen binnendeur
Oventype/ verwarmings-wijze	- **Energie-efficiëntieklasse: A+** - Combi-stoomoven met 14 verwarmingswijzen: 4D warme lucht, Warme lucht ECO, Boven-/ onderwarmte, Boven-/onderwarmte ECO, Geventileerde infraroodgrill, Grote grill, Kleine grill, Pizzastand, Onderwarmte, Intensieve warmte, Langzaam garen, Voorverwarmen, Drogen, Warmhouden - Bijkomende verwarmingswijzen met stoom: Stomen, Regenereren, Rijzen van deeg, Ontdooien - Temperatuurregeling: 30 °C - 250 °C - Binnenruimte (47 l**) in antraciet email
Comfort / Zekerheid	- **Home Connect via WLAN (bediening op afstand)** - **3 x 2,5" TFT grafische kleurendisplay met DirectTouch-functie** - Temperatuurvoorstel Actuele temperatuuraanduiding Weergave opwarming - Extra functies: Automatische ventilatie - Ontkalkingsprogramma - Reinigingsprogramma - Droogfunctie - Klapdeur met SoftClose en SoftOpening - **Assist - PerfectRoast - PerfectBake** - Elektronische klok - Automatisch snel voorverwarmen - LED-verlichting - Waterreservoir, inhoud: 1 l - Aanduiding leeg watterreservoir - Kinderbeveiliging - Veiligheidsuitschakeling Aanduiding van de restwarmte
Inhangrooster / Uittreksysteem	- Ovenruimte met inhangroosters en 100% telescopische rail op 1 niveau, met stopfunctie
Design	- Intuïtieve bedieningsring
Technische informatie	- Afmetingen toestel (HxBxD): 455 x 595 x 548 mm - Inbouwafmetingen (HxBxD): 450 - 455 x 560 - 568 x 550 mm
Toebehoren	- Blz. 58-59
Techn. schema's	- Blz. 232-239
Marktprijs/ Kleur	- CSG656RS6 - Inox € 2299,99* - CSG656RW6 - Wit € 2299,99* - CSG656RB6 - Zwart € 2299,99*





Combi-stoomoven	Combi-stoomoven
CSG656BS1 - Serie 8	**CSG636BS1 - Serie 8**
	
- **EcoClean Direct**: achterwand, zijwanden, plafond - Volledig glazen binnendeur	- EcoClean: achterwand - Volledig glazen binnendeur
- **Energie-efficiëntieklasse: A+** - Combi-stoomoven met 12 verwarmingswijzen: 4D warme lucht, Warme lucht ECO, Boven-/onderwarmte, Boven-/onderwarmte ECO, Geventileerde infraroodgrill, Grote grill, Kleine grill, Pizzastand, Onderwarmte, Langzaam garen, Voorverwarmen, Warmhouden - Bijkomende verwarmingswijzen met stoom: Stomen, Regenereren, Rijzen van deeg, Ontdooien - Temperatuurregeling: 30 °C - 250 °C - Binnenruimte (47 l**) in antraciet email	- **Energie-efficiëntieklasse: A+** - Combi-stoomoven met 12 verwarmingswijzen: 4D warme lucht, Warme lucht ECO, Boven-/onderwarmte, Boven-/onderwarmte ECO, Geventileerde infraroodgrill, Grote grill, Kleine grill, Pizzastand, Onderwarmte, Langzaam garen, Voorverwarmen, Warmhouden - Bijkomende verwarmingswijzen met stoom: Stomen, Regenereren, Rijzen van deeg, Ontdooien - Temperatuurregeling: 30 °C - 250 °C - Binnenruimte (47 l**) in antraciet email
- **3 x 2,5" TFT grafische kleurendisplay met DirectTouch-functie** - Temperatuurvoorstel Actuele temperatuuraanduiding Weergave opwarming - Extra functies: Automatische ventilatie - Ontkalkingsprogramma - Reinigingsprogramma - Droogfunctie - Klapdeur met SoftClose en SoftOpening - **Assist** - Elektronische klok - Automatisch snel voorverwarmen - LED-verlichting - Waterreservoir, inhoud: 1 l - Aanduiding leeg watterreservoir - Mechanische deurvergrendeling - Kinderbeveiliging - Veiligheidsuitschakeling Aanduiding van de restwarmte	- **3 x 2,5" TFT grafische kleurendisplay met DirectTouch-functie** - Temperatuurvoorstel Actuele temperatuuraanduiding Weergave opwarming» - Extra functies: Automatische ventilatie - Ontkalkingsprogramma - Reinigingsprogramma - Droogfunctie - Klapdeur met SoftClose en SoftOpening - **Assist** - Elektronische klok - Automatisch snel voorverwarmen - LED-verlichting - Waterreservoir, inhoud: 1 l - Aanduiding leeg watterreservoir - Kinderbeveiliging - Veiligheidsuitschakeling Aanduiding van de restwarmte
- Ovenruimte met inhangrooster (telescopisch uittreksysteem achteraf uit te rusten - in optie)	- Ovenruimte met inhangrooster (telescopisch uittreksysteem achteraf uit te rusten - in optie)
- Intuïtieve bedieningsring	- Intuïtieve bedieningsring
- Afmetingen toestel (HxBxD): 455 x 595 x 548 mm - Inbouwafmetingen (HxBxD): 450 - 455 x 560 - 568 x 550 mm	- Afmetingen toestel (HxBxD): 455 x 595 x 548 mm - Inbouwafmetingen (HxBxD): 450 - 455 x 560 - 568 x 550 mm
- Blz. 58-59	- Blz. 58-59
- Blz. 232-239	- Blz. 232-239
- CSG656BS1 - Inox € 1899,99*	- CSG636BS1 - Inox € 1799,99*

* Vrijblijvend aanbevolen marktprijs. BTW en Recupelbijdrage € 1 inbegrepen.
** Volgens de norm EN50304: 2009

Compacte oven met AddedSteam en stoomoven





	Oven met AddedSteam	Stoomoven
	CRG656BS3 - Serie 8	**CDG634BS1 - Serie 8**
	Energy A+ EcoClean Direct	AutoPilot
Reiniging	- **EcoClean Direct**: achterwand, zijwanden, plafond - Volledig glazen binnendeur	- Volledig glazen binnendeur
Oventype/ verwarmings-wijze	- **Energie-efficiëntieklasse: A+** - Compacte AddedSteam oven met 13 verwarmingswijzen: 4D warme lucht, Warme lucht ECO, Boven-/ onderwarmte, Boven-/onderwarmte ECO, Geventileerde infraroodgrill, Grote grill, Kleine grill, Pizzastand, Onderwarmte, Langzaam garen, Ontdooien, Voorverwarmen, Warmhouden» - Bijkomende verwarmingswijzen met stoom: Regenereren, Rijzen van deeg - Temperatuurregeling: 30 °C - 300 °C - Binnenruimte (47 l**) in antraciet email	- Compacte stoomoven met 4 verwarmings-wijzen: Stomen, Regenereren, Rijzen van deeg, Ontdooien - Temperatuurregeling: 30 °C - 100 °C - Binnenruimte (38 l) in inox
Comfort / Zekerheid	- **3 x 2,5" TFT grafische kleurendisplay met DirectTouch-functie** - Temperatuurvoorstel Actuele temperatuuraanduiding Weergave opwarming - Extra functies: Automatische ventilatie - Ontkalkingsprogramma - Reinigingsprogramma - Droogfunctie - Klapdeur met SoftClose en SoftOpening - **Assist** - Elektronische klok - Automatisch snel voorverwarmen - Halogeenverlichting - Waterreservoir, inhoud: 1 l - Aanduiding leeg watterreservoir - Mechanische deurvergrendeling - Kinderbeveiliging - Veiligheidsuitschakeling Aanduiding van de restwarmte	- **2,5" TFT kleur- en tekstdisplay met TouchControl toetsen** - Temperatuurvoorstel Actuele temperatuuraanduiding Weergave opwarming - Extra functies: Automatische ventilatie - Ontkalkingsprogramma - Reinigingsprogramma - Klapdeur met SoftClose en SoftOpening - AutoPilot: ondersteunend systeem voor perfecte kookresultaten met 20 automatische programma's - Elektronische klok - Binnenverlichting - Waterreservoir, inhoud: 1,3 l - Aanduiding leeg watterreservoir - Koelventilator - Kinderbeveiliging - Veiligheidsuitschakeling
Inhangrooster / Uittreksysteem	- Ovenruimte met inhangrooster (telescopisch uittreksysteem achteraf uit te rusten - in optie)	
Design	- Intuïtieve bedieningsring	- Intuïtieve bedieningsring
Technische informatie	- Afmetingen toestel (HxBxD): 455 x 595 x 548 mm - Inbouwafmetingen (HxBxD): 450 - 455 x 560 - 568 x 550 mm	- Afmetingen toestel (HxBxD): 455 x 595 x 548 mm - Inbouwafmetingen (HxBxD): 450 - 455 x 560 - 568 x 550 mm
Toebehoren	- Blz. 58-59	- Blz. 58-59
Techn. schema's	- Blz. 232-239	- Blz. 232-239
Marktprijs/ Kleur	- CRG656BS3 - Inox € 1399,99*	- CDG634BS1 - Inox € 1199,99* - CDG634BW1 - Wit € 1199,99* - CDG634BB1 - Zwart € 1199,99*

Compacte combi-microgolfovens







Combi-microgolfoven met Added Steam	Combi-microgolfoven	Combi-microgolfoven
CNG6764S6 - Serie 8	**CMG6764S1 - Serie 8**	**CMG676BS1 - Serie 8**
- Pyrolytische reiniging - Pyrolysebestendige inhangroosters en bakplaat	- Pyrolytische reiniging - Pyrolysebestendige inhangroosters en bakplaat	- Pyrolytische reiniging - Pyrolysebestendige inhangroosters en bakplaat
- 14 verwarmingswijzen: 4D warme lucht, Warme lucht ECO, Boven-/ onderwarmte, Boven-/onderwarmte ECO, Geventileerde infraroodgrill, Grote grill, Kleine grill, Pizzastand, Onderwarmte, Intensieve warmte, Langzaam garen, Voorverwarmen, Drogen, Warmhouden - Bijkomende verwarmingswijzen met stoom: Regenereren, Rijzen van deeg - Bijkomende verwarmingswijzen met microgolf: Microgolf, microCombi (varioSpeed) - Maximaal vermogen: 900 W - 5 microgolf vermogens (90 W, 180 W, 360 W, 600 W, 900 W) met inverter - Temperatuurregeling: 30 °C - 300 °C - Binnenruimte (45 l**) in antraciet email	- 14 verwarmingswijzen: 4D warme lucht, Warme lucht ECO, Boven-/ onderwarmte, Boven-/onderwarmte ECO, Geventileerde infraroodgrill, Grote grill, Kleine gril, Pizzastand, Onderwarmte, Intensieve warmte, Langzaam garen, Voorverwarmen, Drogen, Warmhouden - Bijkomende verwarmingswijzen met microgolf: Microgolf, microCombi (varioSpeed) - Maximaal vermogen: 900 W; 5 microgolf vermogens (90 W, 180 W, 360 W, 600 W, 900 W) met inverter - Temperatuurregeling: 30 °C - 300 °C - Binnenruimte (45 l**) in antraciet email	- 12 verwarmingswijzen: 4D warme lucht, Warme lucht ECO, Boven-/ onderwarmte, Boven-/onderwarmte ECO, Geventileerde infraroodgrill, Grote grill, Kleine gril, Pizzastand, Onderwarmte, Langzaam garen, Voorverwarmen, Warmhouden - Bijkomende verwarmingswijzen met microgolf: Microgolf, microCombi (varioSpeed) - Maximaal vermogen: 900 W; 5 microgolf vermogens (90 W, 180 W, 360 W, 600 W, 900 W) met inverter - Temperatuurregeling: 30 °C - 300 °C - Binnenruimte (45 l**) in antraciet email
- **Home Connect via WLAN (bediening op afstand)** - **3 x 2,5" TFT grafische kleurendisplay met DirectTouch-functie** - Temperatuurvoorstel Actuele temperatuuraanduiding Weergave opwarming - Extra functies: Ontkalkingsprogramma Droogfunctie - Klapdeur, Oven met SoftClose deur, gedempt openen en sluiten - **Assist - PerfectRoast - PerfectBake** - Elektronische klok - Automatisch snel voorverwarmen - Uitschakelbare LED-verlichting - Waterreservoir, inhoud: 1 l - Aanduiding leeg watterreservoir - Dampgenerator buiten de ovenruimte - Koelventilator - Kinderbeveiliging - Veiligheidsuitschakeling - Aanduiding van de restwarmte	- **3 x 2,5" TFT grafische kleurendisplay met DirectTouch-functie** - Temperatuurvoorstel Actuele temperatuuraanduiding Weergave opwarming - Klapdeur, Oven met SoftClose deur, gedempt openen en sluiten - **Assist - PerfectRoast - PerfectBake** - Elektronische klok - Automatisch snel voorverwarmen - Uitschakelbare LED-verlichting - Koelventilator - Kinderbeveiliging - Veiligheidsuitschakeling - Aanduiding van de restwarmte	- **3 x 2,5" TFT grafische kleurendisplay met DirectTouch-functie** - Temperatuurvoorstel Actuele temperatuuraanduiding Weergave opwarming - Klapdeur, Oven met SoftClose deur, gedempt openen en sluiten - **Assist** - Elektronische klok - Automatisch snel voorverwarmen - LED-verlichting, Uitschakelbare ovenverlichting - Koelventilator - Kinderbeveiliging - Veiligheidsuitschakeling - Aanduiding van de restwarmte
- Ovenruimte met inhangroosters en telescopische rail op 1 niveau, pyrolysebestendig	- Ovenruimte met inhangroosters en telescopische rail op 1 niveau, pyrolysebestendig	- Ovenruimte met inhangrooster (telescopisch uittreksysteem niet achteraf uit te rusten - in optie)
- Intuïtieve bedieningsring	- Intuïtieve bedieningsring	- Intuïtieve bedieningsring
- Afmetingen toestel (HxBxD): 455 x 595 x 548 mm - Inbouwafmetingen (HxBxD): 450 - 455 x 560 - 568 x 550 mm	- Afmetingen toestel (HxBxD): 455 x 595 x 548 mm - Inbouwafmetingen (HxBxD): 450 - 455 x 560 - 568 x 550 mm	- Afmetingen toestel (HxBxD): 455 x 595 x 548 mm - Inbouwafmetingen (HxBxD): 450 - 455 x 560 - 568 x 550 mm
- Blz. 58-59	- Blz. 58-59	- Blz. 58-59
- Blz. 232-239	- Blz. 232-239	- Blz. 232-239
- CNG 6764S6 - Inox € 2299,99*	- CMG6764S1 - Inox € 1999,99*	- CMG676BS1 - Inox € 1699,99*

* Vrijblijvend aanbevolen marktprijs. BTW en Recupelbijdrage € 1 inbegrepen.
** Volgens de norm EN50304: 2009.

Compacte combi-microgolfovens





	Combi-microgolfoven	Combi-microgolfoven
	CMG656BS1 - Serie 8	**CMG636BS1 - Serie 8**
	EcoClean Direct	EcoClean
Reiniging	- **EcoClean Direct**: achterwand, zijwanden, plafond	- EcoClean: achterwand
Oventype/ verwarmings-wijze	- Compacte combi-microgolfoven met 12 verwarmingswijzen: 4D warme lucht, Warme lucht ECO, Boven-/ onderwarmte, Boven-/onderwarmte ECO, Geventileerde infraroodgrill, Grote grill, Kleine grill, Pizzastand, Onderwarmte, Langzaam garen, Voorverwarmen, Warmhouden - Bijkomende verwarmingswijzen met microgolf: Microgolf, microCombi (VarioSpeed) - Maximaal vermogen: 900 W; 5 microgolf vermogens (90 W, 180 W, 360 W, 600 W, 900 W) met inverter - Temperatuurregeling: 30 °C - 300 °C - Binnenruimte (45 l**) in antraciet email	- Compacte combi-microgolfoven met 12 verwarmingswijzen: 4D warme lucht, Warme lucht ECO, Boven-/ onderwarmte, Boven-/onderwarmte ECO, Geventileerde infraroodgrill, Grote grill, Kleine grill, Pizzastand, Onderwarmte, Langzaam garen, Voorverwarmen, Warmhouden - Bijkomende verwarmingswijzen met microgolf: Microgolf, microCombi (VarioSpeed) - Maximaal vermogen: 900 W; 5 microgolf vermogens (90 W, 180 W, 360 W, 600 W, 900 W) met inverter - Temperatuurregeling: 30 °C - 300 °C - Binnenruimte (45 l**) in antraciet email
Comfort / Zekerheid	- **3 x 2,5" TFT grafische kleurendisplay met DirectTouch-functie** - Temperatuurvoorstel Actuele temperatuuraanduiding Weergave opwarming - Klapdeur met SoftClose en SoftOpening - **Assist** - Elektronische klok - Automatisch snel voorverwarmen - LED-verlichting - Mechanische deurvergrendeling - Kinderbeveiliging - Veiligheidsuitschakeling Aanduiding van de restwarmte	- **3 x 2,5" TFT grafische kleurendisplay met DirectTouch-functie** - Temperatuurvoorstel Actuele temperatuuraanduiding Weergave opwarming - Klapdeur met SoftClose en SoftOpening - **Assist** - Elektronische klok - Automatisch snel voorverwarmen - LED-verlichting - Kinderbeveiliging - Veiligheidsuitschakeling Aanduiding van de restwarmte
Inhangrooster / Uittreksysteem	- Ovenruimte met inhangrooster	- Ovenruimte met inhangrooster
Design	- Intuïtieve bedieningsring	- Intuïtieve bedieningsring
Technische informatie	- Afmetingen toestel (HxBxD): 455 x 595 x 548 mm - Inbouwafmetingen (HxBxD): 450 - 455 x 560 - 568 x 550 mm	- Afmetingen toestel (HxBxD): 455 x 595 x 548 mm - Inbouwafmetingen (HxBxD): 450 - 455 x 560 - 568 x 550 mm
Toebehoren	- Blz. 58-59	- Blz. 58-59
Techn. schema's	- Blz. 232-239	- Blz. 232-239
Marktprijs/ Kleur	- CMG656BS1 - Inox € 1599,99*	- CMG636BS1 - Inox € 1479,99** - CMG636BW1 - Wit € 1479,99** - CMG636BB1 - Zwart € 1479,99**

Compacte multifunctionele ovens







Combi-microgolfoven	Multifunctionele oven	Multifunctionele oven
CMG633BS1 - Serie 8	**CBG675BS1 - Serie 8**	**CBG635BS1 - Serie 8**
AutoPilot	Energy A+ AutoPilot	Energy A+ AutoPilot EcoClean
	- Pyrolytische reiniging - Pyrolysebestendige inhangroosters en bakplaat - Volledig glazen binnendeur	- EcoClean achterwand - Volledig glazen binnendeur
- Compacte combi-microgolfoven met 6 verwarmingswijzen: 4D warme lucht, Warme lucht ECO, Geventileerde infraroodgrill, Grote grill, Kleine grill, Voorverwarmen - Bijkomende verwarmingswijzen met microgolf: Microgolf, microCombi constant - Temperatuurregeling: 30 °C - 275 °C - Maximaal vermogen: 900 W; 5 microgolf vermogens (90 W, 180 W, 360 W, 600 W, 900 W) met inverter - Binnenruimte (45 l**) in antraciet email	**- Energie-efficiëntieklasse: A+** - Compacte multifunctionele oven met 13 verwarmingswijzen: 4D warme lucht, Warme lucht ECO, Boven-/ onderwarmte, Boven-/onderwarmte ECO, Geventileerde infraroodgrill, Grote grill, Kleine grill, Pizzastand, Onderwarmte, Langzaam garen, Ontdooien, Voorverwarmen, Warmhouden - Temperatuurregeling: 30 °C - 300 °C - Binnenruimte (47 l**) in antraciet email	**- Energie-efficiëntieklasse: A+** - Compacte multifunctionele oven met 13 verwarmingswijzen: 4D warme lucht, Warme lucht ECO, Boven-/ onderwarmte, Boven-/onderwarmte ECO, Geventileerde infraroodgrill, Grote grill, Kleine grill, Pizzastand, Onderwarmte, Langzaam garen, Ontdooien, Voorverwarmen, Warmhouden - Temperatuurregeling: 30 °C - 300 °C - Binnenruimte (47 l**) in antraciet email
- **2,5" TFT kleur- en tekstdisplay met TouchControl toetsen** - Temperatuurvoorstel Actuele temperatuuraanduiding Weergave opwarming - Klapdeur met SoftClose en SoftOpening - AutoPilot: ondersteunend systeem voor perfecte kookresultaten met 14 automatische programma's - Elektronische klok - Automatisch snel voorverwarmen - LED-verlichting - Mechanische deurvergrendeling - Kinderbeveiliging - Veiligheidsuitschakeling Aanduiding van de restwarmte	- **2,5" TFT kleur- en tekstdisplay met TouchControl toetsen** - Temperatuurvoorstel Actuele temperatuuraanduiding Weergave opwarming - Klapdeur met SoftClose en SoftOpening - AutoPilot: ondersteunend systeem voor perfecte kookresultaten met 10 automatische programma's - Elektronische klok - Automatisch snel voorverwarmen - Halogeenverlichting - Kinderbeveiliging - Veiligheidsuitschakeling Aanduiding van de restwarmte	- **2,5" TFT kleur- en tekstdisplay met TouchControl toetsen** - Temperatuurvoorstel Actuele temperatuuraanduiding Weergave opwarming - Klapdeur met SoftClose en SoftOpening - AutoPilot: ondersteunend systeem voor perfecte kookresultaten met 10 automatische programma's - Elektronische klok - Automatisch snel voorverwarmen - Halogeenverlichting - Kinderbeveiliging - Veiligheidsuitschakeling Aanduiding van de restwarmte
- Ovenruimte met inhangrooster	- Ovenruimte met inhangrooster (telescopisch uittreksysteem achteraf uit te rusten - in optie)	- Ovenruimte met inhangrooster (telescopisch uittreksysteem achteraf uit te rusten - in optie)
- Intuïtieve bedieningsring	- Intuïtieve bedieningsring	- Intuïtieve bedieningsring
- Afmetingen toestel (HxBxD): 455 x 595 x 548 mm - Inbouwafmetingen (HxBxD): 450 - 455 x 560 - 568 x 550 mm	- Afmetingen toestel (HxBxD): 455 x 595 x 548 mm - Inbouwafmetingen (HxBxD): 450 - 455 x 560 - 568 x 550 mm	- Afmetingen toestel (HxBxD): 455 x 595 x 548 mm - Inbouwafmetingen (HxBxD): 450 - 455 x 560 - 568 x 550 mm
- Blz. 58-59	- Blz. 58-59	- Blz. 58-59
- Blz. 232-239	- Blz. 232-239	- Blz. 232-239
- CMG633BS1 - Inox € 1249,99* - CMG633BW1 - Wit € 1249,99* - CMG633BB1 - Zwart € 1249,99*	- CBG675BS1 - Inox € 1099,99*	- CBG635BS1 - Inox € 899,99*

* Vrijblijvend aanbevolen marktprijs. BTW en Recupelbijdrage € 1 inbegrepen.
** Vrijblijvend aanbevolen marktprijs - BTW inbegrepen.

Warmhoudladen en toebehorenlade







	Warmhoudlade	Warmhoudlade	Toebehorenlade
	BID630NS1 - Serie 8	**BIC630NS1 - Serie 8**	**BIE630NS1 - Serie 8**
Oventype/ verwarmings-wijze	**Gebruiksmogelijkheden:** - 5 gebruiksmogelijkheden: Rijzen van gistdeeg, Ontdooien, Warmhouden, Verwarmen van vaatwerk, Zacht garen - Binnenruimte (52 l) in inox	**Gebruiksmogelijkheden:** - 5 gebruiksmogelijkheden: Rijzen van gistdeeg, Ontdooien, Warmhouden, Verwarmen van vaatwerk, Zacht garen - Binnenruimte (20 l) in inox	**Gebruiksmogelijkheden:** - Opberglade - Binnenruimte (21 l) in inox
Comfort / Zekerheid	- Verwarmingsplaat uit hardglas - 4 temperatuurvermogens: ca. 30°C - 80°C (glasoppervlaktetemperatuur) - Max belading: 192 espressokopjes of 40 borden (26cm) tot 25 kg - Koelfront - Telescopische lade - Push Pull (zonder handgreep)	- Verwarmingsplaat uit hardglas - 4 temperatuurvermogens: ca. 30°C - 80°C (glasoppervlaktetemperatuur) - Max belading: 64 espressokopjes of 12 borden (26cm) tot 25 kg - Koelfront - Telescopische lade - Push Pull (zonder handgreep)	- Lade met antislipmat, maximale belading 15 kg - Push Pull (zonder handgreep)
Inhangrooster / Uittreksysteem			
Design			
Technische informatie	- Afmetingen toestel (HxBxD): 290 x 594 x 548 mm - Inbouwafmetingen (HxBxD): 290 x 560 - 568 x 550 mm	- Afmetingen toestel (HxBxD): 140 x 594 x 548 mm - Inbouwafmetingen (HxBxD): 140 x 560 - 568 x 550 mm	- Afmetingen toestel (HxBxD): 140 x 594 x 500 mm - Inbouwafmetingen (HxBxD): 140 x 560 - 568 x 550 mm
Toebehoren	- Blz. 58-59	- Blz. 58-59	- Blz. 58-59
Techn. schema's	- Blz. 232-239	- Blz. 232-239	- Blz. 232-239
Marktprijs/ Kleur	- BID630NS1 - Inox € 749,99*	- BIC630NS1 - Inox € 699,99* - BIC630NW1 - Wit € 699,99* - BIC630NB1 - Zwart € 699,99*	- BIE630NS1 - Inox € 379,99*

* Vrijblijvend aanbevolen marktprijs. BTW en Recupelbijdrage € 1 inbegrepen.
** Vrijblijvend aanbevolen marktprijs - BTW inbegrepen.

Volledig automatische espressomachine



Volledig automatische espressomachine

	CTL636ES6 - Serie 8	
Algemene informatie	**Volautomatische espressomachine - Inox, Zwart** - De inbouw koffie volautomaat met OneTouch functie: zorgt voor veel variatie en comfort. - Intelligent Heater inside: steeds de optimale watertemperatuur en onovertroffen - oneTouch DoubleCup: Alle koffie of melkspecialiteiten met één druk op de knop - zelfs twee kopjes op hetzelfde moment - MyCoffee functie: Bewaar 8 favoriete koffievoorkeuren - AromaDouble Shot: extra sterke, minder bittere koffie - AutoMilk Clean: De volautomatische reiniging van het melksysteem met hete stoom na elke bereiding	
Smaak	- AromaPro Concept: optimale aandrukkracht voor de koffiemaling - Watertemperatuur: koffietemperatuur (3 mogelijkheden), warmwatertemperatuur (4 mogelijkheden) - Optioneel waterfilter geïntegreerd Intenza waterfilter	
Comfort / Zekerheid	**- Home Connect via WLAN (bediening op afstand)** **- TFT grafische kleurendisplay met DirectTouch-functie** - individualCup Volume: inhoud kan nauwkeurig ingesteld worden - Koffie uitloop en melkopschuimer in hoogte te verstellen: tot 15cm - Zijdelings afneembaar XXL-waterreservoir met 2.4 l inhoud - Flexible melktoevoer: meegeleverde melkcontainer of direct uit een melkpak - Verkorte handleiding altijd bij de hand in apparaat	
Prestatie	- SilentCeram Drive: hoogwaardig keramisch maalwerk - Melkschuim, warme melk en Warm water afzonderlijk verkrijgbaar - Minimalisering van de opwarmtijd: de snelste eerste kop - Pompdruksysteem 19 bar - Afzonderlijke invoerschacht voor gemalen koffie - 15.000 koppen garantie geldig bij niet-commercieel gebruik en binnen 24 maanden	
Hygiëne / Reiniging	- Verwijderbare brouweenheid - Volautomatische stoomreiniging van het melksysteem na ieder bereid koffie- of melkspecialiteit - Melkschuimtoebehoren eenvoudig te reinigen onder stromend water of in de vaatwasser - Automatisch spoelprogramma bij Uitschakelen, Inschakelen - Uitneembare druppelschaal met koffiedikreservoir - Automatisch reinigings- en ontkalkingsprogramma (combineerbaar via calc'n clean)	
Divers	- Bonenreservoir (500 g) - Verlichte toetsen, koffieuitloop - Instelbare maalgraad (traploos) - Displaytaal programmeerbaar - Kinderbeveiliging die verhindert dat het toestel ongewenst ingeschakeld wordt - Maximale aansluitwaarde: 1600 W	
Toebehoren	- Geïsoleerd melkreservoir met afneembaar metalen omhulsel (inhoud: 0.5 L) - Toebehoren: 1 x maatlepel, 1 x waterfilterpatroon, 1 x Testband, 1 x melkreservoir, 9 x Montageschroeven	
Technische informatie	- Afmetingen toestel (HxBxD): 455 x 594 x 356 mm - Inbouwafmetingen (HxBxD) 382 x 560 - 568 x 550 mm	
Marktprijs/ Kleur	- CTL636ES6 - Inox [1)] - CTL636ES1 - Inox - CTL636EB1 - Zwart	€ 2599,99* € 2499,99* € 2499,99*

* Vrijblijvend aanbevolen marktprijs. BTW en Recupelbijdrage € 0,05 inbegrepen.



Home Connect

Recht uit de keuken van de toekomst: de nieuwe Serie 8-espressomachine met Home Connect.

CoffeeWorld:
De Home Connect-functie biedt u een uitgebreide keuze uit diverse koffiespecialiteiten van over de hele wereld – van de Australische Flat White tot de Colombiaanse Cortado. Kies uw favoriete koffievariaties in 'CoffeeWorld' in de app op uw mobiele toestel.

CoffeePlaylist:
Toets gewoon de koffiewensen van uw gasten in op uw mobiele toestel, en stuur ze naar de playlist van uw koffiemachine.

Alles onder controle: de afstandsbediening:
Gebruik de Home Connect-functie om uw koffie te bestellen vanop uw smartphone of tablet. Van om het even waar.

Microgolfovens







	Microgolfoven	Microgolfoven	Microgolfoven
	CFA634GS1 - Serie 8	**BER634GS1 - Serie 8**	**BFR634GS1 - Serie 8**
Reiniging		- Volledig glazen binnendeur	- Volledig glazen binnendeur
Oventype/ verwarmings-wijze	- Maximaal vermogen: 900 W; 5 microgolf vermogens (90 W, 180 W, 360 W, 600 W, 900 W) met inverter - Binnenruimte (36 l) in inox	- Inbouw microgolven met 2 verwarmings-wijzen: Microgolven, Variabele grill - Maximaal vermogen: 900 W; 5 microgolf vermogens (90 W, 180 W, 360 W, 600 W, 900 W) met inverter - Grill combineerbaar met 3 microgolfvermogens 360/180/90 W - Binnenruimte (21 l) in inox	- Maximaal vermogen: 900 W; 5 microgolf vermogens (90 W, 180 W, 360 W, 600 W, 900 W) met inverter - Binnenruimte (21 l) in inox
Comfort / Zekerheid	**- 2,5 TFT kleur- en tekstdisplay met TouchControl toetsen** - AutoPilot: ondersteunend systeem voor perfecte kookresultaten met 9 automatische programma's - Programmering mogelijk van 3 opeenvolgende verwarmingswijzen - Halogeenverlichting - Elektronische klok	- 2,5 TFT kleur- en tekstdisplay met TouchControl toetsen - AutoPilot: ondersteunend systeem voor perfecte kookresultaten met 10 automatische programma's - LED-verlichting - Draaideur met zijdelingse opening - scharnieren rechts	- 2,5 TFT kleur- en tekstdisplay met TouchControl toetsen - AutoPilot: ondersteunend systeem voor perfecte kookresultaten met 7 automatische programma's - LED-verlichting - Draaideur met zijdelingse opening - scharnieren rechts
Design	- Intuïtieve bedieningsring	- Verlichte bedieningsring en TouchControl bediening	- Verlichte bedieningsring en TouchControl bediening
Technische informatie	- Afmetingen toestel (HxBxD): 455 x 595 x 563 mm - Inbouwafmetingen (HxBxD): 450 x 560 x 550 mm	- Afmetingen toestel (HxBxD): 382 x 594 x 318 mm - Inbouwafmetingen (HxBxD): 362 - 382 x 560 - 568 x 300 mm	- Afmetingen toestel (HxBxD): 382 x 594 x 318 mm - Inbouwafmetingen (HxBxD): 362 - 382 x 560 - 568 x 300 mm
Toebehoren	- Blz. 58-59	- Blz. 58-59	- Blz. 58-59
Techn. schema's	- Blz. 232-239	- Blz. 232-239	- Blz. 232-239
Marktprijs/ Kleur	- CFA634GS1 - Inox € 999,99*	- BER634GS1 - Inox (Sch. rechts) € 799,99* - BEL634GS1 - Inox (Sch. links) € 799,99*	- BFR634GS1 - Inox (Sch. rechts) € 749,99* - BFL634GS1 - Inox (Sch. links) € 749,99*

* Vrijblijvend aanbevolen marktprijs. BTW en Recupelbijdrage € 1 inbegrepen.

Compacte toestellen

De nieuwe compacte Serie 6 ovens bieden u een combinatie van warme lucht, stoom en microgolfoven. De compacte toestellen zijn perfect combineerbaar met de Serie 6 60 cm ovens, voor een mooi design.



Compacte microgolfovens





	Microgolfoven met warme lucht en stoom	**Microgolfoven met stoom**
	CPA565GS0 - Serie 6 **NEW**	**COA565GS0 - Serie 6** **NEW**
		
Oventype/ verwarmings-wijze	- Compacte microgolfoven met warme lucht en stoom met de verwarmingswijzen: Microgolf, Stomen, Warme lucht, Geventileerde infraroodgrill, Grote grill - Maximaal vermogen: 1000 W; 5 microgolf-vermogens: 90 W, 180 W, 360 W, 600 W, 1000 W - Vermogen van de gril en microgolf: 90 W, 180 W, 360 W, 600 W combineerbaar - Grill van 2 kW - Alle verwarmingswijzen zijn apart of in combinatie met elkaar te gebruiken. - Drie verschillende stoomniveaus beschikbaar - Temperatuurregeling van 40 °C tot 230 °C - Volume van de binnenruimte: 36 l	- Compacte microgolfoven met stoom met de verwarmingswijzen: Microgolf, Stomen, Grote grill, Kleine grill - Maximaal vermogen: 1000 W; 5 microgolf-vermogens: 90 W, 180 W, 360 W, 600 W, 1000 W - Vermogen van de gril en microgolf: 90 W, 180 W, 360 W, 600 W combineerbaar - Grill van 2 kW - Alle verwarmingswijzen zijn apart of in combinatie met elkaar te gebruiken. - Drie verschillende stoomniveaus beschikbaar - Volume van de binnenruimte: 36 l
Comfort / Zekerheid	- Bediening met **witte LCD display** - Eenvoudig gebruiksconcept - Elektronische klok - Snel voorverwarmen - Klapdeur - **AutoPilot**: 30 automatische programma's - 4 ontdooi- en 26 kookprogramma's - LED-verlichting - Dampgenerator buiten de ovenruimte - Ontkalkingsprogramma - Automatische watertankherkenning - Waterreservoir, inhoud: 0.8 l - Kinderbeveiliging - Veiligheidsuitschakeling	- Bediening met **witte LCD display** - Eenvoudig gebruiksconcept - Elektronische klok - Klapdeur - **AutoPilot**: 15 automatische programma's - 4 ontdooi- en 11 kookprogramma's - LED-verlichting - Dampgenerator buiten de ovenruimte - Ontkalkingsprogramma - Automatische watertankherkenning - Waterreservoir, inhoud: 0.8 l - Kinderbeveiliging - Veiligheidsuitschakeling
Design	- Ovenruimte in inox - Verzinkbare draaiknoppen	- Ovenruimte in inox - Verzinkbare draaiknoppen
Technische informatie	- Inbouw mogelijk in een kolomkast - Afmetingen toestel (HxBxD): 455 x 594 x 545 mm - Inbouwafmetingen (HxBxD): 450-452 x 560-568 x 550 mm	- Inbouw mogelijk in een kolomkast - Afmetingen toestel (HxBxD): 455 x 594 x 545 mm - Inbouwafmetingen (HxBxD): 450-452 x 560-568 x 550 mm
Toebehoren	- Blz. 58-59	- Blz. 58-59
Techn. schema's	- Blz. 232-239	- Blz. 232-239
Marktprijs/ Kleur	- CPA5665GS0 - Inox € 1199,99*	- COA565GS0 - Inox € 999,99*

Warmhoudlade







Microgolfoven	Microgolfoven	Warmhoudlade
CMA585MS0 - Serie 6 **NEW**	**BEL554MS0 - Serie 6** **NEW**	**BIC510NS0 - Serie 6** **NEW**
AutoPilot	AutoPilot	
- Combi-microgolfoven met de verwarmingswijzen: Microgolf, warme lucht, Geventileerde infraroodgrill - Maximaal vermogen: 900 W; 5 microgolf vermogens: 90 W, 180 W, 360 W, 600 W, 900 W - Vermogen van de gril en microgolf: 90 W, 180 W, 360 W, 600 W combineerbaar - Temperatuurregeling van 40 °C tot 230 °C - Grill van 1.75 kW - Microgolfoven apart of in combinatie te gebruiken - Volume van de binnenruimte: 44 l	- Microgolfoven, 900 W; 5 vermogens (90 W, 180 W, 360 W, 600 W, 900 W) met inverter - Grill van 1,2 kW - Binnenruimte (25 l) in inox	**Gebruiksmogelijkheden:** - 4 gebruiksmogelijkheden: Rijzen van gistdeeg, Ontdooien, Warmhouden, Verwarmen van vaatwerk - Binnenruimte (23 l) in inox
- Bediening met **witte LCD display** - Eenvoudig gebruiksconcept - Elektronische klok - Snel voorverwarmen - Klapdeur - **AutoPilot**: 15 automatische programma's - 4 ontdooi- en 3 kookprogramma's met microgolffunctie , 8 programma's met combinatie - LED-verlichting - Metalen draaiplateau (36 cm) - Kinderbeveiliging - Veiligheidsuitschakeling	- Eenvoudig gebruiksconcept - Microgolf kan afzonderlijk of in combinatie met grill gebruikt worden - AutoPilot: 8 automatische programma's - Glazen draaiplateau (31,5 cm) - Draaideur met venster	- Metalen verwarmingsplaat - 4 temperatuurvermogens: ca. 30°C - 80°C (glasoppervlaktetemperatuur) - Max belading: 64 espressokopjes of 12 borden (26cm) tot 15 kg - Koelfront - Telescopische lade - Push Pull (zonder handgreep)
- Ovenruimte in inox - Verzinkbare draaiknoppen		
- Inbouw mogelijk in een kolomkast - Afmetingen toestel (HxBxD): 454 x 594 x 570 mm - Inbouwafmetingen (HxBxD): 450-452 x 560-568 x 550 mm	- Afmetingen toestel (HxBxD): 382 x 594 x 388 mm - Inbouwafmetingen (HxBxD): 380 x 560 x 550 mm	- Afmetingen toestel (HxBxD): 140 x 594 x 548 mm - Inbouwafmetingen (HxBxD): 140 x 560 - 568 x 550 mm
- Blz. 58-59	- Blz. 58-59	- Blz. 58-59
- Blz. 232-239	- Blz. 232-239	- Blz. 232-239
- CMA585MS0 - Inox € 849,99*	- BEL554MS0 - Inox € 549,99*	- BIC510NS0 - Inox € 599,99*

* Vrijblijvend aanbevolen marktprijs. BTW en Recupelbijdrage € 1 inbegrepen.

Toebehoren voor ovens in optie

Ref.	Toebehoren voor ovens	Marktprijs	HNG6764S6	HMG636RS1	HSG636XS6	HSG656XS1	HSG636ES1	HRG67533S2	HRG635BS1	HBG676ES6	HBG636ES1	HBG67533S1	HBG675BS1	HBG655BS1	HBG634BS1	HBG632BS1	HBA573B3S0	HBA556B0S0	HBA537B0S0	HBA533B3S0	CSG656RS6	CSG656BS1	CSG636BS1	CRG656BS3	CDG634BS1	CNG6764S6	CMG6764S1	CMG676BS1	CMG656BS1	CMG636BS1	CMG633BS1	CBG675BS1	CBG635BS1
HEZ634000	Combi-rooster standaard	€ 15,99*						●	●	●	●	●	●	●	●	●	●	●	●	●												●	●
HEZ664000	Combi-rooster stoom	€ 19,99*			●	●	●														●	●	●										
HEZ634080	Combi-rooster microgolf	€ 19,99*	●	●																						●	●	●	●	●	●		
HEZ625071	Grill plaat	€ 35,99*	●	●	●	●	●	●	●	●	●	●	●	●	●	●	●	●	●	●	●	●	●	●		●	●	●	●	●	●	●	●
HEZ636000	Glazen plaat	€ 30,99*	●	●	●	●	●	●	●	●	●	●	●	●	●	●	●	●	●	●	●	●	●	●		●	●	●	●	●	●	●	●
HEZ333001	Deksel voor Profi braadpan comfort	€ 46,99															●	●	●	●													
HEZ530000	2 halve geëmailleerde bakplaten	€ 49,99															●	●	●	●													
HEZ531000	Geëmailleerde bakplaat	€ 35,99															●	●	●	●													
HEZ531010	Geëmailleerde bakplaat met antikleeflaag	€ 49,99															●	●	●	●													
HEZ532000	Universele braadslede	€ 39,99															●	●	●	●													
HEZ532010	Universele braadslede met antikleeflaag	€ 59,99															●	●	●	●													
HEZ631070	Geëmailleerde bakplaat (Sta/Ste/Mic/Pyro)	€ 40,99*	●	●	●	●	●	●	●	●	●	●	●	●	●	●					●	●	●	●		●	●	●	●	●	●	●	●
HEZ631010	Geëmailleerde bakplaat, antikleeflaag (Sta/Ste/Mic)	€ 60,99*		●	●	●	●		●		●			●	●	●					●	●	●	●					●	●	●		●
HEZ632010	Universele braadslede, antikleeflaag (Sta/Ste/Mic)	€ 65,99*		●	●	●	●		●		●			●	●	●					●	●	●	●					●	●	●		●
HEZ632070	Universele braadslede (Sta/Ste/Mic/Pyro)	€ 45,99*	●	●	●	●	●	●	●	●	●	●	●	●	●	●					●	●	●	●		●	●	●	●	●	●	●	●
HEZ633070	Extra diepe braadslede	€ 89,99*	●	●	●	●	●	●	●	●	●	●	●	●	●	●	●	●	●	●	●	●	●	●		●	●	●	●	●	●	●	●
HEZ36D663G	Inox schaal, geperforeerd XL (= baking tray size)	€ 79,99*			●	●	●														●	●	●		●								
HEZ36D643G	Inox schaal, geperforeerd L (= 2/3 GN)	€ 72,99*			●	●	●														●	●	●		●								
HEZ36D264G	Inox schaal, geperforeerd M (= 1/2 GN)	€ 64,99*			●	●	●														●	●	●		●								
HEZ36D163G	Inox schaal, geperforeerd S (= 1/3 GN)	€ 56,99*			●	●	●														●	●	●		●								
HEZ36D643	Inox schaal, niet geperforeerd L (= 2/3 GN)	€ 61,99*			●	●	●														●	●	●		●								
HEZ36D264	Inox schaal, niet geperforeerd M (= 1/2 GN)	€ 54,99*			●	●	●														●	●	●		●								
HEZ36D163	Inox schaal, niet geperforeerd S (= 1/3 GN)	€ 46,99*			●	●	●														●	●	●		●								
HEZ36D153P	Porseleinen schaal 1/3	€ 59,99*			●	●	●														●	●	●		●								
HEZ36D353P	Porseleinen schaal 2/3	€ 69,99*			●	●	●														●	●	●		●								
	Extra's																																
HEZ617000	Pizzavorm	€ 25,99*	●	●	●	●	●	●	●	●	●	●	●	●	●	●	●	●	●	●	●	●	●	●	●	●	●	●	●	●	●	●	●
HEZ327000	Brood- en pizzasteen	€ 159,99*	●	●	●	●	●	●	●	●	●	●	●	●	●	●	●	●	●	●	●	●	●	●	●	●	●	●	●	●	●	●	●
HEZ635000	Grillset	€ 99,99*	●	●	●	●	●	●	●	●	●	●	●	●	●	●					●	●	●	●	●	●	●	●	●	●	●	●	●
HEZ660060	Afwerkingsstrip ovens zwart (1 x tussen en 1 x onder)	€ 25,99*	●	●	●	●	●	●	●	●	●	●	●	●	●	●	●	●	●	●	●	●	●	●	●	●	●	●	●	●	●	●	●
HEZ660050	Afwerkingsstrip ovens zwart (1 x onder)	€ 14,99*	●	●	●	●	●	●	●	●	●	●	●	●	●	●	●	●	●	●	●	●	●	●	●	●	●	●	●	●	●	●	●
	Telescopische uittreksystemen																																
HEZ638300	Telescopische rails op 3 niveaus, standaard	€ 139,99*							●		●			●	●	●	●	●	●	●													
HEZ638D30	Telescopische rails op 3 niveaus, steam	€ 159,99*					●																										
HEZ638370	Telescopische rails op 3 niveaus, pyro	€ 149,99*								●		●	●																				
HEZ638200	Telescopische rails op 2 niveaus, standaard	€ 119,99*							●		●			●	●	●																	
HEZ638270	Telescopische rails op 2 niveaus, pyro	€ 129,99*								●		●	●																				
HEZ638100	Telescopische rails op 1 niveau, standaard	€ 99,99*							●		●			●	●	●																	
HEZ638D10	Telescopische rails op 1 niveau, steam	€ 119,99*					●																										
HEZ638170	Telescopische rails op 1 niveau, pyro	€ 109,99*								●		●	●																				
HEZ638108	Telescopische rails op 1 niveau, standaard 45 cm	€ 99,99*																															●
HEZ638D18	Telescopische rails op 1 niveau, steam 45 cm	€ 119,99*																			●	●	●										
HEZ638178	Telescopische rails op 1 niveau, pyro 45 cm	€ 109,99*																														●	
HEZ538000	varioClip rail	€ 49,99															●	●	●	●													
HEZ538200	Telescopische rails op 2 niveaus	€ 109,99															●	●	●	●													
HEZ538S00	Telescopische rails op 2 niveaus en varioClip rail	€ 139,99															●	●	●	●													

* Vrijblijvend aanbevolen marktprijs BTW inbegrepen.



HEZ631070

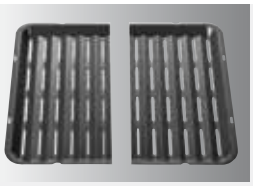

HEZ625071



HEZ634000
HEZ664000 (Stoomovens)
HEZ63080 (Microgolfovens)



HEZ864000



HEZ632070



HEZ324000



HEZ633070



HEZ617000



HEZ327000



HEZ636000

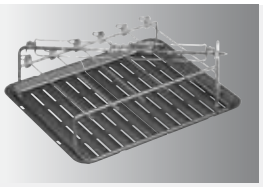

HEZ635000



HEZ631070 - HEZ632070



HEZ36D663G



HEZ36D643 - HEZ36D643G



HEZ36D613 - HEZ36D613G



HEZ35D353P - HEZ36D153P



HEZ86D000 - voor compact 38
microgolfoven: € 77,99*

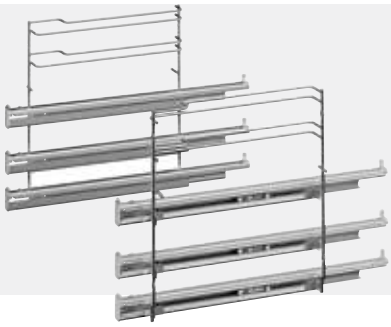

HEZ638300 - HEZ638D30 - HEZ638370

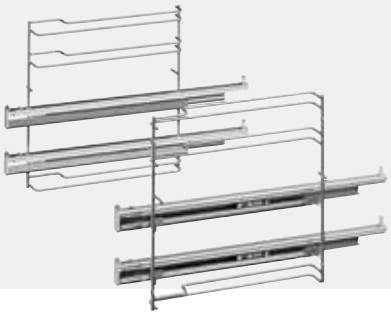

HEZ638200 - HEZ638270

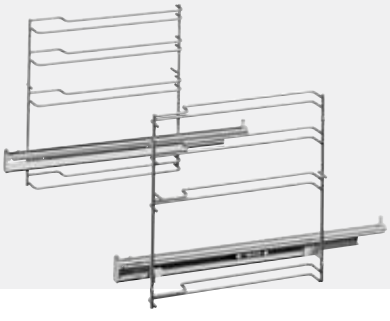

HEZ638100 - HEZ638D10 - HEZ638170
HEZ638108 - HEZ638D18 - HEZ638178

* Vrijblijvend aanbevolen marktprijs BTW inbegrepen.



Kookplaten

Eenvoudig, slim koken: onze FlexInduction-, inductie- en keramische kookplaten zijn zo ontworpen dat koken en bakken zo weinig mogelijk moeite kost, en dat u altijd een perfect resultaat op tafel kan zetten. Functies die de kok helpen, zoals PerfectCook en PerfectFry, doen het werk voor u, zodat u uw favoriete gerecht op de ideale temperatuur kan bereiden. Hoe complex de maaltijd ook is die u in gedachten hebt, dankzij de ongeziene flexibiliteit van de kookplaten en de gebruiksvriendelijkheid van het bedieningssysteem wordt koken altijd een plezier.



Overkokende potten zijn nu voorgoed verleden tijd.

De juiste temperatuur is van cruciaal belang voor wie perfecte kookresultaten wil bereiken. Een paar graden te warm en de risotto brandt aan, de melk kookt over en de worst barst open in de pan. Maar wanneer u kookt met de PerfectCook-sensor, controleert die voor u de temperatuur van de pan en past die automatisch de temperatuur aan. Te lang garen, aanbranden en overkoken, dat is nu eindelijk voorbij.



PerfectCook



De temperatuur in de pan bepaalt of een maaltijd perfect wordt bereid. Met PerfectCook wordt het makkelijk om altijd op de juiste temperatuur te koken. U kiest gewoon één keer de gewenste temperatuur. Tijdens het koken controleert en regelt de sensor de temperatuur automatisch, zodat u dit niet voortdurend zelf hoeft te doen. U kan ook op de sensor vertrouwen om te vermijden dat uw pan overkookt of u uw gerechten te lang laat garen - en dat op alle kookvlakken tot wel drie pannen tegelijkertijd.



De PerfectCook-sensor wordt magnetisch bevestigd op de pan en verstuurt alle nodige informatie naar de kookplaat. PerfectCook is eenvoudig te activeren door op de knop van de sensor te drukken en daarna te bevestigen op de kookplaat zelf. Wanneer de gewenste temperatuur is bereikt, wordt een signaal gegeven.

Zo makkelijk wordt koken met PerfectCook:



Aan de buitenkant van een inductiepan is een platte, magnetische ring bevestigd die mee in de vaatwasser kan.



De PerfectCook-sensor, die ook magnetisch is, kan makkelijk aan de ring worden bevestigd. Wanneer u de functie niet nodig heeft, kan u deze even makkelijk weer verwijderen.



De PerfectCook-sensor wordt geactiveerd door gewoon op de knop te drukken. Het kookplezier kan beginnen.

Perfecte resultaten dankzij de vijf temperatuurniveaus van PerfectCook:



1 **60-70°C**
Ideaal om eten te ontdooien, op te warmen en warm te houden



2 **80-90°C**
Perfect om iets te laten trekken en te laten stoven



3 **90-100°C**
Geschikt om te koken en te laten sudderen



4 **110-120°C**
Perfect om te koken in een snelkookpan



5 **170-180°C**
De ideale temperatuur om te frituren

Er zijn veel manieren om de perfecte biefstuk te bakken. Hier een shortcut:

Wat is er lekkerder dan een perfecte biefstuk? Precies gebakken zoals u dat wil en niet te gaar. Maar om de beste smaak te krijgen, heeft u niet alleen een vers stukje vlees van een goede slager nodig. Ook de ideale baktemperatuur is van cruciaal belang. Als die te hoog is, zal zelfs de beste biefstuk te snel garen of misschien wel aanbranden. Het maakt niet uit hoe u uw biefstuk het liefst heeft bleu, à point of bien cuit: vlees precies bakken zoals u dat wil, is nu kinderspel. Tijdens het bakken controleert de PerfectFry-sensor de temperatuur van de pan. Vanaf nu bakt u dus keer op keer gegarandeerd de perfecte biefstuk.



PerfectFry



De perfecte biefstuk bakken begint bij de juiste temperatuur van de olie aangezien elke olie een ander rookpunt heeft. Als de temperatuur niet precies binnen de juiste waarden wordt gehouden, kan de olie snel aanbranden. Zo ligt het rookpunt van zonnebloemolie rond 210–225°C, terwijl dit voor olijfolie van eerste persing rond 130–180°C ligt. PerfectFry zegt u wanneer de olie die u gebruikt de ideale temperatuur heeft bereikt.

Zo werkt PerfectFry:



Kies het kookvlak dat u wil gebruiken.



Activeer PerfectFry op het bedieningspaneel.



Kies dan de optimale temperatuur. De pan wordt op de gewenste temperatuur gebracht en deze wordt daarna automatisch geregeld. De kookplaat geeft een geluidssignaal en er gaat een lampje branden wanneer de temperatuur is bereikt: de biefstuk kan nu op de ideale warmte worden gebakken.

Perfecte resultaten met de vijf temperatuurniveaus van PerfectFry:



1 **Zeer laag**
Ideaal om sauzen te koken



2 **Laag**
Geschikt voor bakken met olijfolie van eerste persing of voor bijvoorbeeld omeletten



3 **Medium-laag**
Om vis, vleesballetjes of worst perfect te bakken



4 **Medium-hoog**
Om de perfecte biefstuk te bakken (à point of bien cuit), of voor ragout of groenten



5 **Hoog**
Perfect om aardappelen of om een biefstuk bleu te bakken

Meer vrijheid voor u: kies uw eigen kookplaat.

Of u nu kookt met FlexInduction, inductie of een keramische kookplaat - met de opties in ons gamma zijn de mogelijkheden quasi oneindig.

PowerInduction
Snel en veilig koken. Met inductiekookplaten wordt enkel warmte gegenereerd waar deze echt nodig is: op de onderkant van de pan. Dat betekent niet alleen dat het water in een inductiepan sneller wordt opgewarmd, maar ook dat dit veiliger gebeurt. Zo is er heel weinig gevaar dat kleine of grote vingers zich verbranden aan het glas van het kookvlak doordat het geen hoge temperaturen bereikt. Dankzij de automatische pandetectie schakelt de kookplaat zichzelf bovendien uit wanneer er geen pan op het kookvlak staat.

CombiInduction
Als u ooit plaats nodig heeft voor een groter stuk kookgerei, zoals een braadslee, kan u twee aparte kookvlakken combineren tot één groot, en kan u met CombiZone ook de temperatuurbediening van de twee vlakken samenvoegen.

CombiInduction met MoveMode
MoveMode maakt ook het koken op de CombiZone een heel stuk makkelijker voor u. Zodra deze functie met één druk op de knop is geactiveerd, hoeft u de temperatuur van de kookplaat niet meer aan te passen om een pan warm te houden. Want wanneer de MoveMode-functie geactiveerd is, wordt de CombiZone verdeeld in twee vlakken met voorgeprogrammeerde temperatuur. Zo kan u bijvoorbeeld uw maaltijd op het voorste vlak opzetten op 9, en dan op het achterste kookvlak warm houden op 1.

FlexInduction
Een of meerdere pannen, achter of naast elkaar - met FlexInduction van Bosch heeft u zelf de keuze. U kan uw kookplaat als een conventionele inductieplaat gebruiken, met vier aparte kookvlakken bijvoorbeeld, of deze met één druk op de knop samenvoegen tot twee grote kookvlakken. Zo kan u plaats maken voor een groter stuk kookgerei, zoals een braadslee, wanneer u dat wenst.



Uitbreidbare zone “FlexInduction Plus”
Dankzij de nieuwe, uitbreidbare FlexInduction-zone kan u nu zelfs ronde potten en pannen met een diameter van 30 cm of lange braadsleeën van 40 cm en accessoires makkelijk een plaats geven.

FlexInduction met MoveMode
Koken met MoveMode is volledig intuïtief en bijzonder handig. Toen u nog over een conventionele kookplaat beschikte moest u telkens zelf de temperatuur regelen: op stand 9 wanneer u uw soep opzette, op stand 5 om die te laten koken en op stand 1 om ze warm te houden. Als u FlexInduction-vlakken met MoveMode heeft, doet uw kookplaat dit voor u. Activeer MoveMode en de FlexZone verdeelt zichzelf in drie zones die zijn voorgeprogrammeerd op 9, 5 en 1. Zo wordt koken niet alleen makkelijker, u hoeft ook niet meer onder te doen voor professionele koks.

PowerTransfer
Als u tijdens het koken een pan van het ene kookvlak naar het andere verplaatst, hoeft u de temperatuur niet aan te passen - en u hoeft ongebruikte kookvlakken niet meer uit te schakelen. Als u namelijk het uitgebreide FlexInduction-vlak gebruikt, dan schakelt het vlak zichzelf uit. Bovendien onthoudt het nieuwe kookvlak de oude instellingen, zoals temperatuur en gaartijd - u hoeft dit enkel met een druk op de knop te bevestigen.

Printdesign
Kookplaten zijn niet alleen om mee te koken, ze moeten er ook goed uitzien. Met dat in het achterhoofd hebben we het printdesign op de nieuwe kookplaten van Bosch moderner en tijdlozer gemaakt.

Hood Control: bedien uw dampkap via uw kookplaat
Wanneer uw dampkap en kookplaat uitgerust zijn met een WiFi module, die interactie tussen beide toestellen mogelijk maakt, kunt u uw dampkap via u kookplaat bedienen. Meer info op pg. 113.

Home Connect
Pas de instellingen van uw kookplaat aan in de Home Connect app op uw smartphone of tablet. Met één simpele klik bevestigt u deze op de kookplaat.



Handig koken met Bosch betekent: zelfs als er iets fout gaat, loopt alles nog van een leien dakje.

Omdat u tijdens het koken al de handen vol heeft, zorgen de talloze functies ervoor dat u nauwelijks nog een vinger hoeft uit te steken.

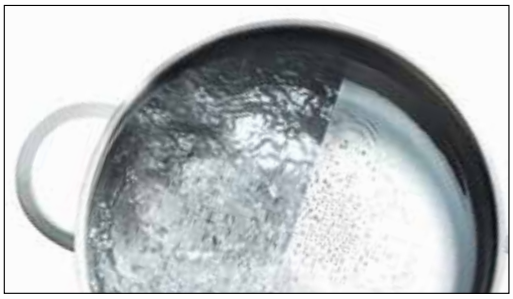

PowerBoost
We hebben andermaal het vermogen van onze inductiekookplaten verhoogd om u bij het koken net dat extra beetje kracht te geven. Zo kan u een pot met twee liter water bijna drie keer sneller aan de kook brengen dan op een conventionele keramische kookplaat.



PanBoost – klaar om sneller te bakken
Met PanBoost kan u nu pannen en gecoate potten nog sneller verwarmen zonder het risico te lopen dat u ze beschadigt. De PanBoost-functie kan gemakkelijk worden geselecteerd via de interface en ingesteld volgens de vereisten van uw bereiding, bijvoorbeeld naargelang u olie of water wilt verwarmen. Na nog geen dertig seconden kan u al beginnen te bakken.



QuickStart
Begin gewoon met koken: de nieuwe QuickStart-functie detecteert waar u de pan heeft geplaatst en geeft het kookvlak automatisch weer op de bedieningsinterface. U kan meteen aan de slag en u kan zonder vertraging het gewenste kookniveau voor uw pan kiezen.



ReStart
Een kookplaat die nadenkt: als er iets fout gaat of overkookt, schakelt de kookplaat zichzelf uit en worden de laatste instellingen opgeslagen. Zo kan u de kookplaat makkelijk schoonmaken en de instellingen met één druk op de knop weer activeren.



Display energieverbruik
Energiezuinig koken: u kan het energieverbruik van een recente kooksessie bekijken op het duidelijk leesbare display en hier de volgende keer beter op letten. Zo kan u met een deksel op de pot tot 20% minder energie verbruiken. Goed voor uw portemonnee en voor het milieu.



Timer:
U kan de gewenste gaartijd ingeven met de timer. Als de tijd om is, klinkt een geluidssignaal en wordt het gebruikte kookvlak automatisch uitgeschakeld.

Count-up timer:
Als u wil weten hoe lang uw spaghetti al aan het koken is en u een seintje wil krijgen wanneer die al dente is, kan u gewoon de Count-up timer gebruiken. Zo ziet u altijd precies hoelang u iets aan het koken of bakken bent.



WipeGuard
Alles onder controle, ook bij het schoonmaken. Met deze functie kan u de sensorknoppen 30 seconden lang blokkeren. Zo vermijdt u dat u per ongeluk de kookinstellingen wijzigt. U kan zonder zorgen elk oppervlak schoonmaken en u hoeft geen instellingen opnieuw in te geven.



Kinderbeveilinging
Maximale bescherming voor kinderhandjes: met de geïntegreerde blokkeerfunctie kan u uw kookvlak beveiligen en beschermen tegen ongewenste bediening. De kinderbeveiliging garandeert u totale veiligheid, zowel voor uzelf als voor uw geliefden.

Na tientallen jaren stond het op punt. Na enkele seconden hebt u het onder de knie.

TFT-touchdisplay

Met gemak perfecte resultaten bereiken: het TFT-touchdisplay met hoge resolutie leidt u intuïtief door de menu-opties, stap voor stap, met duidelijke letters en geïntegreerde pictogrammen. De gewenste instellingen kunnen met één druk op de knop worden geselecteerd. Zo kan u tijdens het koken alles met één oogopslag in de gaten houden.



Assist:
Voorgeprogrammeerd culinair succes
Tijdens het koken de juiste stand kiezen kan nauwelijks nog eenvoudiger. Met de functie Bosch Assist heeft u nu een helper aan uw zijde staan die precies weet welke temperatuur u voor uw gerecht nodig heeft en die u nuttige tips geeft. En dankzij het TFT-touchdisplay met hoge resolutie kan u met één druk op de knop de gewenste maaltijd selecteren.

Andere bedieningspanelen:

DirectSelect Premium
De kookplaat kan nu veel makkelijker worden bediend dankzij de 30 cm lange DirectSelect Premium-interface. Met één druk op de toets kiest u rechtstreeks de gewenste temperatuur en alle andere functies. Wanneer het toestel uit staat, is de interface niet zichtbaar. Zo ziet de kookplaat er strak en elegant uit.

DirectSelect
Makkelijk te begrijpen, nog makkelijker te gebruiken: dankzij de intuïtieve bediening kan u eenvoudig kookvlakken selecteren, en rechtstreeks de gewenste temperatuur instellen.

TouchSelect
Alle functies binnen handbereik: met de TouchSelect-bediening kan u via de toets +/- het gewenste kookvlak makkelijk naar uw hand zetten. Daarna hoeft u enkel nog de intensiteit in te stellen.

Een diner dat u met liefde bereidt, verdient de juiste omkadering.

Voor ons is een kookplaat pas perfect wanneer u helemaal tevreden bent over de kwaliteit én het design. In onze selectie van gesofisticeerde framedesigns hebben we de juiste oplossing voor elke smaak. Met andere woorden: zelfs wanneer u uw kookplaat niet gebruikt, beleeft u er veel plezier aan.



Comfort Design
Deze kookplaat heeft een afgeschuinde rand uit roestvrij staal die ook kan worden gecombineerd met het Domino-assortiment.



Vlakinbouw
De kookplaat wordt vlak in het werkblad ingebouwd, voor een mooi en strak design.



Klassiek
Een modern design met vlakke roestvrijstalen rand zodat die kan worden ingewerkt in een bestaande opening van een aanrecht.

Inductiekookplaat met geïntegreerde dampkap

Onze kookplaten met geïntegreerde dampkap zijn speciaal ontwikkeld om u meer vrijheid en flexibiliteit te bieden in het ontwerpen van uw keuken. De dampkap verwijdert damp en geurtjes exact aan de bron. Deze kookplaten combineren de meest geavanceerde inductietechnologie met een dampkap, en dat in één toestel. Onze PerfectAir sensor past het afzuigvermogen naar behoeven aan. En met onze PerfectCook sensor en PerfectFry sensor maakt u makkelijk uw geliefkoosde gerechten perfect klaar.



Open design en innoverende functies.
In tegenstelling tot conventionele dampkappen bieden de Bosch kookplaten met geïntegreerde dampkap een optimaal zicht tijdens het koken. U heeft steeds een perfect zicht op uw kookgerei en roert ongehinderd in uw achterste pot zonder uw hoofd te stoten. Niets staat een volledig genot van het koken in de weg.

Superieure technologie.
Dampen afkomstig uit kookpotten stijgen tegen een maximumsnelheid van één meter per seconde. Maar een kookplaat van Bosch met geïntegreerde dampkap genereert een dwarsstroom. Zo worden dampen afgevoerd exact waar die ontstaan, namelijk direct aan uw pot, pan of grill, en krijgen die geen kans om zich verder in de keuken te verspreiden. De nieuwe dampkap werkt dus veel efficiënter en voorkomt veel beter dat vet en geurdeeltjes zich vastzetten op meubels en stoffen.

Gewoon prachtig in elke keuken.
Het nieuwe design en de talrijke functies van deze kookplaten geven u nóg meer zin om te koken. De krachtige en krasvrije ventilatiemodule uit gietijzer of hittebestendige kunststof past perfect bij het glazen oppervlak van uw kookplaat en u kunt er, indien nodig, zelfs uw hete pot of pan op plaatsen.





	PXX875D34E - Serie 8 Comfort-design	
	Inductiekookplaat	**Dampkap**
	80 cm · IN · DirectSelect Premium · MoveMode · PerfectFry · PerfectCook	Energy A · EcoSilence Drive · EcoSensor
Algemene informatie:		- Energie-efficiëntieklasse: A - Gemiddeld energieverbruik: 53,5 kWu/jaar - Ventilator-efficiëntieklasse: A - Vetfilter-efficiëntieklasse: B - Geluidsniveau bij normale werking: 36/69 dB

Comfort / Zekerheid:	- **Vitrokeramische - FlexInduction - 80 cm**
	- 4 inductiekookzones met pandetectie
	- 2 flexInduction-kookzones
	- **PerfectFry** Sensor: sensor regelbaar op 5 temperatuurstanden
	- **PerfectCook sensor ready** (sensor in optie).
	- **MoveMode** (3 niveaus)
	- Boost-functie voor alle inductiezones
	- PanBoost
	- Volledig elektronische bediening op 17 niveaus
	- Timer met automatische uitschakeling voor alle kookzones
	Kookwekker
	Count-up timer
	QuickStart functie
	- ReStart functie
	- 2-voudige aanduiding van de restwarmte
	- Hoofdschakelaar On/Off
	- Display energieverbruik
	- Veiligheidsuitschakeling
	- Kinderbeveiliging
	- WipeGuard: beveiliging van de instellingen gedurende 30 seconden
		- **Geïntegreerde dampkap**
		- 9 vermogens + 1 intensiefstand
		- Intensiefstand met automatische terugschakeling
		- 30 minuten naventilatie
		- Vermogensstanden te regelen via de DirectSelect Premium bediening
		- Manuele bediening en volledig automatisch ventileren met de luchtkwaliteitsensor - EcoSensor
		- Geluidsniveau volgens norm EN 60704-3 en EN 60704-2-13 bij luchtafvoer:
		  - Min. normale werking.: 39 dB(A) re 1 pW
		  - Intensiefstand: 76 dB(A) re 1 pW
		- Verwijderbare en afneembare vetfilter en verzamelunit vloeistof, vaatwasmachinebestendig
		  - Plastieken unit met geïntegreerde roestvrijstalen vetfilters, vaatwasserbestendig
		  - Condensatie en vloeistof verzamelaar; ca. 200ml capaciteit; vaatwasserbestendig
		- Overloopreservoir met ca. 2.000 ml inhoud; Twist-off sluiting, vaatwasserbestendig
		- Verzadigingsaanduiding vetfilter en geurfilter cleanAir

Design:	- Comfort-Design - Bedieningspaneel met sensortoetsen **„DirectSelect“ Premium** - Vitrokeramiek, zonder decor	- Luchtinlaat rooster gemaakt van gietijzer; hitte- en vaatwasmachinebestendig

Werking / Vermogen:		- Geschikt voor luchtafvoer of kringloopwerking
		- Bij luchtafvoer is een luchtafvoerset nodig (toebehoren in optie HEZ381400)
		- Bij kringloopwerking is een CleanAir module nodig (toebehoren in optie HEZ381500)
		- Luchtafvoer volgens EN 61591:
		  - max. normale werking 550 m³/u
		  - Intensiefstand 690 m³/u“
		- **EcoSilence Drive - Efficiënte BLDC technologie**

Afmetingen:	**PXX875D34E** - toestel : (HxBxD) 198 x 816 x 527 mm - Inbouw : (HxBxD) 198 x 780 x 490 mm **PXX801D34E** - toestel : (HxBxD) 204 x 792 x 512 mm - Inbouw : (HxBxD) 204 x 780-796 x 500-516 mm	
Toebehoren in optie	- HEZ381400 : Set voor luchtafvoer € 69,99 - HEZ381500 : Set voor kringloopwerking CleanAir € 299,99 - en blz. 79	- HEZ381700: CleanAir filter € 79,99
Techn. schema's	- Blz. 240-251	- Blz. 240-251
Marktprijs	- PXX 875D34E - PXX801D34E	€ 3499,99*

PVS845F11E



(Beschikbaar vanaf november 2017)

PVS845F11E - Serie 6 Kader rondom in inox — NEW

Inductiekookplaat	Dampkap
80 cm · CombiInduction · DirectSelect · MoveMode	Energy A · EcoSilence Drive
	- Energie-efficiëntieklasse: A - Gemiddeld energieverbruik: 50,8 kWu/jaar - Ventilator-efficiëntieklasse: A - Vetfilter-efficiëntieklasse: B - Geluidsniveau bij normale werking: 36/69 dB

- **Vitrokeramische - CombiInduction - 80 cm**
- 4 inductiekookzones met pandetectie
- 1 CombiInduction-kookzones
- **MoveMode** (2 niveaus)
- Boost-functie voor alle inductiezones
- Volledig elektronische bediening op 17 niveaus
- Timer met automatische uitschakeling voor alle kookzones
- Kookwekker
- QuickStart functie
- ReStart functie
- 2-voudige aanduiding van de restwarmte
- Hoofdschakelaar On/Off
- Display energieverbruik
- Veiligheidsuitschakeling
- Kinderbeveiliging
- WipeGuard: beveiliging van de instellingen gedurende 30 seconden
	- **Geïntegreerde dampkap**
	- 9 vermogens + 1 intensiefstand
	- Intensiefstand met automatische terugschakeling
	- 30 minuten naventilatie
	- Vermogensstanden te regelen via de DirectSelect bediening
	- Geluidsniveau volgens norm EN 60704-3 en EN 60704-2-13 bij luchtafvoer:
	  - Min. normale werking.: 39 dB(A) re 1 pW
	  - Intensiefstand: 76 dB(A) re 1 pW
	- Verwijderbare en afneembare vetfilter en verzamelunit vloeistof, vaatwasmachinebestendig
	  - Plastieken unit met geïntegreerde roestvrijstalen vetfilters, vaatwasserbestendig
	  - Condensatie en vloeistof verzamelaar; ca. 200ml capaciteit; vaatwasserbestendig
	- Overloopreservoir met ca. 2.000 ml inhoud; Twist-off sluiting, vaatwasserbestendig
	- Verzadigingsaanduiding vetfilter en geurfilter cleanAir

- Inox kader - Bedieningspaneel met sensortoetsen **„DirectSelect“** - Vitrokeramiek, zonder decor	- Luchtinlaat rooster gemaakt van kunststof; hittebestendig

	- Geschikt voor luchtafvoer of kringloopwerking
	- Bij luchtafvoer is een luchtafvoerset nodig (toebehoren in optie HEZ381400)
	- Bij kringloopwerking is een CleanAir module nodig (toebehoren in optie HEZ381500)
	- Luchtafvoer volgens EN 61591:
	  - max. normale werking 550 m³/u
	  - Intensiefstand 690 m³/u“
	- **EcoSilence Drive - Efficiënte BLDC technologie**

PVS845F11E - toestel : (HxBxD) 198 x 795 x 517 mm - Inbouw : (HxBxD) 198 x 780 x 500 mm	
- HEZ381400 : Set voor luchtafvoer € 69,99 - HEZ381500 : Set voor kringloopwerking CleanAir € 299,99 - en blz. 79	- HEZ381700: CleanAir filter € 79,99
- Blz. 240-251	- Blz. 240-251
- PVS845F11E	€ 2699,99*

* Vrijblijvend aanbevolen marktprijs - BTW en Recupelbijdrage € 1 inbegrepen.

Inductiekookplaten - 90 cm





	PXX 975DC1E - Serie 8
	90 cm · IN · DirectSelect Premium · PerfectFry · MoveMode
Comfort/ Zekerheid	**- Vitrokeramische kookplaat - FlexInduction - 90 cm** - 5 inductiekookzones met pandetectie - 3 FlexInduction zones - **PerfectFry** Sensor: sensor regelbaar op 5 temperatuurstanden - PowerBoost en **PanBoost** voor alle inductiezones - **MoveMode** (3 niveaus) - Volledig elektronische bediening op 17 niveaus - QuickStart functie - ReStart functie - Timer met automatische uitschakeling voor alle kookzones - Kookwekker - Count-up timer - 2-voudige aanduiding van de restwarmte - Hoofdschakelaar On/Off - Display energieverbruik - Kookpotherkenning - Kinderbeveiliging - WipeGuard: beveiliging van de instellingen gedurende 30 seconden
Design	- Comfort-Design - Bedieningspaneel met sensortoetsen **“DirectSelect” Premium** - Combineerbaar met de Comfort-design Domino kookplaten - Vitrokeramiek, zonder decor
Afmetingen	- Minimale dikte van het werkvlak: 20 mm - Toestelafmetingen (BxD): 51 x 916 x 527 mm - Inbouwafemtingen (HxBxD): 51 x 880 x 490 mm
Toebehoren	- Blz. 85
Techn. schema's	- Blz. 240-251
Marktprijs/ Kleur	- PXX 975DC1E € 1799,99*

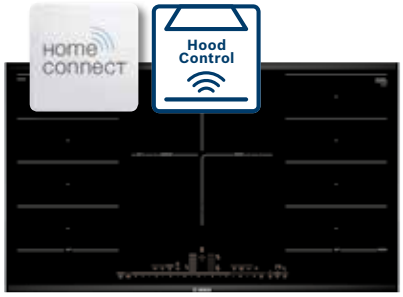



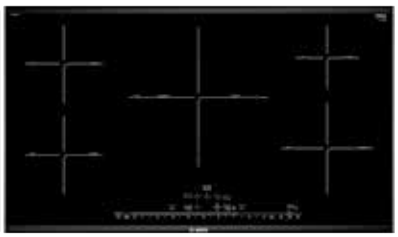

	PXV 975DV1E - Serie 8 NEW	PXV 901DV1E - Serie 8 NEW	PIV 975DC1E - Serie 8
	90 cm, IN, DirectSelect Premium, PerfectFry, MoveMode	90 cm, IN, DirectSelect Premium, PerfectFry, MoveMode	90 cm, IN, DirectSelect Premium, PerfectFry
	- **Vitrokeramische kookplaat - FlexInduction - 90 cm** - 5 inductiekookzones met pandetectie - 2 FlexInduction zones - 1 drievoudige zone - **PerfectFry** Sensor: sensor regelbaar op 5 temperatuurstanden - PowerBoost en **PanBoost** voor alle inductiezones - Kookzone met extra sterke PowerBoost van 5,5 kW - **Home Connect via WLAN (bediening op afstand)** - **Cooktop-based HoodControl: bedien de dampkap vanaf de kookplaat** - **MoveMode** (3 niveaus) - Volledig elektronische bediening op 17 niveaus - QuickStart functie - ReStart functie - Timer met automatische uitschakeling voor alle kookzones - Kookwekker - Count-up timer - 2-voudige aanduiding van de restwarmte - Hoofdschakelaar On/Off - Display energieverbruik - Kookpotherkenning - Kinderbeveiliging - WipeGuard: beveiliging van de instellingen gedurende 30 seconden	- **Vitrokeramische kookplaat - FlexInduction - 90 cm** - 5 inductiekookzones met pandetectie - 2 FlexInduction zones - 1 drievoudige zone - **PerfectFry** Sensor: sensor regelbaar op 5 temperatuurstanden - PowerBoost en **PanBoost** voor alle inductiezones - Kookzone met extra sterke PowerBoost van 5,5 kW - **Home Connect via WLAN (bediening op afstand)** - **Cooktop-based HoodControl: bedien de dampkap vanaf de kookplaat** - **MoveMode** (3 niveaus) - Volledig elektronische bediening op 17 niveaus - QuickStart functie - ReStart functie - Timer met automatische uitschakeling voor alle kookzones - Kookwekker - Count-up timer - 2-voudige aanduiding van de restwarmte - Hoofdschakelaar On/Off - Display energieverbruik - Kookpotherkenning - Kinderbeveiliging - WipeGuard: beveiliging van de instellingen gedurende 30 seconden	- **Vitrokeramische kookplaat - PowerInduction - 90 cm** - 5 inductiekookzones met pandetectie - 1 drievoudige zone - **PerfectFry** Sensor: sensor regelbaar op 5 temperatuurstanden - PowerBoost en **PanBoost** voor alle inductiezones - Kookzone met extra sterke PowerBoost van 5,5 kW - Volledig elektronische bediening op 17 niveaus - QuickStart functie - ReStart functie - Timer met automatische uitschakeling voor alle kookzones - Kookwekker - Count-up timer - 2-voudige aanduiding van de restwarmte - Hoofdschakelaar On/Off - Display energieverbruik - Kookpotherkenning - Kinderbeveiliging - WipeGuard: beveiliging van de instellingen gedurende 30 seconden
	- Comfort-Design - Bedieningspaneel met sensortoetsen **“DirectSelect” Premium** - Combineerbaar met de Comfort-design Domino kookplaten - Vitrokeramiek, zonder decor	- Vlakinbouw. Enkel inbouwbaar in temperatuurbestendige oppervlaktes zoals natuursteen, graniet, marmer of tegels. - Bedieningspaneel met sensortoetsen **“DirectSelect” Premium** - Vitrokeramiek, zonder decor	- Comfort-Design - Bedieningspaneel met sensortoetsen **“DirectSelect” Premium** - Combineerbaar met de Comfort-design Domino kookplaten - Vitrokeramiek, zonder decor
	- Minimale dikte van het werkvlak: 20 mm - Toestelafmetingen (BxD): 51 x 916 x 527 mm - Inbouwafemtingen (HxBxD): 51 x 880 x 490 mm	- Minimale dikte van het werkvlak: 30 mm - Toestelafmetingen (BxD): 56 x 892 x 512 mm - Inbouwafemtingen (HxBxD): 56 x 880 x 500 mm	- Minimale dikte van het werkvlak: 20 mm - Toestelafmetingen (BxD): 51 x 916 x 527 mm - Inbouwafemtingen (HxBxD): 51 x 880 x 490 mm
	- Blz. 85	- Blz. 85	- Blz. 85
	- Blz. 240-251	- Blz. 240-251	- Blz. 240-251
	- PXV 975DV1E € 1799,99*	- PXV 901DV1E € 1799,99*	- PIV 975DC1E € 1499,99*

* Vrijblijvend aanbevolen marktprijs - BTW en Recupelbijdrage € 1 inbegrepen.

Inductiekookplaten - 80 cm





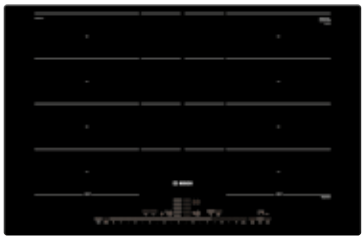

	PXY 875KW1E - Serie 8 NEW	PXY 875DE3E - Serie 8	PXY 801DE3E - Serie 8
	80 cm, IN, PerfectFry, PerfectCook, MoveMode	80 cm, IN, PerfectFry, PerfectCook, MoveMode	80 cm, IN, PerfectFry, PerfectCook, MoveMode
Comfort/ Zekerheid	- **Vitrokeramische kookplaat - FlexInduction - 80 cm** - 4 inductiekookzones met pandetectie - 2 FlexInduction zones - FlexInductie Plus (2 Flex-zones + 2 midden zones) - **PerfectFry** Sensor: sensor regelbaar op 5 temperatuurstanden - **PerfectCook sensor ready** (sensor in optie) - PowerBoost en **PanBoost** voor alle inductiezones - **Home Connect via WLAN (bediening op afstand)** - **Cooktop-based HoodControl: bedien de dampkap vanaf de kookplaat** - **MoveMode** (3 niveaus) - **Assist** - **PowerTransfer** - Volledig elektronische bediening op 17 niveaus - Timer met automatische uitschakeling voor alle kookzones - Kookwekker - Count-up timer - ReStart functie - 2-voudige aanduiding van de restwarmte - Hoofdschakelaar On/Off - Kookpotherkenning - Veiligheidsuitschakeling - Display energieverbruik - Kinderbeveiliging - WipeGuard: beveiliging van de instellingen gedurende 30 seconden	- **Vitrokeramische kookplaat - FlexInduction - 80 cm** - 4 inductiekookzones met pandetectie - 2 FlexInduction zones - FlexInductie Plus (2 Flex-zones + 2 midden zones) - **PerfectFry** Sensor: sensor regelbaar op 5 temperatuurstanden - **PerfectCook Sensor** (meegeleverd) - PowerBoost en **PanBoost** voor alle inductiezones - **MoveMode** (3 niveaus) - **PowerTransfer** - Volledig elektronische bediening op 17 niveaus - Timer met automatische uitschakeling voor alle kookzones - Kookwekker - Count-up timer - QuickStart functie - ReStart functie - 2-voudige aanduiding van de restwarmte - Hoofdschakelaar On/Off - Kookpotherkenning - Display energieverbruik - Kinderbeveiliging - WipeGuard: beveiliging van de instellingen gedurende 30 seconden	- **Vitrokeramische kookplaat - FlexInduction - 80 cm** - 4 inductiekookzones met pandetectie - 2 FlexInduction zones - FlexInductie Plus (2 Flex-zones + 2 midden zones) - **PerfectFry** Sensor: sensor regelbaar op 5 temperatuurstanden - **PerfectCook Sensor** (meegeleverd) - PowerBoost en **PanBoost** voor alle inductiezones - **MoveMode** (3 niveaus) - **PowerTransfer** - Volledig elektronische bediening op 17 niveaus - Timer met automatische uitschakeling voor alle kookzones - Kookwekker - Count-up timer - QuickStart functie - ReStart functie - 2-voudige aanduiding van de restwarmte - Hoofdschakelaar On/Off - Kookpotherkenning - Display energieverbruik - Kinderbeveiliging - WipeGuard: beveiliging van de instellingen gedurende 30 seconden
Design	- Comfort-Design - **FullTouch TFT-display** - Vitrokeramiek, zonder decor	- Comfort-Design - Bedieningspaneel met sensortoetsen **“DirectSelect” Premium** - Combineerbaar met de Comfort-design Domino kookplaten - Vitrokeramiek, zonder decor	- Vlakinbouw. Enkel inbouwbaar in temperatuurbestendige oppervlaktes zoals natuursteen, graniet, marmer of tegels. - Bedieningspaneel met sensortoetsen **“DirectSelect” Premium** - Vitrokeramiek, zonder decor
Afmetingen	- Minimale dikte van het werkvlak: 20 mm - Afmetingen toestel (HxBxD): 51 x 816 x 527 mm - Inbouwafmetingen (HxBxD): 51 x 750-780 x 490-500 mm	- Minimale dikte van het werkvlak: 20 mm - Afmetingen toestel (HxBxD): 51 x 816 x 527 mm - Inbouwafmetingen (HxBxD): 51 x 750-780 x 490-500 mm	- Minimale dikte van het werkvlak: 30 mm - Afmetingen toestel (HxBxD): 56 x 792 x 512 mm - Inbouwafmetingen (HxBxD): 56 x 780-796 x 500-516 mm - Toebehoren in optie: kader voor vlakinbouw in houten werkblad
Toebehoren	- Blz. 85	- Blz. 85	- Blz. 85
Techn. schema's	- Blz. 240-251	- Blz. 240-251	- Blz. 240-251
Marktprijs/ Kleur	- PXY 875KW1E € 2299,99*	- PXY 875DE3E € 1899,99*	- PXY 801DE3E € 1899,99*





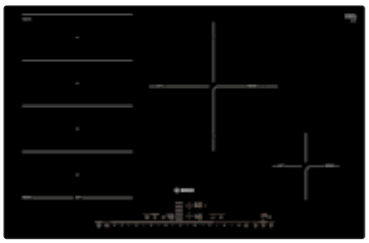

	PXV 875DC1E - Serie 8	PXE 875DC1E - Serie 8	PXE 801DC1E - Serie 8
			
	- **Vitrokeramische kookplaat - FlexInduction - 80 cm** - 5 inductiekookzones met pandetectie - 1 flexInduction zone - **PerfectFry** Sensor: sensor regelbaar op 5 temperatuurstanden - PowerBoost en **PanBoost** voor alle inductiezones - **MoveMode** (3 niveaus) - Volledig elektronische bediening op 17 niveaus - Timer met automatische uitschakeling voor alle kookzones - Kookwekker - Count-up timer - QuickStart functie - ReStart functie - 2-voudige aanduiding van de restwarmte - Hoofdschakelaar On/Off - Kookpotherkenning - Veiligheidsuitschakeling - Display energieverbruik - Kinderbeveiliging - WipeGuard: beveiliging van de instellingen gedurende 30 seconden	- **Vitrokeramische kookplaat - FlexInduction - 80 cm** - 4 inductiekookzones met pandetectie - 1 FlexInduction zone - **PerfectFry** Sensor: sensor regelbaar op 5 temperatuurstanden - PowerBoost en **PanBoost** voor alle inductiezones - **MoveMode** (3 niveaus) - Volledig elektronische bediening op 17 niveaus - Timer met automatische uitschakeling voor alle kookzones - Kookwekker - Count-up timer - QuickStart functie - ReStart functie - 2-voudige aanduiding van de restwarmte - Hoofdschakelaar On/Off - Kookpotherkenning - Display energieverbruik - Veiligheidsuitschakeling - Kinderbeveiliging - WipeGuard: beveiliging van de instellingen gedurende 30 seconden	- **Vitrokeramische kookplaat - FlexInduction - 80 cm** - 4 inductiekookzones met pandetectie - 1 FlexInduction zone - **PerfectFry** Sensor: sensor regelbaar op 5 temperatuurstanden - PowerBoost en **PanBoost** voor alle inductiezones - **MoveMode** (3 niveaus) - Volledig elektronische bediening op 17 niveaus - Timer met automatische uitschakeling voor alle kookzones - Kookwekker - Count-up timer - QuickStart functie - ReStart functie - 2-voudige aanduiding van de restwarmte - Hoofdschakelaar On/Off - Kookpotherkenning - Display energieverbruik - Veiligheidsuitschakeling - Kinderbeveiliging - WipeGuard: beveiliging van de instellingen gedurende 30 seconden
	- Comfort-Design - Bedieningspaneel met sensortoetsen **“DirectSelect” Premium** - Combineerbaar met de Comfort-design Domino kookplaten - Vitrokeramiek, zonder decor	- Comfort-Design - Bedieningspaneel met sensortoetsen **“DirectSelect” Premium** - Combineerbaar met de Comfort-design Domino kookplaten - Vitrokeramiek, zonder decor	- Vlakinbouw. Enkel inbouwbaar in stenen of granieten werkblad. In andere soorten werkblad uitsluitend met inbouwraam. - Bedieningspaneel met sensortoetsen **“DirectSelect” Premium** - Vitrokeramiek, zonder decor
	- Minimale dikte van het werkvlak: 20 mm - Toestelafmetingen (BxD): 51 x 816 x 527 mm - Inbouwafemtingen (HxBxD): 51 x 750-780 x 490 mm	- Minimale dikte van het werkvlak: 20 mm - Toestelafmetingen (BxD): 51 x 816 x 527 mm - Inbouwafemtingen (HxBxD): 51 x 750 x 490 mm	- Minimale dikte van het werkvlak: 30 mm - Toestelafmetingen (BxD): 56 x 792 x 512 mm - Inbouwafemtingen (HxBxD): 56 x 780 x 500 mm - Toebehoren in optie: kader voor vlakinbouw in houten werkblad
	- Blz. 85	- Blz. 85	- Blz. 85
	- Blz. 240-251	- Blz. 240-251	- Blz. 240-251
	- PXV 875DC1E € 1399,99*	- PXE 875DC1E € 1349,99*	- PXE 801DC1E € 1349,99*

* Vrijblijvend aanbevolen marktprijs - BTW en Recupelbijdrage € 1 inbegrepen.

Inductiekookplaten - 80 cm







	PIV 875DC1E - Serie 8	PVS 845FB1E - Serie 6	PIV 845FB1E - Serie 6
	80 cm, IN, DirectSelect Premium, PerfectFry	80 cm, CombiInduction, DirectSelect, MoveMode	80 cm, IN, DirectSelect
Comfort/ Zekerheid	- **Vitrokeramische kookplaat, PowerInduction - 80 cm** - 5 inductiekookzones met pandetectie - **PerfectFry Sensor:** sensor regelbaar op 5 temperatuurstanden - PowerBoost en **PanBoost** voor alle inductiezones - Volledig elektronische bediening op 17 niveaus - Timer met automatische uitschakeling voor alle kookzones - Kookwekker - Count-up timer - QuickStart functie - ReStart functie - 2-voudige aanduiding van de restwarmte - Hoofdschakelaar On/Off - Display energieverbruik - Kookpotherkenning - Veiligheidsuitschakeling - Kinderbeveiliging - WipeGuard: beveiliging van de instellingen gedurende 30 seconden	- **Vitrokeramische kookplaat - CombiInduction - 80 cm** - 4 inductiekookzones met pandetectie - 1 Combi zone - **MoveMode** (2 niveaus) - Boost-functie voor alle inductiezones - Volledig elektronische bediening op 17 niveaus - Timer met automatische uitschakeling voor alle kookzones - Kookwekker - QuickStart functie - ReStart functie - 2-voudige aanduiding van de restwarmte - Hoofdschakelaar On/Off - Display energieverbruik - Kookpotherkenning - Veiligheidsuitschakeling - Kinderbeveiliging - WipeGuard: beveiliging van de instellingen gedurende 30 seconden	- **Vitrokeramische kookplaat - PowerInduction - 80 cm** - 5 inductiekookzones met pandetectie - Boost-functie voor alle inductiezones - Volledig elektronische bediening op 17 niveaus - QuickStart functie - ReStart functie - 2-voudige aanduiding van de restwarmte - Hoofdschakelaar On/Off - Timer met automatische uitschakeling voor alle kookzones - Kookwekker - Display energieverbruik - Kookpotherkenning - Veiligheidsuitschakeling - Kinderbeveiliging
Design	- Comfort-Design - Bedieningspaneel met sensortoetsen **“DirectSelect” Premium** - Combineerbaar met de Comfort-design Domino kookplaten - Vitrokeramiek, zonder decor	- Kader rondom in inox - Bedieningspaneel met sensortoetsen “DirectSelect” - Vitrokeramiek, zonder decor	- Kader rondom in inox - Bedieningspaneel met sensortoetsen “DirectSelect” - Vitrokeramiek, zonder decor
Afmetingen	- Minimale dikte van het werkvlak: 20 mm - Toestelafmetingen (BxD): 51 x 816 x 527 mm - Inbouwafemtingen (HxBxD): 51 x 750-780 x 490 mm	- Minimale dikte van het werkvlak: 20 mm - Toestelafmetingen (BxD): 55 x 795 x 517 mm - Inbouwafemtingen (HxBxD): 55 x 780 x 500 mm	- Minimale dikte van het werkvlak: 20 mm - Toestelafmetingen (BxD): 55 x 795 x 517 mm - Inbouwafemtingen (HxBxD): 55 x 780 x 500 mm
Toebehoren	- Blz. 85	- Blz. 85	- Blz. 85
Techn. schema's	- Blz. 240-251	- Blz. 240-251	- Blz. 240-251
Marktprijs/ Kleur	- PIV 875DC1E € 1199,99*	- PVS 845FB1E € 1099,99*	- PIV 845FB1E € 999,99*

Inductiekookplaat - 70 cm - 60 cm

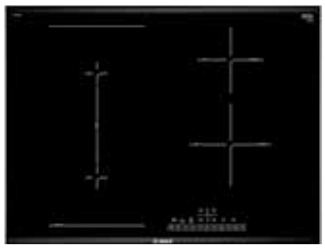



	PVS 775FC1E - Serie 6	PXY 675JW1E - Serie 8 NEW
	70 cm · CombiInduction · DirectSelect · PerfectFry	60 cm · IN · PerfectFry · PerfectCook · MoveMode
	- **Vitrokeramische kookplaat - CombiInduction - 70 cm** - 4 inductiekookzones met pandetectie - 1 Combi zone - **PerfectFry** Sensor: sensor regelbaar op 4 temperatuurstanden - PowerBoost-functie voor alle inductiezones - Volledig elektronische bediening op 17 niveaus - Timer met automatische uitschakeling voor alle kookzones - Kookwekker - QuickStart functie - ReStart functie - 2-voudige aanduiding van de restwarmte - Hoofdschakelaar On/Off - Display energieverbruik - Kookpotherkenning - Veiligheidsuitschakeling - Kinderbeveiliging - WipeGuard: beveiliging van de instellingen gedurende 30 seconden	- **Vitrokeramische kookplaat - Flexinduction - 60 cm** - 4 inductiekookzones met pandetectie - flexInduction Plus (2 flex-zones + 1 auxiliary) - **PerfectFry** Sensor: sensor regelbaar op 5 temperatuurstanden - **PerfectCook sensor ready** (sensor in optie). - **Assist** - PowerBoost en PanBoost voor alle inductiezones - **Home Connect via WLAN (bediening op afstand)** - **HoodControl: bedien de dampkap vanaf de kookplaat** - **MoveMode** (3 niveaus) - **PowerTransfer** - Volledig elektronische bediening op 17 niveaus - Timer met automatische uitschakeling voor alle kookzones - Kookwekker - Count-up timer - ReStart functie - 2-voudige aanduiding van de restwarmte - Hoofdschakelaar On/Off - Display energieverbruik - Kookpotherkenning - Veiligheidsuitschakeling - Kinderbeveiliging - WipeGuard: beveiliging van de instellingen gedurende 30 seconden
	- Comfort-Design - Bedieningspaneel met sensortoetsen “DirectSelect” - Combineerbaar met de Comfort-design Domino kookplaten - Vitrokeramiek, zonder decor	- Comfort-Design - FullTouch TFT-display - Combineerbaar met de Comfort-design Domino kookplaten - Vitrokeramiek, zonder decor
	- Minimale dikte van het werkvlak: 20 mm - Toestelafmetingen (BxD): 51 x 710 x 527 mm - Inbouwafemtingen (HxBxD): 51 x 560 x 490 mm - Kookplaat 70cm breed, voor een nis van 56cm	- Minimale dikte van het werkvlak: 3 cm - Afmetingen toestel (HxBxD): 51 x 606 x 527 mm - Inbouwafmetingen (HxBxD): 51 x 560-560 x 490-500 mm
	- Blz. 85	- Blz. 85
	- Blz. 240-251	- Blz. 240-251
	- PVS 775FC1E € 999,99*	- PXY675JW1E € 1799,99*

* Vrijblijvend aanbevolen marktprijs - BTW en Recupelbijdrage € 1 inbegrepen.

Inductiekookplaten - 60 cm



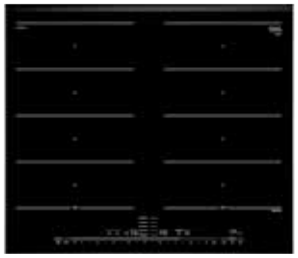



	PXY 675DE3E - Serie 8	PXX 675DC1E - Serie 8	PXE 675DC1E - Serie 8
	60 cm, IN, PerfectFry, PerfectCook, MoveMode	60 cm, IN, DirectSelect Premium, PerfectFry, MoveMode	60 cm, IN, DirectSelect Premium, PerfectFry, MoveMode
Comfort/ Zekerheid	- **Vitrokeramische kookplaat - FlexInduction - 60 cm** - 4 inductiekookzones met pandetectie - 2 flexInduction zones - flexInduction Plus (2 flex-zones + 1 midden zone) - **PerfectFry** Sensor: sensor regelbaar op 5 temperatuurstanden - **PerfectCook Sensor** (meegeleverd) - PowerBoost en **PanBoost** voor alle inductiezones - **MoveMode** (3 niveaus) - **PowerTransfer** - Volledig elektronische bediening op 17 niveaus - Timer met automatische uitschakeling voor alle kookzones - Kookwekker - Count-up timer - QuickStart functie - ReStart functie - 2-voudige aanduiding van de restwarmte - Hoofdschakelaar On/Off - Display energieverbruik - Kookpotherkenning - Kinderbeveiliging - WipeGuard: beveiliging van de instellingen gedurende 30 seconden	- **Vitrokeramische kookplaat - FlexInduction - 60 cm** - 4 inductiekookzones met pandetectie - 2 flexInduction zones - **PerfectFry** Sensor: sensor regelbaar op 5 temperatuurstanden - PowerBoost en **PanBoost** voor alle inductiezones - **MoveMode** (3 niveaus) - Volledig elektronische bediening op 17 niveaus - QuickStart functie - ReStart functie - Timer met automatische uitschakeling voor alle kookzones - Kookwekker - Count-up timer - 2-voudige aanduiding van de restwarmte - Hoofdschakelaar On/Off - Display energieverbruik - Kookpotherkenning - Kinderbeveiliging - WipeGuard: beveiliging van de instellingen gedurende 30 seconden	- **Vitrokeramische kookplaat - FlexInduction - 60 cm** - 4 inductiekookzones met pandetectie - 1 flexInduction zone - **PerfectFry** Sensor: sensor regelbaar op 5 temperatuurstanden - PowerBoost en **PanBoost** voor alle inductiezones - **MoveMode** (3 niveaus) - Volledig elektronische bediening op 17 niveaus - QuickStart functie - ReStart functie - Timer met automatische uitschakeling voor alle kookzones - Kookwekker - Count-up timer - 2-voudige aanduiding van de restwarmte - Hoofdschakelaar On/Off - Display energieverbruik - Kookpotherkenning - Kinderbeveiliging - WipeGuard: beveiliging van de instellingen gedurende 30 seconden
Design	- Comfort-Design - Bedieningspaneel met sensortoetsen **“DirectSelect” Premium** - Combineerbaar met de Comfort-design Domino kookplaten - Vitrokeramiek, zonder decor	- Comfort-Design - Bedieningspaneel met sensortoetsen **“DirectSelect” Premium** - Combineerbaar met de Comfort-design Domino kookplaten - Vitrokeramiek, zonder decor	- Comfort-Design - Bedieningspaneel met sensortoetsen **“DirectSelect” Premium** - Combineerbaar met de Comfort-design Domino kookplaten - Vitrokeramiek, zonder decor
Afmetingen	- Minimale dikte van het werkvlak: 30 mm - Afmetingen toestel (HxBxD): 51 x 606 x 527 mm - Inbouwafmetingen (HxBxD): 51 x 560-560 x 490-500 mm	- Minimale dikte van het werkvlak: 20 mm - Toestelafmetingen (BxD): 606 x 527 mm - Inbouwafemtingen (HxBxD): 51 x 560 x 490 mm	- Minimale dikte van het werkvlak: 20 mm - Toestelafmetingen (BxD): 606 x 527 mm - Inbouwafemtingen (HxBxD): 51 x 560 x 490 mm
Toebehoren	- Blz. 85	- Blz. 85	- Blz. 85
Techn. schema's	- Blz. 240-251	- Blz. 240-251	- Blz. 240-251
Marktprijs/ Kleur	- PXY 675DE3E € 1399,99*	- PXX 675DC1E € 1199,99*	- PXE 675DC1E € 1099,99*







	PIF 675DC1E - Serie 8	PIF 672FB1E - Serie 6	PIE 675DC1E - Serie 8
			
	- **Vitrokeramische kookplaat - PowerInduction - 60 cm** - 4 inductiekookzones met pandetectie - 1 uitbreidbare kookzone - **PerfectFry** Sensor: sensor regelbaar op 5 temperatuurstanden - PowerBoost en **PanBoost** voor alle inductiezones - Volledig elektronische bediening op 17 niveaus - QuickStart functie - ReStart functie - Timer met automatische uitschakeling voor alle kookzones - Kookwekker - Count-up timer - 2-voudige aanduiding van de restwarmte - Hoofdschakelaar On/Off - Display energieverbruik - Kookpotherkenning - Kinderbeveiliging - WipeGuard: beveiliging van de instellingen gedurende 30 seconden	- **Vitrokeramische kookplaat, PowerInduction - 60 cm** - 4 inductiekookzones met pandetectie - 1 uitbreidbare kookzone - PowerBoost-functie voor alle inductiezones - Volledig elektronische bediening op 17 niveaus - Timer met automatische uitschakeling voor alle kookzones - ReStart functie - QuickStart functie - 2-voudige aanduiding van de restwarmte - Hoofdschakelaar On/Off - Display energieverbruik - Kinderbeveiliging - Veiligheidsuitschakeling - WipeGuard: beveiliging van de instellingen gedurende 30 seconden	- **Vitrokeramische kookplaat - PowerInduction - 60 cm** - 4 inductiekookzones met pandetectie - **PerfectFry** Sensor: sensor regelbaar op 5 temperatuurstanden - PowerBoost en **PanBoost** voor alle inductiezones - Volledig elektronische bediening op 17 niveaus - QuickStart functie - ReStart functie - Timer met automatische uitschakeling voor alle kookzones - Kookwekker - Count-up timer - 2-voudige aanduiding van de restwarmte - Hoofdschakelaar On/Off - Display energieverbruik - Kookpotherkenning - Kinderbeveiliging - WipeGuard: beveiliging van de instellingen gedurende 30 seconden
	- Comfort-Design - Bedieningspaneel met sensortoetsen **“DirectSelect” Premium** - Combineerbaar met de Comfort-design Domino kookplaten - Vitrokeramiek, zonder decor	- Comfort-Design - Bedieningspaneel met sensortoetsen “Direct Select” - Combineerbaar met de Comfort-design Domino kookplaten - Vitrokeramiek, zonder decor	- Comfort-Design - Bedieningspaneel met sensortoetsen **“DirectSelect” Premium** - Combineerbaar met de Comfort-design Domino kookplaten - Vitrokeramiek, zonder decor
	- Minimale dikte van het werkvlak: 20 mm - Toestelafmetingen (BxD): 606 x 527 mm - Inbouwafemtingen (HxBxD): 51 x 560 x 490 mm	- Minimale dikte van het werkvlak: 20 mm - Afmetingen toestel (BxD): 606 x 527 mm - Inbouwafmetingen (HxBxD): 51 x 560 x 490 mm	- Minimale dikte van het werkvlak: 20 mm - Toestelafmetingen (BxD): 606 x 527 mm - Inbouwafemtingen (HxBxD): 51 x 560 x 490 mm
	- Blz. 85	- Blz. 85	- Blz. 85
	- Blz. 240-251	- Blz. 240-251	- Blz. 240-251
	- PIF 675DC1E € 949,99*	- PIF 672FB1E € 899,99*	- PIE 675DC1E € 899,99*

* Vrijblijvend aanbevolen marktprijs - BTW en Recupelbijdrage € 1 inbegrepen.

Inductiekookplaten - 60 cm







	PVS 645FB1E - Serie 6	PIF 645FB1E - Serie 6	PIE 645FB1E - Serie 6
	60 cm, CombiInduction, DirectSelect, MoveMode	60 cm, IN, DirectSelect	60 cm, IN, DirectSelect
Comfort/ Zekerheid	- **Vitrokeramische kookplaat - CombiInduction - 60 cm** - 4 inductiekookzones met pandetectie - 1 Combi zone - **MoveMode** (2 niveaus) - PowerBoost-functie voor alle inductiezones - Volledig elektronische bediening op 17 niveaus - Timer met automatische uitschakeling voor alle kookzones - Kookwekker - QuickStart functie - ReStart functie - 2-voudige aanduiding van de restwarmte - Hoofdschakelaar On/Off - Kookpotherkenning - Display energieverbruik - Kinderbeveiliging - WipeGuard: beveiliging van de instellingen gedurende 30 seconden	- **Vitrokeramische kookplaat - PowerInduction - 60 cm** - 4 inductiekookzones met pandetectie - 1 uitbreidbare kookzone - PowerBoost-functie voor alle inductiezones - Volledig elektronische bediening op 17 niveaus - Timer met automatische uitschakeling voor alle kookzones - Kookwekker - QuickStart functie - ReStart functie - 2-voudige aanduiding van de restwarmte - Hoofdschakelaar On/Off - Display energieverbruik - Kookpotherkenning - Kinderbeveiliging - WipeGuard: beveiliging van de instellingen gedurende 30 seconden	- **Vitrokeramische kookplaat - PowerInduction - 60 cm** - 4 inductiekookzones met pandetectie - PowerBoost-functie voor alle inductiezones - Volledig elektronische bediening op 17 niveaus - Timer met automatische uitschakeling voor alle kookzones - Kookwekker - QuickStart functie - ReStart functie - 2-voudige aanduiding van de restwarmte - Hoofdschakelaar On/Off - Display energieverbruik - Kookpotherkenning - Kinderbeveiliging - WipeGuard: beveiliging van de instellingen gedurende 30 seconden
Design	- Kader rondom in inox - Bedieningspaneel met sensortoetsen “DirectSelect” - Vitrokeramiek, zonder decor	- Kader rondom in inox - Bedieningspaneel met sensortoetsen “DirectSelect” - Vitrokeramiek, zonder decor	- Kader rondom in inox - Bedieningspaneel met sensortoetsen “DirectSelect” - Vitrokeramiek, zonder decor
Afmetingen	- Minimale dikte van het werkvlak: 20 mm - Toestelafmetingen (BxD): 583 x 513 mm - Inbouwafemtingen (HxBxD): 55 x 560 x 490 mm	- Minimale dikte van het werkvlak: 20 mm - Toestelafmetingen (BxD): 583 x 513 mm - Inbouwafemtingen (HxBxD): 55 x 560 x 490 mm	- Minimale dikte van het werkvlak: 20 mm - Toestelafmetingen (BxD): 583 x 513 mm - Inbouwafemtingen (HxBxD): 55 x 560 x 490 mm
Toebehoren	- Blz. 85	- Blz. 85	- Blz. 85
Techn. schema's	- Blz. 240-251	- Blz. 240-251	- Blz. 240-251
Marktprijs/ Kleur	- PVS 645FB1E € 799,99*	- PIF 645FB1E € 749,99*	- PIE 645FB1E € 699,99*

Toebehoren in optie

Toebehoren voor FlexInduction



HEZ 390011
Kookpot Flex
€ 279,99**



HEZ 390012
Stoominzet
€ 149,99**



HEZ 390522
Grill
€ 249,99**



HEZ 390512
Teppan Yaki - € 359,99**

Teppan Yaki
De Teppan Yaki, wat in het Japans letterlijk «gegrild op een ijzeren plaat» betekent, is een glad kookvlak uit inox, waarop gerechten garen via rechtstreeks contact met de hittebron. De Teppan Yaki is ideaal voor het snel bakken van fijngesneden groenten, vis, reuzengarnalen, Sint-Jacobsschelpen, plakjes ganzenlever en fijne of middelfijne sneetjes vlees... Alles gaart vlug en zonder veel vetstof.

Ref.	Braadpan voor het gebruiken van de SensorPlus-functie	Marktprijs
HEZ 390210	Braadpan 15 cm	€ 89,99**
HEZ 390220	Braadpan 19 cm	€ 109,99**
HEZ 390230	Braadpan 21 cm	€ 119,99**
HEZ 390250	Braadpan 28 cm	€ 139,99**



Ref.	Vlakinbouw in een houten werkblad	Marktprijs	PIN801N27E
HEZ 395800	Inbouwkader 80 cm	€ 212,99**	●
HEZ 395801	Sjabloon	€ 348,99**	●



HEZ 390090
Wok
€ 139,99**



HEZ 39050
Draadloze CookingSensor te bevestigen op de kookpot
€ 99,99**





Bovenstaande toebehoren en de door Bosch aanbevolen onderhouds- en reinigingsmiddelen kunt u bestellen op www.bosch-home.be/nl/store of zijn beschikbaar bij uw Bosch verdeler.

* Vrijblijvend aanbevolen marktprijs - BTW en Recupelbijdrage € 1 inbegrepen.
** Aanbevolen marktprijs BTW inbegrepen.

Vitrokeramische kookplaten - 90 cm - 80 cm







	PKM 975DK1D - Serie 8	PKM 875DV1D - Serie 8 NEW	PKM 801DP1D - Serie 8
	90 cm · DirectSelect Premium · PerfectFry	80 cm · DirectSelect Premium	80 cm · DirectSelect Premium
Comfort/ Zekerheid	- **Vitrokeramische kookplaat - HighSpeed - 90 cm** - 5 HighSpeed-kookzones - 1 variabele kookzone - 1 drievoudige zone - **1 CombiZone** - Warmhoudfunctie voor alle kookzones - **powerBoost-functie** - **PerfectFry-functie**, met sensoren, regelbaar voor 5 temperaturen - Volledig elektronische bediening op 17 niveaus - Timer met automatische uitschakeling voor alle kookzones - Kookwekker - Count-up timer - ReStart functie - 2-voudige aanduiding van de restwarmte - Hoofdschakelaar On/Off - Display energieverbruik - Functiecontrolelampje - Kinderbeveiliging - Veiligheidsuitschakeling - WipeGuard: beveiliging van de instellingen gedurende 30 seconden	- **Vitrokeramische kookplaat - HighSpeed - 80 cm** - 5 HighSpeed-kookzones - 2 variabele kookzones - **1 CombiZone** - Warmhoudfunctie voor alle kookzones - Uitbreiding van de kookzone via afzonderlijke sensortoets - **Home Connect via WLAN (bediening op afstand)** - **HoodControl: bedien de dampkap vanaf de kookplaat** - **powerBoost-functie** - Volledig elektronische bediening op 17 niveaus - Timer met automatische uitschakeling voor alle kookzones - Count-up timer - ReStart functie - 2-voudige aanduiding van de restwarmte - Hoofdschakelaar On/Off - Display energieverbruik - Functiecontrolelampje - Kinderbeveiliging - Veiligheidsuitschakeling - WipeGuard: beveiliging van de instellingen gedurende 30 seconden	- **Vitrokeramische kookplaat - HighSpeed - 80 cm** - 5 HighSpeed-kookzones - 2 variabele kookzones - **1 CombiZone** - Warmhoudfunctie voor alle kookzones - Uitbreiding van de kookzone via afzonderlijke sensortoets - **powerBoost-functie** - Volledig elektronische bediening op 17 niveaus - Timer met automatische uitschakeling voor alle kookzones - Count-up timer - ReStart functie - 2-voudige aanduiding van de restwarmte - Hoofdschakelaar On/Off - Display energieverbruik - Functiecontrolelampje - Kinderbeveiliging - Veiligheidsuitschakeling - WipeGuard: beveiliging van de instellingen gedurende 30 seconden
Design	- Comfort-Design - Bedieningspaneel met sensortoetsen **«DirectSelect» Premium** - Combineerbaar met de Comfort-design Domino kookplaten - Vitrokeramiek, zonder decor	- Comfort-Design - Bedieningspaneel met sensortoetsen **«DirectSelect» Premium** - Combineerbaar met de Comfort-design Domino kookplaten - Vitrokeramiek, zonder decor	- Vlakinbouw. Enkel inbouwbaar in temperatuurbestendige oppervlaktes zoals natuursteen, graniet, marmer of tegels. - Bedieningspaneel met sensortoetsen **«DirectSelect» Premium** - Toebehoren in optie: kader voor vlakinbouw in houten werkblad - Vitrokeramiek, zonder decor
Afmetingen	- Minimale dikte van het werkvlak: 20 mm - Toestelafmetingen (BxD): 916 x 527 mm - Inbouwafemtingen (HxBxD): 44 x 880 x 500 mm	- Minimale dikte van het werkvlak: 20 mm - Toestelafmetingen (BxD): 816 x 527 mm - Inbouwafemtingen (HxBxD): 44 x 780 x 500 mm	- Minimale dikte van het werkvlak: 30 mm - Toestelafmetingen (BxD): 792 x 512 mm - Inbouwafemtingen (HxBxD): 51 x 780 x 500 mm
Toebehoren	- Blz. 85	- Blz. 85	- Blz. 85
Techn. schema's	- Blz. 240-251	- Blz. 240-251	- Blz. 240-251
Marktprijs/ Kleur	- PKM 975DK1D € 1049,99*	- PKM 875DV1D € 999,99*	- PKM 801DP1D € 899,99*

Vitrokeramische kookplaat - 70 cm





	PKN 845FP1E - Serie 6	PKG 775FP1E - Serie 6
	80 cm DirectSelect	70 cm DirectSelect
	- **Vitrokeramische kookplaat - HighSpeed - 80 cm** - 4 HighSpeed-kookzones - 1 uitbreidbare kookzone - 1 variabele kookzone - Uitbreiding van de kookzone via afzonderlijke sensortoets - **powerBoost-functie** - Volledig elektronische bediening op 17 niveaus - Timer met automatische uitschakeling voor alle kookzones - Kookwekker - ReStart functie - WipeGuard: beveiliging van de instellingen gedurende 30 seconden - 2-voudige aanduiding van de restwarmte - Hoofdschakelaar On/Off - Display energieverbruik - Functiecontrolelampje - Kinderbeveiliging - Veiligheidsuitschakeling	- **Vitrokeramische kookplaat - HighSpeed - 70 cm** - 4 HighSpeed-kookzones - 2 variabele kookzones - Uitbreiding van de kookzone via afzonderlijke sensortoets - **powerBoost-functie** - Volledig elektronische bediening op 17 niveaus - Timer met automatische uitschakeling voor alle kookzones - Kookwekker - ReStart functie - WipeGuard: beveiliging van de instellingen gedurende 30 seconden - 2-voudige aanduiding van de restwarmte - Hoofdschakelaar On/Off - Display energieverbruik - Functiecontrolelampje - Kinderbeveiliging - Veiligheidsuitschakeling
	- Kader rondom in inox - Bedieningspaneel met sensortoetsen “DirectSelect” - Vitrokeramiek, zonder decor	- Comfort-Design - Bedieningspaneel met sensortoetsen “DirectSelect” - Combineerbaar met de Comfort-design Domino kookplaten - Vitrokeramiek, zonder decor
	- Minimale dikte van het werkvlak: 20 mm - Afmetingen toestel (HxBxD): 48 x 765 x 507 mm - Inbouwafmetingen (HxBxD): 48 x 750 x 490 mm	- Minimale dikte van het werkvlak: 20 mm - Afmetingen toestel (HxBxD): 44 x 710 x 527 mm - Inbouwafmetingen (HxBxD): 44 x 560-640 x 490-500 mm
	- Blz. 85	- Blz. 85
	- Blz. 240-251	- Blz. 240-251
	- PKN 845FP1E € 649,99*	- PKG 775FP1E € 749,99*

* Vrijblijvend aanbevolen marktprijs - BTW en Recupelbijdrage € 1 inbegrepen.

Vitrokeramische kookplaten - 60 cm







	PKM 675DP1D - Serie 8	PKF 675FP1E - Serie 6	PKN 645FP1E - Serie 6
	60 cm DirectSelect Premium	60 cm DirectSelect	60 cm DirectSelect
Comfort/ Zekerheid	- **Vitrokeramische kookplaat - HighSpeed - 60 cm** - 4 HighSpeed-kookzones - 1 variabele kookzone - **1 CombiZone** - Warmhoudfunctie voor alle kookzones - Uitbreiding van de kookzone via afzonderlijke sensortoets - **powerBoost-functie** - Volledig elektronische bediening op 17 niveaus - Timer met automatische uitschakeling voor alle kookzones - Kookwekker - Count-up timer - ReStart functie - 2-voudige aanduiding van de restwarmte - Hoofdschakelaar On/Off - Display energieverbruik - Kinderbeveiliging - Veiligheidsuitschakeling - WipeGuard: beveiliging van de instellingen gedurende 30 seconden	- **Vitrokeramische kookplaat - HighSpeed - 60 cm** - 4 HighSpeed-kookzones - 1 variabele kookzone - Uitbreiding van de kookzone via afzonderlijke sensortoets - **powerBoost-functie** - Volledig elektronische bediening op 17 niveaus - Timer met automatische uitschakeling voor alle kookzones - Kookwekker - ReStart functie - WipeGuard: beveiliging van de instellingen gedurende 30 seconden - 2-voudige aanduiding van de restwarmte - Hoofdschakelaar On/Off - Functiecontrolelampje - Kinderbeveiliging - Veiligheidsuitschakeling - Display energieverbruik	- **Vitrokeramische kookplaat - HighSpeed - 60 cm** - 4 HighSpeed-kookzones - 1 uitbreidbare kookzone - 1 variabele kookzone - Uitbreiding van de kookzone via afzonderlijke sensortoets - **powerBoost-functie** - Volledig elektronische bediening op 17 niveaus - Timer met automatische uitschakeling voor alle kookzones - Kookwekker - ReStart functie - WipeGuard: beveiliging van de instellingen gedurende 30 seconden - 2-voudige aanduiding van de restwarmte - Hoofdschakelaar On/Off - Functiecontrolelampje - Kinderbeveiliging - Veiligheidsuitschakeling - Display energieverbruik
Design	- Comfort-Design - Bedieningspaneel met sensortoetsen **«DirectSelect» Premium** - Combineerbaar met de Comfort-design Domino kookplaten - Vitrokeramiek, zonder decor	- Comfort-Design - Bedieningspaneel met sensortoetsen «DirectSelect» - Combineerbaar met de Comfort-design Domino kookplaten - Vitrokeramiek, zonder decor	- Kader rondom in inox - Bedieningspaneel met sensortoetsen «DirectSelect» - Vitrokeramiek, zonder decor
Afmetingen	Minimale dikte van het werkvlak: 20 mm Toestelafmetingen (BxD): 606 x 527 mm Inbouwafemtingen (HxBxD): 44 x 560 x 500 mm	- Minimale dikte van het werkvlak: 20 mm - Afmetingen toestel (HxBxD): 44 x 606 x 527 mm - Inbouwafmetingen (HxBxD): 44 x 560 x 490-500 mm	- Minimale dikte van het werkvlak: 20 mm - Afmetingen toestel (HxBxD): 48 x 583 x 513 mm - Inbouwafmetingen (HxBxD): 48 x 560 x 490-500 mm
Toebehoren	- Blz. 85	- Blz. 85	- Blz. 85
Techn. schema's	- Blz. 240-251	- Blz. 240-251	- Blz. 240-251
Marktprijs/ Kleur	- PKM 675DP1D € 749,99*	- PKF 675FP1E € 599,99*	- PKN 645FP1E € 549,99*

Geëmailleerde kookplaat - 60 cm







	PKF 645FP1E - Serie 6	PKE 645FP1E - Serie 6	PEE 689CA1 - Serie 2
	60 cm DirectSelect	60 cm DirectSelect	60 cm
	- **Vitrokeramische kookplaat - HighSpeed - 60 cm** - 4 HighSpeed-kookzones - 1 variabele kookzone - Uitbreiding van de kookzone via afzonderlijke sensortoets - **powerBoost-functie** - Volledig elektronische bediening op 17 niveaus - Timer met automatische uitschakeling voor alle kookzones - Kookwekker - ReStart functie - WipeGuard: beveiliging van de instellingen gedurende 30 seconden - 2-voudige aanduiding van de restwarmte - Hoofdschakelaar On/Off - Functiecontrolelampje - Kinderbeveiliging - Veiligheidsuitschakeling - Display energieverbruik	- **Vitrokeramische kookplaat - HighSpeed - 60 cm** - 4 HighSpeed-kookzones - Volledig elektronische bediening op 17 niveaus - **powerBoost-functie** - Timer met automatische uitschakeling voor alle kookzones - ReStart functie - WipeGuard: beveiliging van de instellingen gedurende 30 seconden - 2-voudige aanduiding van de restwarmte - Hoofdschakelaar On/Off - Kinderbeveiliging - Veiligheidsuitschakeling - Display energieverbruik	- **Geëmailleerde kookplaat - 60 cm** - 4 regelbare snelkookzones - Functiecontrolelampje - Bediening met draaiknoppen
	- Kader rondom in inox - Bedieningspaneel met sensortoetsen «DirectSelect» - Digitale display - Vitrokeramiek, zonder decor	- Kader rondom in inox - Bedieningspaneel met sensortoetsen “DirectSelect” - Vitrokeramiek, zonder decor	
	- Minimale dikte van het werkvlak: 20 mm - Afmetingen toestel (HxBxD): 48 x 583 x 513 mm - Inbouwafmetingen (HxBxD): 48 x 560 x 490-500 mm	- Minimale dikte van het werkvlak: 20 mm - Afmetingen toestel (HxBxD): 48 x 583 x 513 mm - Inbouwafmetingen (HxBxD): 48 x 560 x 490 mm	- Minimale dikte van het werkvlak: 30 mm - Afmetingen toestel (HxBxD): 45 x 580 x 510 mm - Inbouwafmetingen (HxBxD): 45 x 560 x 490 mm
	- Blz. 85	- Blz. 85	- Blz. 85
	- Blz. 240-251	- Blz. 240-251	- Blz. 240-251
	- PKF 645FP1E € 499,99*	- PKE 645FP1E - inox € 449,99*	- PEE689CA1 - inox € 199,99*

* Vrijblijvend aanbevolen marktprijs - BTW en Recupelbijdrage € 1 inbegrepen.


FlameSelect

Gaskookplaten

Vuur is voor ons vandaag nog steeds even fascinerend als voor onze voorouders, toen zij een half miljoen jaar geleden voor het eerst vuur maakten. Sindsdien is er echter veel veranderd. Onze nieuwe Bosch-gaskookplaten met FlameSelect zijn daarvan het perfecte bewijs;



We hebben het vuur niet ontdekt, maar we hebben het wel naar een nieuw niveau getild. Negen niveaus, om precies te zijn.

De gaskookplaten van Bosch zijn uitgerust met tal van innovatieve technologieën, zoals de voorgedefinieerde vermogensstanden, waarmee u de vlam regelt met een ongeziene precisie. Maar dat is nog niet alles. Dankzij het tijdloze ontwerp en de zorgvuldig geselecteerde materialen zijn onze gaskookplaten ook een streling voor het oog. Zo kunt u op elk moment genieten van perfecte resultaten én van de tijd die u in uw keuken doorbrengt.



FlameSelect

De kracht van vuur. De precisie van Bosch.
Koken op gas was altijd al een plezier voor de zintuigen. Maar wanneer u de vlam moet regelen, komt er vaak wat giswerk aan te pas: 500 gram is altijd 500 gram - en twee eieren zijn twee eieren. Maar wat is een 'matig vuur' precies wanneer u op gas kookt? Met onze nieuwe gaskookplaten met FlameSelect hoeft u niet langer te gissen. De kookplaten zijn immers uitgerust met negen precies gedefinieerde vermogensstanden, waarmee u gemakkelijk en betrouwbaar de nodige warmteniveaus kunt aanpassen. Zo bekomt u keer op keer een perfect resultaat – gewoon vanuit de losse pols.



Bij de vitrokeramische gaskookplaten wordt de geselecteerde stand weergegeven op de moderne 7-segmentendisplay. Wanneer de kookplaat uitgeschakeld is, kunt u zien welke pannendragers nog warm zijn – zo houden we het veilig voor grote en kleine vingertjes. Als u kiest voor een gaskookplaat met FlameSelect, combineert u alle voordelen van koken op gas met het comfort en de precisie van een elektrische kookplaat.

Negen uiterst precieze standen.

Wanneer u een traditionele gaskookplaat gebruikt, is het quasi onmogelijk om het vermogen nauwkeurig in te stellen. Met FlameSelect is dat anders: met deze functie kunt u de grootte van de vlammen perfect regelen – in negen precieze, aanpasbare standen.

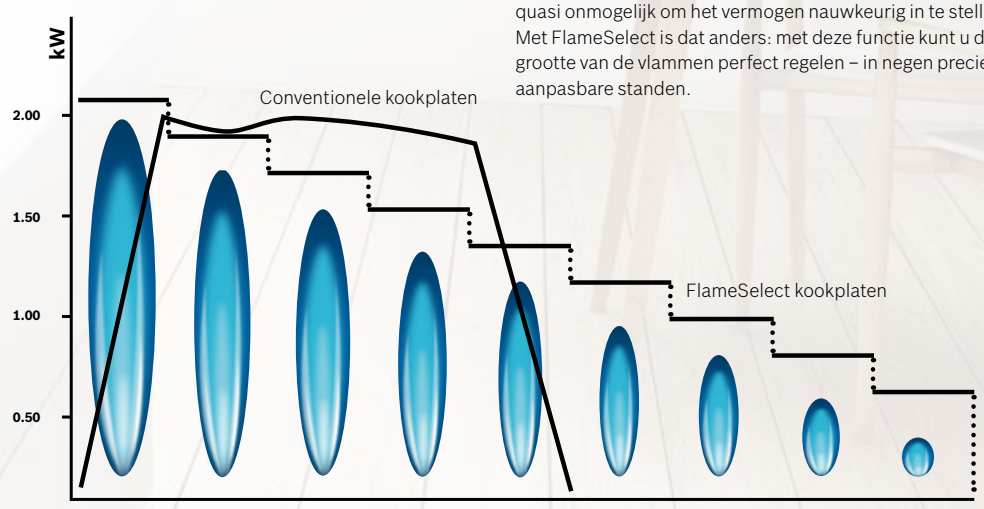

Gemakkelijk te gebruiken.
Gemakkelijk te reinigen.
Gemakkelijk lief te hebben.



Thermokoppelbeveiliging
Koken is een passie om zorgeloos van te genieten. We vinden het dan ook vanzelfsprekend dat de kookplaten van Bosch tot de veiligste in de markt behoren. Thermokoppelbeveiliging zorgt bij de gaskookplaten ervoor dat de gastoevoer wordt onderbroken zodra de vlam uitgaat.

Powerwokken
Speciaal voor één van de 'gas-op-glas' kookplaten heeft Bosch in eigen huis een ongewoon krachtige wokbrander van 6 kW ontwikkeld. Daarmee wokt u 15% sneller, maar u kunt de brander ook instellen op 0,3 kWu om uw gerechten lekker te laten sudderen.

Smaakvol design
De gaskookplaten van Bosch vallen vooral op door hun elegante vormgeving. Smaakvol design en gebruiksgemak liggen bij het ontwerp van de gaskookplaten van Bosch dicht bij elkaar. Functionele en esthetische vormgeving zijn volledig in balans. Zo zijn de bedieningsknoppen aan de voorzijde niet alleen mooi, maar ook heel handig in het gebruik, of u nu rechtshandig of linkshandig bent.





Mooi en praktisch: piano-a-filo
Onze piano-a-filo gaskookplaten zien er adembenemend elegant uit. Het oppervlak waarin de pannendragers en de bedieningsknoppen geïntegreerd zijn, kan volledig vlak in het werkblad worden ingebouwd. Uiteraard kan de kookplaat ook op de klassieke manier worden geplaatst, lichtjes verhoogd op het werkblad.



Perfect schone rondingen
Dankzij de afgeronde randen zijn onze gaskookplaten moeiteloos schoon te maken – het vuil kan immers nergens ophopen. Daarnaast verkleuren inox oppervlakken minder snel rond de branders, zodat de bedrukking rond de knoppen nooit verdwijnt, ook niet als u de kookplaat intensief reinigt.



Gemakkelijk te reinigen in de vaatwasser
Wilt u de kookplaten nog gemakkelijker reinigen? Dan kunt u kiezen voor de erg kwalitatieve, verwijderbare pannendragers van email. Die kunnen gemakkelijk weggenomen worden en zijn behandeld met een speciale vuilwerende coating. U kunt ze ook gerust in de vaatwasser stoppen zonder u zorgen te maken over corrosie, barstjes of verkleuring.



Absolute controle in een oogwenk
Terwijl u aan het koken bent, hoeft u enkel een snelle blik te werpen op de digitale display van de kookplaat om te weten welke vermogensstand gebruikt wordt. En wanneer de kookplaat uit staat, vertelt de restwarmte-indicator u in een oogwenk of de pannendragers nog warm zijn.

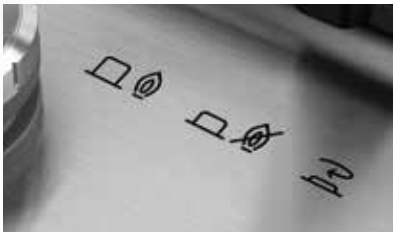

Veiligheid met één druk op de knop
Onze gaskookplaten zijn uitgerust met een hoofdschakelaar, waarmee u ogenblikkelijk alle vlammen tegelijk uitschakelt, gewoon met één druk op de knop. U kunt deze functie ook gebruiken als kinderslot wanneer u niet aan het koken bent.

Eigenschappen afhankelijk van het model.

Vitrokeramische gaskookplaten





	PRS9A6D70 - Serie 8	PRP6A6D70 - Serie 8
	90 cm FlameSelect	60 cm FlameSelect
Comfort/ Zekerheid	**- Vitrokeramische gaskookplaat 90 cm** - 5 gasbranders - 1 sterke brander, 2 normale branders, 1 spaarbrander en 1 wokbrander - Links: Wokbrander 6 kW - Midden achter: Spaarbrander 1.1 kW - Midden voor: Normale brander 1.9 kW - Rechts achteraan: Sterkbrander 2.8 kW - Rechts vooraan: Normaalbrander 1.9 kW **- Wokbrander met dubbele vlamringen** **- FlameSelect** **- Digitale display** - Aanduiding van de restwarmte voor elke kookzone - Éénhandsontsteking - Thermokoppelbeveiliging **- Vaatwasbestendige gietijzeren pottendragers met rubberen voetjes** - Afgesteld op aardgas (20 mbar) - Inspuitstukken voor butaan/propaangas (28-30/37mbar) meegeleverd	**- Vitrokeramische gaskookplaat 60 cm** - 4 gasbranders - 1 sterke brander, 2 normale branders en 1 spaarbrander - Links achteraan : Sudderbrander 1.1 kW - Links vooraan: Normaalbrander 1.9 kW - Rechts achteraan: Sterkbrander 2.8 kW - Rechts vooraan: Normaalbrander 1.9 kW **- FlameSelect** **- Digitale display** - Aanduiding van de restwarmte voor elke kookzone - Éénhandsontsteking - Thermokoppelbeveiliging **- Vaatwasbestendige gietijzeren pottendragers met rubberen voetjes** - Afgesteld op aardgas (20 mbar) - Inspuitstukken voor butaan/propaangas (28-30/37mbar) meegeleverd
Design	- Zwaardknoppen - Design brander - speciaal vlak design - Comfort-Design - Combineerbaar met Comfort-Design Domino kookplaten	- Zwaardknoppen - Design brander - speciaal vlak design - Comfort-Design - Combineerbaar met Comfort-Design Domino kookplaten
Afmetingen	- Minimale dikte van het werkvlak: 30 mm - Afmetingen toestel (HxBxD): 45 x 916 x 527 mm - Inbouwafmetingen (HxBxD): 45 x 850-852 x 490-502 mm	- Minimale dikte van het werkvlak: 30 mm - Afmetingen toestel (HxBxD): 45 x 606 x 527 mm - Inbouwafmetingen (HxBxD): 45 x 560-562 x 490-502 mm
Toebehoren	- Blz. 103	- Blz. 103
Techn. schema's	- Blz. 240-251	- Blz. 240-251
Marktprijs/ Kleur	- PRS 9A6D70 € 1449,99*	- PRP 6A6D70 € 949,99*

De gaskookplaten in hardglas
Piano a filo





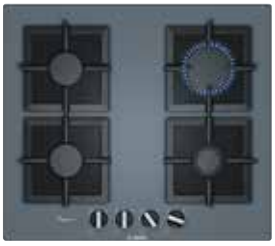

	PPS9A6B90 - Serie 6	PPQ7A9B20 - Serie 6	PPP 6A9B20 - Serie 6
	90 cm FlameSelect	75 cm FlameSelect	60 cm FlameSelect
	- Gaskookplaat zwart hardglas 90 cm - 5 gasbranders - 1 sterke brander, 2 normale branders, 1 spaarbrander en 1 wokbrander - Links: Wokbrander 4 kW - Midden achter: normale brander 1.75 kW - Midden voor: spaarbrander 1 kW - Rechts achteraan: Sterkbrander 3 kW - Rechts vooraan: Normaalbrander 1.75 kW **- Wokbrander** **- FlameSelect** - Éénhandsontsteking - Individuele zwarte gietijzeren pannendragers - Thermokoppelbeveiliging - Afgesteld op aardgas (20 mbar) - Inspuitstukken voor butaan/propaangas (28-30/37mbar) meegeleverd	**- Gaskookplaat hardglas 75 cm** - 5 gasbranders - 1 sterke brander, 2 normale branders, 1 spaarbrander en 1 wokbrander - Links achteraan : Normaalbrander 1.75 kW - Links vooraan: Sudderbrander 1 kW - Centraal: Wokbrander 4 kW - Rechts achteraan: Sterkbrander 3 kW - Rechts vooraan: Normaalbrander 1.75 kW **- Wokbrander** **- FlameSelect** - Éénhandsontsteking - Individuele gietijzeren pottendragers - Thermokoppelbeveiliging - Afgesteld op aardgas (20 mbar) - Inspuitstukken voor butaan/propaangas (28-30/37mbar) meegeleverd	**- Gaskookplaat hardglas 60 cm** - 4 gasbranders - 1 sterke brander, 2 normale branders en 1 spaarbrander - Links achteraan : Normaalbrander 1.75 kW - Links vooraan: Normaalbrander 1.75 kW - Rechts achteraan: Sterkbrander 3 kW - Rechts vooraan: Sudderbrander 1 kW **- FlameSelect** - Éénhandsontsteking - Individuele gietijzeren pottendragers - Thermokoppelbeveiliging - Afgesteld op aardgas (20 mbar) - Inspuitstukken voor butaan/propaangas (28-30/37mbar) meegeleverd
	- Zwaardknoppen - Twee inbouwmogelijkheden: - Vlakinbouw in een stenen of granieten blad - Standaard ingebouwd (voor een nis van 56 cm)	- Zwaardknoppen - Twee inbouwmogelijkheden: - Vlakinbouw in een stenen of granieten blad - Standaard ingebouwd (voor een nis van 56 cm)	- Zwaardknoppen - Twee inbouwmogelijkheden: - Vlakinbouw in een stenen of granieten blad - Standaard ingebouwd (voor een nis van 56 cm)
	- Minimale dikte van het werkvlak: 30 mm - Afmetingen toestel (HxBxD): 45 x 915 x 520 mm - Inbouwafmetingen (HxBxD): 45 x 850-852 x 490-502 mm	- Minimale dikte van het werkvlak: 30 mm - Afmetingen toestel (HxBxD): 45 x 752 x 520 mm - Inbouwafmetingen (HxBxD): 45 x 560-562 x 480-492 mm	- Minimale dikte van het werkvlak: 30 mm - Afmetingen toestel (HxBxD): 45 x 590 x 520 mm - Inbouwafmetingen (HxBxD): 45 x 560-562 x 480-492 mm
	- Blz. 103	- Blz. 103	- Blz. 103
	- Blz. 240-251	- Blz. 240-251	- Blz. 240-251
	- PPS 9A6B90 - Zwart € 999,99*	- PPQ 7A9B20 - Donkerzilver € 899,99* - PPQ 7A6B20 - Zwart € 849,99*	- PPP 6A9B20 - Donkerzilver € 749,99* - PPP 6A6B20 - Zwart € 699,99*

* Vrijblijvend aanbevolen marktprijs - BTW en Recupelbijdrage € 1 inbegrepen.

Gaskookplaten in inox





	PCR 9A5B90 - Serie 8	PCQ 7A5B90 - Serie 6
	90 cm FlameSelect	75 cm FlameSelect
Comfort/ Zekerheid	- Gaskookplaat inox 90 cm - 5 gasbranders - 1 sterke brander, 2 normale branders, 1 spaarbrander en 1 wokbrander - Links achteraan : Normaalbrander 1.75 kW - Links vooraan: Sudderbrander 1 kW - Centraal: Wokbrander 5 kW - Rechts achteraan: Sterkbrander 3 kW - Rechts vooraan: Normaalbrander 1.75 kW **- Wokbrander met dubbele vlamringen** **- FlameSelect** - Éénhandsontsteking - Gietijzeren pottendragers met rubberen voetjes - Thermokoppelbeveiliging - Afgesteld op aardgas (20 mbar) - Inspuitstukken voor butaan/propaangas (28-30/37mbar) meegeleverd	- Gaskookplaat inox 75 cm - 5 gasbranders - 1 sterke brander, 2 normale branders, 1 spaarbrander en 1 wokbrander - Links achteraan : Normaalbrander 1.75 kW - Links vooraan: Sudderbrander 1 kW - Centraal: Wokbrander 4 kW - Rechts achteraan: Sterkbrander 3 kW - Rechts vooraan: Normaalbrander 1.75 kW **- Wokbrander** **- FlameSelect** - Éénhandsontsteking - Gietijzeren pottendragers met rubberen voetjes - Thermokoppelbeveiliging - Afgesteld op aardgas (20 mbar) - Inspuitstukken voor butaan/propaangas (28-30/37mbar) meegeleverd
Design	- Zwaardknoppen	- Zwaardknoppen
Afmetingen	- Minimale dikte van het werkvlak: 30 mm - Afmetingen toestel (HxBxD): 45 x 915 x 520 mm - Inbouwafmetingen (HxBxD): 45 x 850-852 x 490-502 mm	- Minimale dikte van het werkvlak: 30 mm - Afmetingen toestel (HxBxD): 45 x 750 x 520 m - Inbouwafmetingen (HxBxD): 45 x 560-562 x 480-492 mm
Toebehoren	- Blz. 103	- Blz. 103
Techn. schema's	- Blz. 240-251	- Blz. 240-251
Marktprijs/ Kleur	- PCR 9A5B90 - Inox € 849,99*	- PCQ 7A5B90 - Inox € 699,99*







	PCP 6A5B90 - Serie 6	PCP 6A5B80 - Serie 6	PGP 6B5B80 - Serie 2
	60 cm, FlameSelect	60 cm, FlameSelect	60 cm
	- Gaskookplaat inox 60 cm - 4 gasbranders - 1 sterke brander, 2 normale branders en 1 spaarbrander - Links achteraan : Normaalbrander 1.75 kW - Links vooraan: Normaalbrander 1.75 kW - Rechts achteraan: Sterkbrander 3 kW - Rechts vooraan: Sudderbrander 1 kW - **FlameSelect** - Éénhandsontsteking - Gietijzeren pottendragers met rubberen voetjes - Thermokoppelbeveiliging - Afgesteld op aardgas (20 mbar) - Inspuitstukken voor butaan/propaangas (28-30/37mbar) meegeleverd	- Gaskookplaat inox 60 cm - 4 gasbranders - 1 sterke brander, 2 normale branders en 1 spaarbrander - Links achteraan : Normaalbrander 1.75 kW - Links vooraan: Normaalbrander 1.75 kW - Rechts achteraan: Sterkbrander 3 kW - Rechts vooraan: Sudderbrander 1 kW - **FlameSelect** - Éénhandsontsteking - Geëmailleerde pottendragers met rubberen voetjes - Thermokoppelbeveiliging - Afgesteld op aardgas (20 mbar) - Inspuitstukken voor butaan/propaangas (28-30/37mbar) meegeleverd	- Gaskookplaat inox 60 cm - 4 gasbranders - 1 sterke brander, 2 normale branders en 1 spaarbrander - Links achteraan : Normaalbrander 1.75 kW - Links vooraan: Normaalbrander 1.75 kW - Rechts achteraan: Sterkbrander 3 kW - Rechts vooraan: Sudderbrander 1 kW - Éénhandsontsteking - Thermokoppelbeveiliging - Afgesteld op aardgas (20 mbar) - Geëmailleerde pottendragers - Inspuitstukken voor butaan/propaangas (28-30/37mbar) meegeleverd
	- Zwaardknoppen	- Zwaardknoppen	- Zwaardknoppen
	- Minimale dikte van het werkvlak: 30 mm - Afmetingen toestel (HxBxD): 45 x 582 x 520 mm - Inbouwafmetingen (HxBxD): 45 x 560-562 x 480-492 mm	- Minimale dikte van het werkvlak: 30 mm - Afmetingen toestel (HxBxD): 45 x 582 x 520 mm - Inbouwafmetingen (HxBxD): 45 x 560-562 x 480-492 mm	- Minimale dikte van het werkvlak: 30 mm - Afmetingen toestel (HxBxD): 45 x 582 x 520 mm - Inbouwafmetingen (HxBxD): 45 x 560-562 x 480-492 mm
	- Blz. 103	- Blz. 103	- Blz. 103
	- Blz. 240-251	- Blz. 240-251	- Blz. 240-251
	- PCP 6A5B90 - Inox € 479,99*	- PCP 6A5B80 - Inox € 399,99*	- PGP 6B5B80 - Inox € 349,99*

* Vrijblijvend aanbevolen marktprijs - BTW en Recupelbijdrage € 1 inbegrepen.

Domino-elementen: ruimte om te combineren.

Domino-elementen sluiten aan bij het totaaldesign van de inbouwkeukens van Bosch. U kunt ze daardoor niet alleen met elkaar combineren, maar ook met vrijwel iedere andere kookplaat van Bosch.





Design

Bosch geeft u graag ruimte voor creativiteit. Tijdens het koken, maar ook al bij het plannen, ontwerpen en inrichten van uw inbouwkeuken. Met de Domino-elementen beschikt u over de bouwstenen voor talloze flexibele oplossingen. U kunt ze op iedere gewenste manier naast elkaar plaatsen, de mogelijkheden zijn eindeloos.

Keuze

De Domino-elementen van Bosch maken uw kookomgeving nóg veelzijdiger en creatiever. U bepaalt zelf welke elementen u aan uw keuken toevoegt:
- Teppan Yaki
- HighSpeed- of inductiekookplaat
- Wokbrander
- Lava BBQ-grill
- Elektrische kookplaat

De Domino-elementen passen prima bij de kookplaten van Bosch.

	PKY 475FB1E - Serie 6
	40 cm · DirectSelect
Comfort/ Zekerheid	- **Teppan Yaki** - Grote bakplaat in inox - Bakplaat kan gedeeltelijk of geheel opgewarmd worden - Temperatuurregeling van 160 tot 240°C (10 posities) - Warmhoudfunctie (70°C) - Reinigingspositie (40°C) - Kookwekker - Count-up timer - Kinderbeveiliging - Veiligheidsuitschakeling - ReStart functie - Restwarmte-aanduiding op 2 niveaus - Symbool-aanduiding voorverwarming - Functiecontrolelampje - Hoofdschakelaar On/Off - Display energieverbruik
Design	- Comfort-Design - Bedieningspaneel met sensortoetsen “DirectSelect” - Vitrokeramisch deksel - Mogelijk te combineren met andere “Facet-design” vitrokeramische kookplaten - Vitrokeramiek, zonder decor
Afmetingen	- Minimale dikte van het werkvlak: 30 mm - Toestelafmetingen (BxD): 396 x 527 mm - Inbouwafemtingen (HxBxD): 90 x 360 x 490 mm
Toebehoren	- Blz. 103
Techn. schema's	- Blz. 245
Marktprijs/ Kleur	- PKY 475FB1E - Inox € 1969,99**







	PXX 375FB1E - Serie 6	PIB 375FB1E - Serie 6	PKF 375FP1E - Serie 6
	30 cm, IN, DirectSelect	30 cm, IN, DirectSelect	30 cm, DirectSelect
	- **Vitrokeramische kookplaat - FlexInduction - 30 cm** - 2 inductiekookzones met pandetectie - Boost-functie voor alle inductiezones - Volledig elektronische bediening op 17 niveaus - Timer met automatische uitschakeling voor alle kookzones - Count-up timer - QuickStart functie - ReStart functie - 2-voudige aanduiding van de restwarmte - Hoofdschakelaar On/Off - Kookpotherkenning - Energiebeheer-functie - Veiligheidsuitschakeling - Display energieverbruik	- **Vitrokeramische kookplaat - inductie - 30 cm** - 2 inductiekookzones met pandetectie - Boost-functie voor alle inductiezones - Volledig elektronische bediening op 17 niveaus - Timer met automatische uitschakeling voor alle kookzones - Count-up timer - QuickStart functie - ReStart functie - 2-voudige aanduiding van de restwarmte - Hoofdschakelaar On/Off - Kookpotherkenning - Energiebeheer-functie - Veiligheidsuitschakeling - Display energieverbruik	- **Vitrokeramische kookplaat - HighSpeed - 30 cm** - 2 HighSpeed-kookzones - 1 variabele kookzone - powerBoost-functie - Volledig elektronische bediening op 17 niveaus - Timer met automatische uitschakeling voor alle kookzones - Kookwekker - Count-up timer - ReStart functie - 2-voudige aanduiding van de restwarmte - Hoofdschakelaar On/Off - Functiecontrolelampje - Kinderbeveiliging - Veiligheidsuitschakeling - Display energieverbruik
	- Comfort-Design - Bedieningspaneel met sensortoetsen “DirectSelect” - Combineerbaar met Comfort-Design Domino kookplaten - Vitrokeramiek, zonder decor	- Comfort-Design - Bedieningspaneel met sensortoetsen “DirectSelect” - Combineerbaar met Comfort-Design Domino kookplaten - Vitrokeramiek, zonder decor	- Comfort-Design - Bedieningspaneel met sensortoetsen “DirectSelect” - Digitale display - Vitrokeramiek, zonder decor
	- Minimale dikte van het werkvlak: 20 mm - Toestelafmetingen (BxD): 306 x 527 mm - Inbouwafemtingen (HxBxD): 53 x 270 x 490 mm	- Minimale dikte van het werkvlak: 20 mm - Toestelafmetingen (BxD): 306 x 527 mm - Inbouwafemtingen (HxBxD): 51 x 270 x 490 mm	- Minimale dikte van het werkvlak: 20 mm - Afmetingen toestel (HxBxD): 38 x 306 x 527 mm - Inbouwafmetingen (HxBxD): 38 x 270 x 490-500 mm
	- Blz. 103	- Blz. 103	- Blz. 103
	- Blz. 245	- Blz. 245	- Blz. 245
	- PXX 375FB1E - Inox € 799,99*	- PIB 375FB1E - Inox € 699,99*	- PKF 375FP1E - Inox € 499,99*

* Vrijblijvend aanbevolen marktprijs - BTW en Recupelbijdrage € 1 inbegrepen.
** Vrijblijvend aanbevolen marktprijs - BTW en Recupelbijdrage € 0,05 inbegrepen.

Domino's







	PRA 3A6D70 - Serie 8 **NEW**	**PKU 375FB1E - Serie 6**	**PEE 389CF1 - Serie 2**
	30 cm FlameSelect	30 cm DirectSelect	30 cm
Comfort/ Zekerheid	- 1 **Wokbrander** met dubbele vlamringen, 6 kW - **FlameSelect** - Éénhandsontsteking - Thermokoppelbeveiliging - Aanduiding van de restwarmte - Gietijzeren pottendragers met rubberen voetjes - Vaatwasbestendige pannendragers - Afgesteld op aardgas (20 mbar) - Inspuitstukken voor butaan/propaangas (28-30/37mbar) meegeleverd	- **Grill, lavastenen - HighSpeed - 30 cm** - Groot oppervlak om te grillen op gietijzeren rooster - Volledig elektronische bediening op 17 niveaus - Kookwekker - Count-up timer - ReStart functie - Inox grillkuip te gebruiken met lavasteen of water - Afvoerkraan - Hoofdschakelaar On/Off - Functiecontrolelampje - Symbool-aanduiding voorverwarming - Restwarmte-aanduiding op 2 niveaus - Kinderbeveiliging - Veiligheidsuitschakeling - Display energieverbruik	- **Elektrische kookplaat** - 2 snelle kookzones - Functiecontrolelampje - Bediening met draaiknop(pen)
Design	- Zwaardknoppen - Digitale display - Vitrokeramisch	- Comfort-Design - Bedieningspaneel met sensortoetsen "DirectSelect Classic" - Vitrokeramisch deksel - Combineerbaar met Comfort-Design Domino kookplaten - Vitrokeramiek, zonder decor	
Afmetingen	- Minimale dikte van het werkvlak: 30 mm - Afmetingen toestel (HxBxD): 45 x 306 x 527 mm - Inbouwafmetingen (HxBxD): 45 x 270 x 490-500 mm	- Minimale dikte van het werkvlak: 30 mm - Toestelafmetingen (BxD): 306 x 527 mm - Inbouwafemtingen (HxBxD): 235 x 270 x 490 mm	- Afmetingen toestel (HxBxD): 43 x 288 x 505 mm - Inbouwafmetingen (HxBxD): 43 x 268 x 490 mm
Toebehoren	- Blz. 103	- Blz. 103	- Blz. 103
Techn. schema's	- Blz. 245	- Blz. 245	- Blz. 245
Marktprijs/ Kleur	- PRA 3A6D70 - Inox € 839,99*	- PKU 375N14 E - Inox € 839,99*	- PEE 389CF1 - Inox € 179,99*

Toebehoren in optie

Gaskookplaten

Ref.	Beschrijving	Marktprijs	PRS	PRR	PRP	PPS	PPQ	PPP	PCR	PCQ	PCP	PGP
HEZ 298105	Sudderplaat	€ 28,99**	●	●	●	●	●	●	●	●	●	●
HEZ 298107	Wokring	€ 28,99**							●	●	●	



HEZ 298105
Sudderplaat



HEZ 298107
Wokring

Domino's

Ref.	Beschrijving	Marktprijs
HEZ 398300	Navulling lavastenen	€ 36,99**
HEZ 394301	Montageset voor het combineren van verschillende Comfort-Design kookplaten	€ 59,99**

Toebehoren voor vlakinbouw

Ref.	Beschrijving	Marktprijs
HEZ 395800	Inlegkader voor 80 cm vlakinbouw vitrokeramische kookplaat	€ 212,99**
HEZ 395801	Sjabloon voor inlegkader 80 cm	€ 348,99**



HEZ 394301
Montageset voor het combineren van verschillende Comfort-Design kookplaten

Bovenstaande toebehoren en de door Bosch aanbevolen onderhouds- en reinigingsmiddelen kunt u bestellen op www.bosch-home.be/nl/store of zijn beschikbaar bij uw Bosch verdeler.

* Vrijblijvend aanbevolen marktprijs - BTW en Recupelbijdrage € 1 inbegrepen.
** Vrijblijvend aanbevolen marktprijs BTW inbegrepen.





Dampkappen

In de keuken nauwelijks hoorbaar. In het stroomverbruik zo goed als onzichtbaar. Bijzonder stil, bijzonder efficiënt, bijzonder intensief: met onze damkappen wordt koken een bijzondere beleving voor alle zintuigen.



EcoSensor

De EcoSensor regelt automatisch de afzuigsterkte van uw dampkap. Zo is niet alleen een optimaal energieverbruik verzekerd, maar heeft u bij het koken steeds uw handen vrij. In een fractie van een seconde controleert de sensor de intensiteit van de opstijgende dampen en wordt de stand precies en automatisch aangepast. Na het koken kan de ventilator naar wens nog automatisch 10 minuten doorlopen om zo de resterende kookgeurtjes te verwijderen. En omdat hij hierna ook weer vanzelf uitgeschakeld wordt, kan u zich volledig op de essentie concentreren: uw kookplezier.

Een blikvanger met zuivere topprestaties.

Een dampkap is perfect wanneer ze optimaal in uw keuken geïntegreerd wordt op het vlak van design, functionaliteit en prestaties.



EcoSilence Drive
Dankzij het gebruik van een uiterst krachtige ventilator met EcoSilence Drive-motortechnologie bespaart een nieuwe Bosch-dampkap jaarlijks meer dan 80 % energie t.o.v. een conventionele dampkap*.

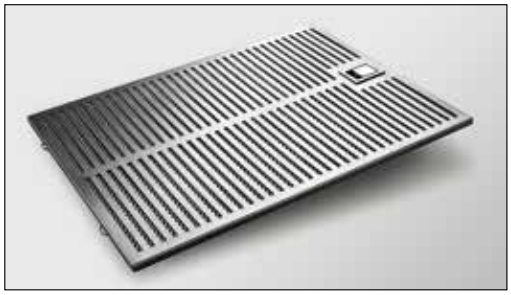

Efficiënte filtertechniek
Efficiënte filtertechniek voor een hoge vetafscheidingsgraad en minder schoonmaakwerk: de efficiënte metalen vetfilter, de esthetische, geperforeerde filter uit roestvast staal of de elegante randafzuiging.



Luchtafvoer en kringloopwerking
Alle dampkappen van Bosch zijn verkrijgbaar in uitvoeringen voor luchtafvoer en voor kringloopwerking. Voor nog betere resultaten in kringloopwerking beschikt u voor heel wat modellen over de optionele CleanAir-module.



Meerzone- en randafzuiging
Bij meerzone-afzuiging worden kookdampen bijzonder effectief in het midden en aan de buitenste rand afgezogen. En ook met de randafzuiging van Bosch zorgt de speciale vorm van de afzuiging voor even hoge prestaties.



Diverse modellen
Tal van verschillende uitvoeringen, designs en speciale modellen voor uw keuken. Of u nu een grote of een kleine keuken heeft, de selectie dampkappen in verschillende breedtes is erg ruim.

*Bij gemiddeld gebruik van de ventilator gedurende een uur per dag op stand 2 en inschakeling van de verlichting gedurende 2 uur per dag.





EcoSilence Drive™
Uiterst efficiënte motor. Bespaart op stroom, maar niet op prestaties: de EcoSilence Drive™-motor wordt aangedreven door een permanente magneet en veroorzaakt geen enkele mechanische wrijving, waardoor er geen kracht verloren gaat. Dat maakt de motor niet alleen extreem robuust, geruisloos en duurzaam, maar ook nog eens efficiënt. Want door het gebruik van een krachtige ventilator met EcoSilence Drive™-motortechnologie spaart een nieuwe dampkap van Bosch ruim 80 % energie op jaarbasis* uit.

*Bij gemiddeld gebruik van de ventilator gedurende een uur per dag op stand 2 en inschakeling van de verlichting gedurende 2 uur per dag.



Telescopische dampkappen: een plezier voor alle zintuigen.

Harmonieus design en topprestaties: onze performante en geruisloze telescopische dampkappen kunnen bij kringloopwerking nu ook worden uitgerust met de speciale CleanAir-module, zodat ze bijna even goede resultaten boeken als met luchtafvoer. En als de dampkap niet in gebruik is, zorgt het telescopische kader ervoor dat hij bijna onzichtbaar in de bovenkast verdwijnt, zodat de keuken er steeds keurig uitziet. Tegelijk kan de bovenkast nog worden gebruikt als kruidenrek.



LED-verlichting
De LED-verlichting bestaat uit 4 of 6 leds met lange levensduur. Wanneer ze 2,7 uur per dag branden, gaan ze ongeveer 40 jaar mee. En met hun 890 Lux behoren ze momenteel tot de meest heldere verlichting op de markt.



Telescopisch kader voor 60 cm en 90 cm breedte
De perfecte oplossing voor een volledig geïntegreerd keukenontwerp. Hiermee verdwijnt de dampkap gewoon in de bovenkast als hij niet wordt gebruikt. Hebt u hem toch nodig? Dan is hij in een handomdraai klaar voor gebruik: een druk op de onderkant van de dampkap volstaat om hem weer tevoorschijn te laten komen.

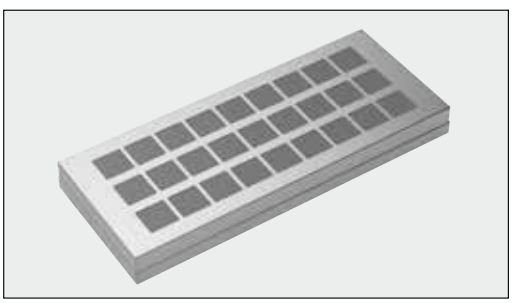

Regeneratieve CleanAir-filter
De nieuwe filter neemt gegarandeerd 95% van de geurtjes op. Om ervoor te zorgen dat de filter de komende 10 jaar geurtjes blijft opnemen, hoeft u die alleen in de oven te leggen op 200°C gedurende 2 uur. Na dit regeneratieproces is de filter weer klaar voor gebruik.

Tafelventilatie:
uw keuken was nog nooit zo open.

Samen koken, eten of gewoon gezellig rond de tafel zitten – de keuken is de perfecte plaats om tijd door te brengen met familie en vrienden.

Bij Bosch vinden we dat u uw droomkeuken moet kunnen ontwerpen met een maximale vrijheid en flexibiliteit. Daarom hebben we de nieuwe tafelventilatie ontwikkeld, die ingebouwd wordt naast de kookplaat en zo kookdampen en geurtjes aan de bron afzuigt. Zo wordt u nooit meer gehinderd door opstijgende dampen en beslagen brilglazen. Voortaan kunt u tijdens het koken al uw aandacht schenken aan wat echt telt: uw gasten.





Superieure technologie
Dampen afkomstig uit kookpotten stijgen tegen een maximumsnelheid van één meter per seconde. De tafelventilatie van Bosch genereert echter een krachtige dwarsstroom die tot vier keer sneller is. Daardoor wordt de damp meteen aan de kookplaat weggezogen en krijgt die geen kans om zich verder in de keuken te verspreiden. De nieuwe module werkt dus veel efficiënter en voorkomt veel beter dat vet en geurdeeltjes zich vastzetten op meubels en stoffen.



Open lay-out
Met de nieuwe tafelventilatie kunt u uw keuken op een volledig nieuwe manier ontwerpen. Voortaan kunt u boven uw kookzone lampen, foto's of legplanken hangen in plaats van een dampkap. Bovendien ziet een kleine keuken er zonder dampkap meteen flink wat groter uit – en zonder eilanddampkap voelt een open keuken nog ruimtelijker aan.





Veelzijdige combinaties
De nieuwe Bosch-ventilatiemodule kan gecombineerd worden met meerdere Bosch-kookplaten, ongeacht of u kiest voor FlexInduction, inductie, elektriciteit of gas, ongeacht of de kookplaat 30, 40 of 80 cm* breed is, ongeacht of u uw steak wilt bakken in een pan, op een grill of op een teppan yaki. We hebben ongetwijfeld ook voor u de ideale combinatie van kookplaat en ventilatiemodule.





Minimalistisch design
De kleppen van de ventilatiemodule zijn enkel open wanneer de afzuiging werkt. Als de ventilatiemodule uitgeschakeld wordt, zijn de kleppen weer dicht. Dat zorgt niet alleen voor een uniforme en aantrekkelijke look, maar voorkomt ook dat er voorwerpen in de module vallen. Zodra de kookdampen en bijbehorende geurtjes gevangen zitten in de filter, kunnen ze zich niet meer door de keuken verspreiden.



Intuïtieve bediening: de TouchControl-display
Dankzij de TouchControl-display bedient u uw ventilatiemodule makkelijker dan ooit tevoren. Via de eenvoudige en handige +/- toetsen kunt u kiezen uit drie verschillende vermogensstanden en een extra krachtige stand. De geselecteerde stand wordt weergegeven op de 7-segmentendisplay.

* Combineerbaar met volgende referenties:
PXY875KW1E - PXY875DE3E - PKY475FB1E - PXX375FB1E - PIB375FB1E
PKF375FP1E - PKU375FB1E

De nieuwe Flat Design en HeadFree dampkappen.

Welke smaak u ook hebt, wij hebben de ideale dampkap voor u.



De nieuwe dampkappen van Bosch zijn zo ontworpen dat die perfect bij uw Bosch-oven passen. Dit knap staaltje van uiterst precies vakmanschap en doordacht design tot in de kleinste details wordt zonder twijfel een blikvanger in uw keuken. Wanneer zich uitzonderlijk veel damp ontwikkelt en u wilt de afzuigkracht een extra boost geven, hoeft u alleen maar het klepje op een kier te zetten en de stoom wordt nog efficiënter afgevoerd. Kiest u voor een recirculatiemodel, dan hebt u geen schouw nodig en komt de elegantie van de dampkap nog beter tot haar recht. De vorm van de dampkap gaat onopvallend in uw keukenomgeving op.

Voert onaangename geurtjes automatisch af.

Onze dampkappen verwijderen snel en efficiënt geurtjes en vetpartikels uit de lucht in uw keuken zodat u op elk moment vrij en gezond kunt ademen voor, tijdens en na het koken. Hoe gaat dat in z'n werk? Ontdek het zelf:



PerfectAir-sensor
De nieuwe PerfectAir-sensor checkt constant de lucht en regelt automatisch de zuigkracht naargelang van de dampen en geuren die zich ontwikkelen - constant, nauwkeurig en los van de niveaus die u hebt ingesteld. Tegelijkertijd draait de dampkap zo stil mogelijk doordat alleen het minimale vereiste extractieniveau wordt geactiveerd. Zo kunt u zich helemaal focussen op wat u kookt in plaats van constant de dampkap te regelen.



NEW - Hood Control: bedien uw dampkap via uw kookplaat.
Vergeet vingervlekken en bedien uw dampkap nu gewoon via uw kookplaat. Dampkap en kookplaat zijn uitgerust met een WiFi module, die interactie tussen beide toestellen mogelijk maakt. Zodra uw kookplaat geactiveerd wordt, springt uw dampkap aan, en wordt de PerfectAir sensor automatisch geactiveerd. Zo wordt damp reeds verwijderd vanaf het moment dat u begint te koken. Wanneer u klaar bent, blijft de dampkap nog even draaien – zo bent u zeker dat onaangename geurtjes echt verdwenen zijn. Indien u de dampkap direct wilt bedienen, activeer dan de manuele modus op uw kookplaat met één enkele vingerbeweging. Nu controleert u de zuigkracht van uw dampkap via de gebruikersinterface van uw kookplaat. Naast de zuigkracht kunt u ook de verlichting van uw dampkap regelen. Met slechts een paar instellingen heeft u echt alles onder controle: uw dampkap én uw kookplaat.

NEW - Home Connect
Bedien uw dampkap nu volledig vanop afstand dankzij de geïntegreerde Wifi-module. Zo past u de instellingen van uw dampkap in alle rust aan in de Home Connect app. Selecteer bijvoorbeeld de automatische naventilatie nadat u uw kookplaat heeft uitgeschakeld. Daarnaast geeft de app u ook informatie over het onderhoud van uw dampkap. Home Connect zorgt voor een nog praktischer gevoel tijdens het koken.



Bediening met ring
Het is leuk als een toestel even goed werkt als het eruitziet. Net als de Bosch-ovens zijn onze nieuwe Serie 8 dampkappen uitgerust met een intuïtieve ringvormige bedieningsknop. U regelt de kracht van de dampkap met een lichte draai aan de centrale inox ring. Het geselecteerde niveau wordt weergegeven op het display binnenin de ring. Deze bediening met geïntegreerde ring helpt u om alle belangrijke functies van uw dampkap te regelen, en zorgt ervoor dat uw dampkap perfect bij uw oven past.

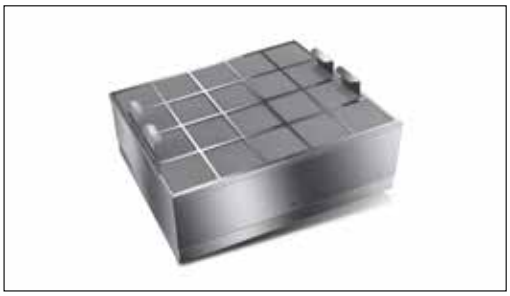

Regeneratieve CleanAir-filter
De nieuwe filter neemt gegarandeerd 95% van de geurtjes op. Om ervoor te zorgen dat de filter de komende 10 jaar geurtjes blijft opnemen, hoeft u die alleen in de oven te leggen op 200°C gedurende 2 uur. Na dit regeneratieproces is de filter weer klaar voor gebruik. De regeneratieve Clean-Air-filter past eveneens in de nieuwe kubus dampkappen met recirculatiemodule, en kan volledig geïntegreerd worden in de dampkap.

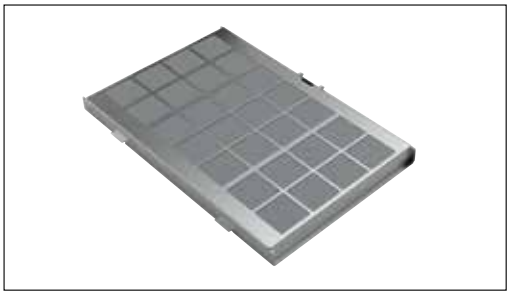

Regeneratieve actieve koolstoffilter
Als uw nieuwe dampkap uitgerust is met twee regeneratieve actieve koolstoffilters, dan hoeft u deze slechts om de 10 jaar te vervangen. Maar als u er absoluut zeker van wilt zijn dat ze jaren aan een stuk tot 80% van de geuren opnemen, zult u ze van tijd tot tijd toch even moeten regenereren. Leg ze gedurende 2 uur in de oven op 200°C en daarna bent u weer voor een hele poos verlost van onaangename keukenluchtjes.

Luchtafvoer en kringloopwerking van Bosch hebben één ding gemeen: ze zijn reukloos.

Ongeacht voor welke werking u kiest, Bosch biedt alle modellen en designreeksen aan voor luchtafvoer of kringloopwerking. Zo realiseert u altijd hetzelfde: een aangename en frisse omgeving.

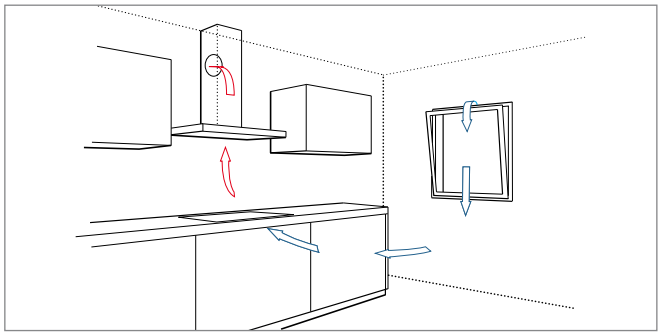

Luchtafvoer
Dampkappen met luchtafvoer zijn krachtig en efficiënt. Kookgeurtjes, vet en damp worden aangezogen, gefilterd en via een afvoerbuis naar buiten gevoerd. Belangrijk hierbij is de toevoer van voldoende verse lucht, bijvoorbeeld via een open venster. De installatie van luchtafvoersystemen is echter complex en niet altijd mogelijk, bijvoorbeeld in lage-energiewoningen of passiefhuizen.

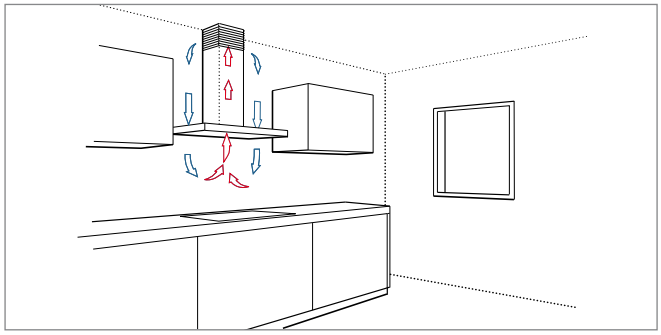

Kringloopwerking
De kringloopwerking van een dampkap is gebaseerd op het principe van de luchtverversing. In plaats van de aangezogen kookdampen via een afvoerbuis naar buiten te blazen en verse lucht via het venster binnen te laten, wordt de lucht bij kringloopwerking gefilterd en gereinigd. In een ononderbroken kringloop wordt de lucht op deze manier steeds ververst. Alle dampkappen van Bosch zijn verkrijgbaar als model met kringloopwerking. Hiervoor is altijd een actieve koolstoffilter (verkrijgbaar als special toebehoren) vereist: hetzij de standaard actieve koolstoffilter of de bijzonder krachtige CleanAir-module.

Vuistregel
Voor een evenwichtige en aangename omgeving moet de lucht 6 tot 12 keer per uur volledig ververst worden. Om dit te realiseren, moet de luchtverversingscapaciteit, d.w.z. het vermogen van de dampkap, op het ruimtevolume afgestemd zijn. Met een eenvoudige vuistregel kan u, overeenkomstig de grootte van uw keuken, probleemloos het vereiste vermogen berekenen. Zo bepaalt u het volume van de ruimte. Indien uw keuken bijvoorbeeld 16 m² groot is en 2,5 meter hoog is, levert dit een volume van 40 m³ op. Wanneer we ervan uitgaan dat de lucht 6 maal per uur ververst wordt en u met 2 tot 3 kookplaten kookt, is er een luchtverversingscapaciteit van 240 m³ vereist.

Bij een intensiever gebruik en een luchtverversing van 12 maal per uur, is een capaciteit van 480 m³ vereist. U moet dus voor een dampkap met een luchtverversingscapaciteit van 240 tot 480 m³ kiezen. Hierbij moet u ervoor zorgen dat uw dampkap de maximumwaarde – bijvoorbeeld 480 m³ – ook in een lagere vermogensstand kan bereiken. Zo heeft u nog wat reserve voor eventueel hogere eisen. Bovendien wordt er op een lagere stand minder geluid gegenereerd.

Keukenafmetingen: L x B x H	Ruimtevolume	Luchtverversing x ruimtevolume	Ventilatorvermogen bij gemiddeld gebruik (2-3 kookplaten)
4 x 4 x 2,5 m	40 m³	6 x 40 m³	240 m³


BOSCH

Met de CleanAir-module bespaart u tastbaar. Bijvoorbeeld de moeite om een gat in de muur te kappen.

De uitbreiding van uw Bosch-dampkap met CleanAir-module is meer dan de moeite: u moet geen luchtafvoer en geen energieverspillende verse-luchttoevoer voorzien. Minder energieverbruik met meer comfort.



CleanAir-module
De meeste dampkappen van Bosch kunnen optioneel met CleanAir-module uitgebreid worden. Deze filtermodule bestaat uit een speciale actieve koolstoffilter en een hoogwaardige behuizing met stijlvol design, en kan zowel op de binnenste als de buitenste buis gemonteerd worden. In vergelijking met conventionele kringloopsystemen werken dampkappen met CleanAir-module tot 3dB(A) stiller. Bovendien worden op het vlak van geluidsreductie en vetafscheiding bijna even goede waarden gehaald als voor luchtafvoersystemen. Dit is te danken aan de enorm grote oppervlakte van de actieve koolstoffilters die ongeveer 50 voetbalvelden omvat. Erg handig is dat de speciale filter slechts om het jaar vervangen moet worden.

Duurzaamheid
Op het vlak van energie-efficiëntie en duurzaamheid zijn de dampkappen met CleanAir-module van Bosch ongeëvenaard. Ze hebben immers een stapje voor op dampkappen met luchtafvoer: zonder toevoer van verse lucht moet er geen venster geopend worden. Zonder luchtafvoerbuis moet er ook geen gat in de muur gemaakt worden. Zo blijft het in huis in de zomer heerlijk koel en in de winter lekker warm en gaat er geen waardevolle energie verloren.

Lage-energiewoningen
Wie in een lage-energiewoning woont, moet geen keuze maken tussen luchtafvoer en kringloopwerking. In passiefhuizen, nulenergiewoningen, actiefhuizen en 3-literhuizen zijn immers alleen dampkappen met kringloopwerking toegestaan. Dat is enerzijds wegens de energiebesparing die deze toestellen realiseren en anderzijds door de speciale isolatie van deze huizen die door een luchtafvoerbuis ontregeld zou worden. Bovendien dragen de toestellen positief bij tot de warmtebalans van deze huizen in de winter en zorgen ze door de voortdurende luchtverversing voor een evenwichtige en aangename omgeving.

Energiezuinige verlichting
Dampkappen: de duurste keukenverlichting? Alvast niet bij Bosch. Dankzij de zuinige LED-verlichting realiseren we ook hier een besparingspotentieel. Zo vergroot u niet alleen de uitstraling van uw keuken.

Mooi, wanneer iets even perfect werkt als het eruitziet.

Gewoon alles onder controle: selecteer een van onderstaande bedieningen die een precieze sturing combineren met intelligente extra functies.



Bediening met ring
Net als de Bosch ovens zijn onze Serie 8 dampkappen uitgerust met een intuïtieve ringvormige bedieningsknop. Meer info op pg. 114.



TouchControl-bediening
Identiek design zoals bij kookplaten met DirectSelect of DirectSelect Classic. 3 vermogensstanden, 2 extra intensieve standen en 1 EcoSensor zijn maar enkele voorbeelden van de vele functies, die u met de bediening rechtstreeks kan selecteren.



Geavanceerde elektronische bediening
3 vermogensstanden, 2 extra intensieve standen en 1 EcoSensor zijn maar enkele voorbeelden van de vele functies, die u via de bediening kan selecteren. Intensieve stand met reset, de duur van de ventilatorwerking (1–9 minuten) en de helderheid van de Softlight-verlichting kunnen uiterst eenvoudig ingesteld worden. Bovendien wordt via de filterverzadigingsindicator de nood aan een filtervervanging aangeduid.



Elektronische bediening
Via de overzichtelijke bediening kan u veel meer dan gewoon 3 vermogensstanden en 2 intensieve standen selecteren. Wanneer u bijv. de intensieve stand met reset activeert, wordt het vermogen na 6 minuten aangepast en bespaart u automatisch energie. Wanneer u de ventilatorwerking activeert, zal de dampkap nog 10 minuten nawerken en om daarna automatisch uit te schakelen. En dankzij de Softlight-verlichting met dimfunctie, kan u de intensiteit van de verlichting afzonderlijk instellen.



Knoppenbediening
Met deze bediening kan u op uw dampkap 3 vermogensstanden en 1 intensieve stand selecteren. Bovendien kan u de verlichting makkelijk met een knop in- en uitschakelen. En om altijd het overzicht te bewaren, zijn de bedieningsknoppen voorzien van achtergrondverlichting.



Schakelaarbediening
Overzichtelijker kan een bediening haast niet zijn: 3 schakelaars voor 3 vermogensstanden en één om het licht aan en uit te schakelen.

In dit licht ziet zelfs de elektriciteitsfactuur er goed uit.

Gewoon schitterend: specifieke lichtopties zorgen voor een optimaal zicht bij het koken. De uiterst efficiënte LED-verlichting laat niet alleen uw keuken schitteren, zelfs de elektriciteitsfactuur ziet er goed uit. En dit gedurende lange tijd, met een levensduur van wel 40 jaar.



LED-verlichting

De nieuwe LED-verlichting overtuigt met een lange levensduur tot 40.000 uur (ofwel een gebruik van 2,7 uur per dag gedurende ongeveer 40 jaar). Dankzij het bijzonder zuinige verbruik van slechts 3 Watt per LED-lamp, wordt tot 85 % stroom bespaard t.o.v. traditionele 20 Watt halogeenspots*. Met een lichtsterkte van 890 lux leveren deze LED-lampen op dit ogenblik het helderste licht op de markt.



Halogeenverlichting

De halogeenverlichting van uw nieuwe dampkappen kunnen heel wat meer dan er gewoon goed uitzien. De halogeenspots zorgen voor een bijzonder aangenaam licht en verzekeren tevens een gelijkmatige verlichting van uw kookvlak. Zo heeft u steeds een mooi overzicht over al uw potten en pannen.



Standaardverlichting

Dankzij de geoptimaliseerde verlichtingssterkte dompelen de halogeenlampen uw keuken onder in een ideaal licht. Of u nu wil braden, groenten schillen of blancheren – voortaan ontgaat u bij het koken geen enkel detail meer.

* Dampkap van 90 cm breed met 3 LS-halogeenspots (van 20 W) in vergelijking met een uitvoering met 3 LED-premiumlampen (van 3 W).



Tafelventilatie



Tafeldampkap

Tafelventilatie module



Tafeldampkap



	DIV016G50 - Serie 8	DDA097G50 - Serie 8
	Energy A+ / EcoSilence Drive	90 cm
Algemene informatie	- Energie-efficiëntieklasse: A+[1)] - Gemiddeld energieverbruik: 37.4 kWu/jaar[1)] - Ventilator-efficiëntieklasse: A[1)] - Vetfilter-efficiëntieklasse: C[1)] - Geluidsniveau bij normale werking: 67 dB[1)]	- Energie-efficiëntieklasse: C[1)] - Gemiddeld energieverbruik: 110.1 kWu/jaar[1)] - Ventilator-efficiëntieklasse: C[1)] - Verlichting-efficiëntieklasse: A[1)] - Vetfilter-efficiëntieklasse: D[1)] - Geluidsniveau bij normale werking: 61 dB[1)]
Werking / Vermogen	- Tafelventilatie module voor installatie in een vloer unit - Geschikt voor luchtafvoer of kringloopwerking - Voor het functioneren in kringloopwerking, moet de dampkap aangepast worden met een regenereerbare kringloopwerking-module (toebehoren in optie DSZ5400 - 379,99€) - Luchtafvoer volgens DIN/EN 61591: normale werking: 540 m³/u intensiefstand: 600 m³/u - **EcoSilence Drive** - Efficiënte BLDC-technologie	- Uittrekbare tafeldampkap voor installatie in het werkblad - Geschikt voor luchtafvoer of kringloopwerking - Voor het functioneren in kringloopwerking, moet de dampkap aangepast worden met een actieve koolstoffilter (toebehoren) DHZ5376 Actieve koolstoffilter: € 179,99 - Luchtafvoer volgens DIN/EN 61591: normale werking: 450 m³/u intensiefstand: 710 m³/u
Comfort / Zekerheid	- Elektronische bediening via touchControl - 4 vermogens, waarvan één intensiefstand - Intensiefstand met automatische terugschakeling na 6 minuten - Automatische naventilatie (15 minuten) - Geluidsniveau volgens de normen EN 60704-3 en EN 60704-2-13 bij luchtafvoer: - Normale werking 540 m³/u: 53 dB(A) of 67 dB(A) re 1 pW - 1 metalen vetfilter, vaatwasbestendig - Verzadigingsaanduiding van de metalen vetfilter en aktiefkoolfilter	- Elektronische bediening via TouchControl en LED-indicatie - 4 vermogens, waarvan één intensiefstand - Intensiefstand met automatische terugschakeling na 6 minuten - Automatische naventilatie (15 minuten) - Dubbele luchtstroom - Geluidsniveau bij normale werking 450 m³/u: 47 dB (A) of 61 dB (A) re 1 pW volgens de norm DIN/EN 60704-2-13 - 2 metalen vetfilter(s), vaatwasbestendig - Verlichting van het werkblad: 1 LED-module van 10 W - Dimfunctie
Design:		- **Randafzuiging**
Afmetingen	- Toestelafmetingen (BxD): 98 x 527 mm - Inbouwafmetingen (HxBxD) min. 900-1050 mm x 545 mm x min. 570 mm - 720 mm - Immersiediepte: 156 mm	- Aanbevolen diameter van het luchtafvoerkanaal voor een optimale werking van de dampkap: ø 150 mm - Toestelafmetingen bij luchtafvoer (HxBxD): 652 - 1052 x 880 x 352 mm - Toestelafmetingen bij kringloopwerking (HxBxD): 652 - 1052 x 880 x 352 mm - Extensie hoogte 406 mm
Toebehoren in optie	- DSZ5400: Regenereerbare kringloop-werking-module - 5 jaar - € 379,99 - DSZ5410: Gas deflector - € 69,99	- DHZ5376: Actieve koolstoffilter voor werking in gesloten kringloop: € 179,99
Techn. schema's	- Blz. 252-271	- Blz. 252-271
Marktprijs/ Kleur	- DIV016G50 - Inox € 1999,99*	- DDA097G50 - Inox € 1899,99*

Plafonddamkappen



120 x 50 cm	90 x 50 cm	90 x 50 cm
DID 128R50 - Serie 8	**DID 098R50 - Serie 8**	**DID 09T951 - Serie 8**
Energy A · 120 cm · EcoSilence Drive · LED Light	Energy A · 90 cm · EcoSilence Drive · LED Light	Energy A · 90 cm · EcoSilence Drive · LED Light
- Energie-efficiëntieklasse: A[1)] - Gemiddeld energieverbruik: 47,3 kWu/jaar[1)] - Ventilator-efficiëntieklasse: A[1)] - Verlichting-efficiëntieklasse: A[1)] - Vetfilter-efficiëntieklasse: D[1)] - Geluidsniveau bij normale werking: 57 dB[1)]	- Energie-efficiëntieklasse: A[1)] - Gemiddeld energieverbruik: 44,9 kWu/jaar[1)] - Ventilator-efficiëntieklasse: A[1)] - Verlichting-efficiëntieklasse: A[1)] - Vetfilter-efficiëntieklasse: C[1)] - Geluidsniveau bij normale werking: 59 dB[1)]	- Energie-efficiëntieklasse: A[1)] - Gemiddeld energieverbruik: 54,9 kWu/jaar[1)] - Ventilator-efficiëntieklasse: A[1)] - Verlichting-efficiëntieklasse: A[1)] - Vetfilter-efficiëntieklasse: E[1)] - Geluidsniveau bij normale werking: 64 dB[1)]
- Geschikt voor luchtafvoer of kringloopwerking - Voor het functioneren in kringloopwerking, moet de dampkap aangepast worden met een cleanAir-module (toebehoren in optie) - Luchtafvoer volgens DIN/EN 61591: normale werking: 480 m³/u intensiefstand: 750 m³/u - **EcoSilence Drive** - Efficiënte BLDC-technologie	- Geschikt voor luchtafvoer of kringloopwerking - Voor het functioneren in kringloopwerking, moet de dampkap aangepast worden met een cleanAir-module (toebehoren in optie) - Luchtafvoer volgens DIN/EN 61591: normale werking: 480 m³/u intensiefstand: 720 m³/u - **EcoSilence Drive** - Efficiënte BLDC-technologie	- Geschikt voor luchtafvoer of kringloopwerking - Voor het functioneren in kringloopwerking, moet de dampkap aangepast worden met een cleanAir-module (toebehoren in optie) - Luchtafvoer volgens DIN/EN 61591: normale werking: 570 m³/u intensiefstand: 780 m³/u - **EcoSilence Drive** - Efficiënte BLDC-technologie
- 4 vermogens, waarvan één intensiefstand - Intensiefstand met automatische terugschakeling - Automatische intervalventilatie - Naventilatie (10 minuten) - Dubbele luchtstroom - Infrarood afstandsbediening (1 alkaline batterij 23 AE/12V) - Geluidsniveau bij normale werking 480 m³/u: 43 dB (A) of 57 dB (A) re 1 pW volgens de norm DIN/EN 60704-2-13 - 2 metalen vetfilters, vaatwasbestendig - Verlichting van het werkblad: 1 LED-module achter glas van 37 W - Dimfunctie	- 4 vermogens, waarvan één intensiefstand - Intensiefstand met automatische terugschakeling - Automatische intervalventilatie - Naventilatie (10 minuten) - Dubbele luchtstroom - Infrarood afstandsbediening (1 alkaline batterij 23 AE/12V) - Geluidsniveau bij normale werking 480 m³/u: 45 dB (A) of 59 dB (A) re 1 pW volgens de norm DIN/EN 60704-2-13 - 2 metalen vetfilters, vaatwasbestendig - Verlichting van het werkblad: 1 LED-module achter glas van 37 W - Dimfunctie	- 4 vermogens, waarvan één intensiefstand - Intensiefstand met automatische terugschakeling - Automatische intervalventilatie - Naventilatie (10 minuten) - Elektronische bediening via druktoetsen met digitale indicatie - Infrarood afstandsbediening (1 alkaline batterij 23 AE/12V) - Geluidsniveau bij normale werking 570 m³/u: 50 dB (A) of 64 dB (A) re 1 pW volgens de norm DIN/EN 60704-2-13 - 3 metalen vetfilters, vaatwasbestendig - Verzadigingsaanduiding van de metalen vetfilters - Verlichting van het werkblad: 4 LED-modulen van 1 W
- **Randafzuiging** - **Filterafdekking in glas**	- **Randafzuiging** - **Filterafdekking in glas**	- **Randafzuiging** - **Filterafdekking volledig in inox**
- Aanbevolen diameter van het luchtafvoerkanaal voor een optimale werking van de dampkap: ø 150 mm - Toestelafmetingen (BxD): 1200 x 600 mm - Inbouwafmetingen (HxBxD): 327 x 1120 x 525 mm	- Aanbevolen diameter van het luchtafvoerkanaal voor een optimale werking van de dampkap: ø 150 mm - Toestelafmetingen (BxD): 900 x 500 mm - Inbouwafmetingen (HxBxD): 327 x 825 x 425 mm	- Aanbevolen diameter van het luchtafvoerkanaal voor een optimale werking van de dampkap: ø 150 mm - Toestelafmetingen (BxD): 900 x 500 mm - Inbouwafmetingen (HxBxD): 299 x 870 x 476 mm
- Blz. 146-147	- Blz. 146-147	- Blz. 146-147
- Blz. 252-271	- Blz. 252-271	- Blz. 252-271
- DID128R50 - Inox € 2099,99*	- DID098R50 - Inox € 1899,99*	- DID09T951 - Inox € 1299,99*

* Vrijblijvend aanbevolen marktprijs - BTW en Recupelbijdrage € 1 inbegrepen.
[1)] In overeenstemming met de EU-regulering N° 65/2014



Plafonddampkap - Plug&Play



100 x 70 cm

	DID 106T50 - Serie 6
Werking / Vermogen	**- Geschikt voor kringloopwerking** - Voor het functioneren in kringloopwerking, moet de dampkap aangepast worden met een regenereerbare actieve koolstoffilter (toebehoren meegeleverd) - Actieve koolstoffilter meegeleverd - Afzuigcapaciteit in kringloopwerking: Normale werking: 780 m³/h Intensiefstand: 850 m³/h - 2 high-performance motoren
Comfort / Zekerheid	- 4 vermogens, waarvan één intensiefstand - Intensiefstand met automatische terugschakeling - Automatische intervalventilatie - Automatische naventilatie (30 minuten) - Elektronische bediening via druktoetsen en LED-indicatie - Infrarood afstandsbediening - Geluidsniveau bij kringloopwerking: Normale werking: 56 dB(A) of 70 dB(A) re 1 pW Intensiefstand: 58 dB(A) of 72 dB(A) re 1 pW - 2 metalen vetfilters, vaatwasbestendig - Verzadigingsaanduiding van de metalen vetfilter en aktiefkoolfilter - Verlichting van het werkblad: 2 LED-modules met laag vermogen - Dimfunctie
Design:	- **Randafzuiging** - **Filterafdekking volledig in inox**
Afmetingen	- Toestelafmetingen bij kringloopwerking (HxBxD): 243 x 1000 x 700 mm
Toebehoren in optie	- DSZ500P: Regenereerbare filter: €269,99 - DHZ5418: Frame voor geleiding kabels: € 19,99
Techn. schema's	- Blz. 252-271
Marktprijs/ Kleur	- DID106T50 - Inox € 1899,99*

Decoratieve eilanddampkappen



SlimLine Box	Box-Design	SlimLine Box
DIB 091U52 - Serie 8	**DIB 091K50 - Serie 8**	**DIB 098E50 - Serie 6**
Energy A · 90 cm · EcoSilence Drive · LED Light · EcoSensor	Energy A · 90 cm · EcoSilence Drive · LED Light · EcoSensor	Energy A+ · 90 cm · EcoSilence Drive · LED Light
- Energie-efficiëntieklasse: A[1)] - Gemiddeld energieverbruik: 46,7 kWu/jaar[1)] - Ventilator-efficiëntieklasse: A[1)] - Verlichting-efficiëntieklasse: A[1)] - Vetfilter-efficiëntieklasse: B[1)] - Geluidsniveau bij normale werking: 62 dB[1)]	- Energie-efficiëntieklasse: A[1)] - Gemiddeld energieverbruik: 46,7 kWu/jaar[1)] - Ventilator-efficiëntieklasse: A[1)] - Verlichting-efficiëntieklasse: A[1)] - Vetfilter-efficiëntieklasse: B[1)] - Geluidsniveau bij normale werking: 62 dB[1)]	- Energie-efficiëntieklasse: A+[1)] - Gemiddeld energieverbruik: 32,5 kWu/jaar[1)] - Ventilator-efficiëntieklasse: A[1)] - Verlichting-efficiëntieklasse: A[1)] - Vetfilter-efficiëntieklasse: B[1)] - Geluidsniveau bij normale werking: 54 dB[1)]
- Geschikt voor luchtafvoer of kringloopwerking - Bij kringloopwerking is een standaard starterset of CleanAir starterset (in optie) nodig - Luchtafvoer volgens DIN/EN 61591: normale werking: 620 m³/u intensiefstand: 850 m³/u - **EcoSilence Drive** - Efficiënte BLDC-technologie	- Geschikt voor luchtafvoer of kringloopwerking - Bij kringloopwerking is een standaard starterset of CleanAir starterset (in optie) nodig - Luchtafvoer volgens DIN/EN 61591: normale werking: 620 m³/u intensiefstand: 850 m³/u - **EcoSilence Drive** - Efficiënte BLDC-technologie	- Geschikt voor luchtafvoer of kringloopwerking - Bij kringloopwerking is een standaard starterset of CleanAir starterset (in optie) nodig - Luchtafvoer volgens DIN/EN 61591: normale werking: 460 m³/u intensiefstand: 870 m³/u - **EcoSilence Drive** - Efficiënte BLDC-technologie
- 3 vermogens + 2 intensiefstanden - Intensiefstand met automatische terugschakeling na 6 minuten - Naventilatie (1-9 minuten) - Dubbele luchtstroom - **EcoSensor** - Luchtkwaliteit sensor - Elektronische bediening via druktoetsen met digitale indicatie - Extreem stil dankzij een speciale geluidsisolatie - Geluidsniveau bij normale werking 620 m³/u: 48 dB (A) of 62 dB (A) re 1 pW volgens de norm DIN/EN 60704-2-13 - 3 metalen vetfilters, vaatwasbestendig - Verzadigingsaanduiding van de metalen vetfilters en aktiefkoolfilter - Verlichting van het werkblad: 4 LED-modulen van 3 W - Softlight - Dimfunctie	- 3 vermogens + 2 intensiefstanden - Intensiefstand met automatische terugschakeling na 6 minuten - Naventilatie (10 minuten) - Dubbele luchtstroom - **EcoSensor** - Luchtkwaliteit sensor - Elektronische bediening via TouchControl met lightline - Extreem stil dankzij een speciale geluidsisolatie - Geluidsniveau bij normale werking 620 m³/u: 48 dB (A) of 62 dB (A) re 1 pW volgens de norm DIN/EN 60704-2-13 - 3 metalen vetfilters, vaatwasbestendig - Verzadigingsaanduiding van de metalen vetfilters en aktiefkoolfilter - Verlichting van het werkblad: 4 LED-modulen van 3 W - Softlight - Dimfunctie	- 3 vermogens + 2 intensiefstanden - Intensiefstand met automatische terugschakeling na 6 minuten - Naventilatie (10 minuten) - Dubbele luchtstroom - Elektronische bediening via druktoetsen met digitale indicatie - Extreem stil dankzij een speciale geluidsisolatie - Geluidsniveau bij normale werking 460 m³/u: 40 dB (A) of 54 dB (A) re 1 pW volgens de norm DIN/EN 60704-2-13 - 3 metalen vetfilters, vaatwasbestendig - Verzadigingsaanduiding van de metalen vetfilter en aktiefkoolfilter - Verlichting van het werkblad: 4 LED-modulen van 3 W - Softlight - Dimfunctie
- **Randafzuiging** - **Filterafdekking volledig in inox**	- **Randafzuiging** - **Filterafdekking volledig in inox**	- **Design-filterafdekking in inox**
- Aanbevolen diameter afvoerkanaal Ø 150 mm (Ø 120 mm bijgeleverd) - Toestelafmetingen bij luchtafvoer (HxBxD): 744-924 x 900 x 600 mm - Toestelafmetingen bij kringloopwerking (HxBxD): 744-1044 x 900 x 600 mm - Toestelafmetingen met CleanAir module (HxBxD): 812-1044 x 900 x 600 mm	- Aanbevolen diameter afvoerkanaal Ø 150 mm (Ø 120 mm bijgeleverd) - Toestelafmetingen bij luchtafvoer (HxBxD): 744-924 x 900 x 600 mm - Toestelafmetingen bij kringloopwerking (HxBxD): 744-1044 x 900 x 600 mm - Toestelafmetingen met CleanAir module (HxBxD): 812-1044 x 900 x 600 mm	- Aanbevolen diameter afvoerkanaal Ø 150 mm (Ø 120 mm bijgeleverd) - Toestelafmetingen bij luchtafvoer (HxBxD): 744-924 x 900 x 600 mm - Toestelafmetingen bij kringloopwerking (HxBxD): 744-1044 x 900 x 600 mm - Toestelafmetingen met CleanAir module (HxBxD): 812-1044 x 900 x 600 mm
- Blz. 146-147	- Blz. 146-147	- Blz. 146-147
- Blz. 252-271	- Blz. 252-271	- Blz. 252-271
- DIB091U52 - Inox € 1899,99*	- DIB091K50 - Inox € 1799,99*	- DIB098E50 - Inox € 1499,99*

* Vrijblijvend aanbevolen marktprijs - BTW en Recupelbijdrage € 1 inbegrepen.
[1)] In overeenstemming met de EU-regulering N° 65/2014

Decoratieve eilanddampkappen





	Glass Design	Box-Design
	DIA 098E50 - Serie 6	**DIB 097A50 - Serie 4**
Algemene informatie	- Energie-efficiëntieklasse: A+[1)] - Gemiddeld energieverbruik: 36,4 kWu/jaar[1)] - Ventilator-efficiëntieklasse: A[1)] - Verlichting-efficiëntieklasse: A[1)] - Vetfilter-efficiëntieklasse: B[1)] - Geluidsniveau bij normale werking: 58 dB[1)]	- Energie-efficiëntieklasse: A+[1)] - Gemiddeld energieverbruik: 34,1 kWu/jaar[1)] - Ventilator-efficiëntieklasse: A[1)] - Verlichting-efficiëntieklasse: A[1)] - Vetfilter-efficiëntieklasse: B[1)] - Geluidsniveau bij normale werking: 54 dB[1)]
Werking / Vermogen	- Geschikt voor luchtafvoer of kringloopwerking - Bij kringloopwerking is een standaard starterset of CleanAir starterset (in optie) nodig - Luchtafvoer volgens DIN/EN 61591: normale werking: 430 m³/u intensiefstand: 790 m³/u - **EcoSilence Drive** - Efficiënte BLDC-technologie	- Geschikt voor luchtafvoer of kringloopwerking - Bij kringloopwerking is een standaard starterset of CleanAir starterset (in optie) nodig - Luchtafvoer volgens DIN/EN 61591: normale werking: 460 m³/u intensiefstand: 730 m³/u - **EcoSilence Drive** - Efficiënte BLDC-technologie
Comfort / Zekerheid	- 3 vermogens + 2 intensiefstanden - Intensiefstand met automatische terugschakeling na 6 minuten - Naventilatie (10 minuten) - Dubbele luchtstroom - Elektronische bediening via druktoetsen met digitale indicatie - Geluidsniveau bij normale werking 430 m³/u: 44 dB (A) of 58 dB (A) re 1 pW volgens de norm DIN/EN 60704-2-13 - 2 metalen vetfilters, vaatwasbestendig - Verzadigingsaanduiding van de metalen vetfilters en aktiefkoolfilter - Verlichting van het werkblad: 4 LED-modulen van 3 W - Softlight - Dimfunctie	- 4 vermogens, waarvan één intensiefstand - Intensiefstand met automatische terugschakeling na 6 minuten - Dubbele luchtstroom - Elektronische bediening via druktoetsen - Extreem stil dankzij een speciale geluidsisolatie - Geluidsniveau bij normale werking 460 m³/u: 40 dB (A) of 54 dB (A) re 1 pW volgens de norm DIN/EN 60704-2-13 - 3 metalen vetfilters, vaatwasbestendig - Verlichting van het werkblad: 4 LED-modulen van 3 W
Design:	- **Glazen scherm in helder glas**	
Afmetingen	- Aanbevolen diameter afvoerkanaal Ø 150 mm (Ø 120 mm bijgeleverd) - Toestelafmetingen bij luchtafvoer (HxBxD): 744-924 x 900 x 680 mm - Toestelafmetingen bij kringloopwerking (HxBxD): 744-1044 x 900 x 680 mm - Toestelafmetingen met CleanAir module (HxBxD): 819-1051 x 900 x 680 mm	- Aanbevolen diameter afvoerkanaal Ø 150 mm (Ø 120 mm bijgeleverd) - Toestelafmetingen bij luchtafvoer (HxBxD): 744-924 x 900 x 680 mm - Toestelafmetingen bij kringloopwerking (HxBxD): 744-1044 x 900 x 680 mm - Toestelafmetingen met CleanAir module (HxBxD): 819-1051 x 900 x 680 mm
Toebehoren in optie	- Blz. 146-147	- Blz. 146-147
Techn. schema's	- Blz. 252-271	- Blz. 252-271
Marktprijs/ Kleur	- DIA 098E50 - Inox € 1249,99*	- DIB097A50 - Inox € 1249,99*

Cube Design eilanddampkap



Kubus

DII 31RV60 - Serie 8

EcoSilence Drive | LED Light | PerfectAir

- Geluidsniveau bij normale werking: 69 dB[1)]

- Eilanddampkap: bevestiging aan het plafond, boven het kookeiland
- Geschikt voor kringloopwerking
- 1 CleanAir koolstoffilter meegeleverd
- Schouwloze dampkap
- Afzuigcapaciteit in kringloopwerking:
  normale werking: 390 m³/u
  intensiefstand: 510 m³/u
- **EcoSilence Drive - Efficiënte BLDC-technologie**

- Home Connect: Start en controle op afstand
- **HoodControl: bedien de dampkap vanaf de kookplaat (met bijpassende kookplaat)**
- Volautomatische dampkap
- 3 vermogens + 2 intensiefstanden
- Intensiefstand met automatische terugschakeling na 6 minuten
- Automatische naventilatie instelbaar: 1-99 min
- Dubbele luchtstroom
- **PerfectAir sensor**
- Elektronische bediening via TouchControl en LED-indicatie
- Geluidsniveau bij kringloopwerking:
  Normale werking: 56 dB(A) of 69 dB(A) re 1 pW
- Extreem stil dankzij een speciale geluidsisolatie
- 1 metalen vetfilter, vaatwasbestendig
- Verzadigingsaanduiding van de metalen vetfilter en aktiefkoolfilter
- Verlichting van het werkblad: 4 LED-modulen van 3 W
- Softlight - Dimfunctie
- Inclusief montageset voor op het plafond, easy installatie met slechts 4 schroeven, lengte kabel afstelbaar (20 cm - 100 cm)

- **Zwart met glazen scherm**

- Afmetingen (hxbxd): 501 x 370 x 377 mm
- Combinatie met gaskookplaat niet toegestaan

DZZ0XX0P0: Regenereerbare filter voor CleanAir set - € 299,99
DSZ5201: CleanAir koolstoffilter - € 35,99

- Blz. 252-271

- DII 31RV60 - Zwart € 1949,99*

Cube Design wanddampkap



Kubus

DWI 37RV60 - Serie 8

EcoSilence Drive | LED Light | PerfectAir

- Geluidsniveau bij normale werking: 67 dB[1)]

- Wanddampkap: bevestiging aan de wand, boven de kookplaat
- Geschikt voor kringloopwerking
- 1 CleanAir koolstoffilter meegeleverd
- Schouwloze dampkap
- Afzuigcapaciteit in kringloopwerking:
  normale werking: 330 m³/u
  intensiefstand: 400 m³/u
- **EcoSilence Drive - Efficiënte BLDC-technologie**

- Home Connect: Start en controle op afstand
- **HoodControl: bedien de dampkap vanaf de kookplaat (met bijpassende kookplaat)**
- Volautomatische dampkap
- 3 vermogens + 2 intensiefstanden
- Intensiefstand met automatische terugschakeling na 6 minuten
- Automatische naventilatie instelbaar: 1-99 min
- Dubbele luchtstroom
- **PerfectAir sensor**
- Elektronische bediening via TouchControl en LED-indicatie
- Geluidsniveau bij kringloopwerking:
  Normale werking: 54 dB(A) of 67 dB(A) re 1 pW
- 1 metalen vetfilter, vaatwasbestendig
- Verzadigingsaanduiding van de metalen vetfilter en aktiefkoolfilter
- Verlichting van het werkblad: 2 LED-modulen van 3 W
- Softlight - Dimfunctie
- Easy-wandbevestiging systeem

- **Zwart met glazen scherm**

- Afmetingen (hxbxd): 501 x 330 x 291 mm
- Combinatie met gaskookplaat niet toegestaan

DZZ0XX0P0: Regenereerbare filter voor CleanAir set - € 299,99
DSZ5201: CleanAir koolstoffilter - € 35,99

- Blz. 252-271

- DWI 37RV60 - Zwart € 1549,99*

* Vrijblijvend aanbevolen marktprijs - BTW en Recupelbijdrage € 1 inbegrepen.
[1)] In overeenstemming met de EU-regulering N° 65/2014



Flat Design dampkappen





	Flat Design	Flat Design
	DWF 97RV60 - Serie 8	**DWF 97RU60 - Serie 8**
	Energy A · 90 cm · EcoSilence Drive · LED Light · PerfectAir	Energy A · 90 cm · EcoSilence Drive · LED Light
Algemene informatie	- Energie-efficiëntieklasse: A[1)] - Gemiddeld energieverbruik: 37.2 kWu/jaar[1)] - Ventilator-efficiëntieklasse: A[1)] - Verlichting-efficiëntieklasse: A[1)] - Vetfilter-efficiëntieklasse: B[1)] - Geluidsniveau bij normale werking: 57 dB[1)]	- Energie-efficiëntieklasse: A[1)] - Gemiddeld energieverbruik: 37.2 kWu/jaar[1)] - Ventilator-efficiëntieklasse: A[1)] - Verlichting-efficiëntieklasse: A[1)] - Vetfilter-efficiëntieklasse: B[1)] - Geluidsniveau bij normale werking: 57 dB[1)]
Werking / Vermogen	- Geschikt voor luchtafvoer of kringloopwerking - Voor het functioneren in kringloopwerking, moet er een starterset of CleanAir module geplaatst worden (toebehoren in optie) - Bij kringloopwerking ook zonder schouw mogelijk - Luchtafvoer volgens DIN/EN 61591: normale werking: 420 m³/u intensiefstand: 730 m³/u - **EcoSilence Drive - Efficiënte BLDC-technologie** - 2 luchtingangen: Voorzijde en onderzijde	- Geschikt voor luchtafvoer of kringloopwerking - Voor het functioneren in kringloopwerking, moet er een starterset of CleanAir module geplaatst worden (toebehoren in optie) - Bij kringloopwerking ook zonder schouw mogelijk - Luchtafvoer volgens DIN/EN 61591: normale werking: 420 m³/u intensiefstand: 730 m³/u - **EcoSilence Drive - Efficiënte BLDC-technologie** - 2 luchtingangen: Voorzijde en onderzijde
Comfort / Zekerheid	- Home Connect: Start en controle op afstand - **HoodControl: bedien de dampkap vanaf de kookplaat (met bijpassende kookplaat)** - Volautomatische dampkap - 3 vermogens + 2 intensiefstanden - Intensiefstand met automatische terugschakeling na 6 minuten - Automatische naventilatie instelbaar: 1-99 min - PowerBoost positie - **PerfectAir sensor** - Elektronische bediening via TouchControl en LED-indicatie - Geluidsniveau bij normale werking 420m³/u: 44 dB(A) of 57 dB(A) re 1 pW volgens de norm DIN/EN 60704-2-13 - 2 metalen vetfilters, vaatwasbestendig - Verzadigingsaanduiding van metalen vetfilter en aktiefkoolfilter - Verlichting van het werkblad: 2 LED-modulen van 3 W - Softlight - Dimfunctie - Easy-wandbevestiging systeem - Easy to clean Binnenframe	- 3 vermogens + 2 intensiefstanden - Intensiefstand met automatische terugschakeling na 6 minuten - Automatische naventilatie instelbaar: 1-99 min - PowerBoost positie - Elektronische bediening via TouchControl en LED-indicatie - Geluidsniveau bij normale werking 420m³/u: 44 dB(A) of 57 dB(A) re 1 pW volgens de norm DIN/EN 60704-2-13 - 2 metalen vetfilters, vaatwasbestendig - Verzadigingsaanduiding van metalen vetfilter en aktiefkoolfilter - Verlichting van het werkblad: 2 LED-modulen van 3 W - Softlight - Dimfunctie - Easy-wandbevestiging systeem - Easy to clean Binnenframe
Design:	- **Randafzuiging** - **Filterafdekking in glas**	- **Randafzuiging** - **Filterafdekking in glas**
Afmetingen	- Aanbevolen diameter afvoerkanaal Ø 150 mm (Ø 120 mm bijgeleverd) - Toestelafmetingen bij luchtafvoer (HxBxD): 1019-1289 x 890 x 263 mm - Toestelafmetingen bij kringloopwerking: met schouw (HxBxD): 1079-1349 x 890 x 263 mm zonder schouw (HxBxD): 550 x 890 x 263 mm - Toestelafmetingen bij kringloopwerking met CleanAir-module: met externe schouw (HxBxD): 1209 x 890 x 263 mm met telescopische schouw (HxBxD): 1279-1549 x 890 x 263 mm - Combinatie met gaskookplaat niet toegestaan	- Aanbevolen diameter afvoerkanaal Ø 150 mm (Ø 120 mm bijgeleverd) - Toestelafmetingen bij luchtafvoer (HxBxD): 1019-1289 x 890 x 263 mm - Toestelafmetingen bij kringloopwerking: met schouw (HxBxD): 1079-1349 x 890 x 263 mm zonder schouw (HxBxD): 550 x 890 x 263 mm - Toestelafmetingen bij kringloopwerking met CleanAir-module: met externe schouw (HxBxD): 1209 x 890 x 263 mm met telescopische schouw (HxBxD): 1279-1549 x 890 x 263 mm - Combinatie met gaskookplaat niet toegestaan
Toebehoren in optie	- Blz. 146-147	- Blz. 146-147
Techn. schema's	- Blz. 252-271	- Blz. 252-271
Marktprijs/ Kleur	- DWF 97RV60 - Zwart € 1749,99* - DWF 97RV20 - Wit € 1749,99*	- DWF 97RU60 - Zwart € 1599,99*

* Vrijblijvend aanbevolen marktprijs - BTW en Recupelbijdrage € 1 inbegrepen.
[1)] In overeenstemming met de EU-regulering N° 65/2014

Flat Design dampkappen





	Flat Design	Flat Design
	DWF 97KR60 - Serie 6	**DWF 97KQ60 - Serie 6**
	Energy A · 90 cm · EcoSilence Drive · LED Light · PerfectAir	Energy A · 90 cm · EcoSilence Drive · LED Light · PerfectAir
Algemene informatie	- Energie-efficiëntieklasse: A[1)] - Gemiddeld energieverbruik: 37.2 kWu/jaar[1)] - Ventilator-efficiëntieklasse: A[1)] - Verlichting-efficiëntieklasse: A[1)] - Vetfilter-efficiëntieklasse: B[1)] - Geluidsniveau bij normale werking: 57 dB[1)]	- Energie-efficiëntieklasse: A[1)] - Gemiddeld energieverbruik: 37.2 kWu/jaar[1)] - Ventilator-efficiëntieklasse: A[1)] - Verlichting-efficiëntieklasse: A[1)] - Vetfilter-efficiëntieklasse: B[1)] - Geluidsniveau bij normale werking: 57 dB[1)]
Werking / Vermogen	- Geschikt voor luchtafvoer of kringloopwerking - Voor het functioneren in kringloopwerking, moet er een starterset of CleanAir module geplaatst worden (toebehoren in optie) - Bij kringloopwerking ook zonder schouw mogelijk - Luchtafvoer volgens DIN/EN 61591: normale werking: 420 m³/u intensiefstand: 730 m³/u - **EcoSilence Drive - Efficiënte BLDC-technologie** - 2 luchtingangen: Voorzijde en onderzijde	- Geschikt voor luchtafvoer of kringloopwerking - Voor het functioneren in kringloopwerking, moet er een starterset of CleanAir module geplaatst worden (toebehoren in optie) - Bij kringloopwerking ook zonder schouw mogelijk - Luchtafvoer volgens DIN/EN 61591: normale werking: 420 m³/u intensiefstand: 730 m³/u - **EcoSilence Drive - Efficiënte BLDC-technologie** - 2 luchtingangen: Voorzijde en onderzijde
Comfort / Zekerheid	- Home Connect: Start en controle op afstand - **HoodControl: bedien de dampkap vanaf de kookplaat (met bijpassende kookplaat)** - Volautomatische dampkap - 3 vermogens + 2 intensiefstanden - Intensiefstand met automatische terugschakeling na 6 minuten - Naventilatie (10 minuten) - PowerBoost positie - **PerfectAir sensor** - Elektronische bediening via TouchControl en lightline - Geluidsniveau bij normale werking 420m³/u: 44 dB(A) of 57 dB(A) re 1 pW volgens de norm DIN/EN 60704-2-13 - 2 metalen vetfilters, vaatwasbestendig - Verzadigingsaanduiding van metalen vetfilter en aktiefkoolfilter - Verlichting van het werkblad: 2 LED-modulen van 3 W - Softlight - Dimfunctie - Easy-wandbevestiging systeem - Easy to clean Binnenframe	- 3 vermogens + 2 intensiefstanden - Intensiefstand met automatische terugschakeling na 6 minuten - Naventilatie (10 minuten) - PowerBoost positie - **PerfectAir sensor** - Elektronische bediening via TouchControl en lightline - Geluidsniveau bij normale werking 420m³/u: 44 dB(A) of 57 dB(A) re 1 pW volgens de norm DIN/EN 60704-2-13 - 2 metalen vetfilters, vaatwasbestendig - Verzadigingsaanduiding van metalen vetfilter en aktiefkoolfilter - Verlichting van het werkblad: 2 LED-modulen van 3 W - Softlight - Dimfunctie - Easy-wandbevestiging systeem - Easy to clean Binnenframe
Design:	- **Randafzuiging** - **Filterafdekking in glas**	- **Randafzuiging** - **Filterafdekking in glas**
Afmetingen	- Aanbevolen diameter afvoerkanaal Ø 150 mm (Ø 120 mm bijgeleverd) - Toestelafmetingen bij luchtafvoer (HxBxD): 969-1239 x 890 x 263 mm - Toestelafmetingen bij kringloopwerking: met schouw (HxBxD): 1029-1299 x 890 x 263 mm zonder schouw (HxBxD): 500 x 890 x 263 mm - Toestelafmetingen bij kringloopwerking met CleanAir-module: met externe schouw (HxBxD): 1159 x 890 x 263 mm met telescopische schouw (HxBxD): 1229-1499 x 890 x 263 mm	- Aanbevolen diameter afvoerkanaal Ø 150 mm (Ø 120 mm bijgeleverd) - Toestelafmetingen bij luchtafvoer (HxBxD): 969-1239 x 890 x 263 mm - Toestelafmetingen bij kringloopwerking: met schouw (HxBxD): 1029-1299 x 890 x 263 mm zonder schouw (HxBxD): 500 x 890 x 263 mm - Toestelafmetingen bij kringloopwerking met CleanAir-module: met externe schouw (HxBxD): 1159 x 890 x 263 mm met telescopische schouw (HxBxD): 1229-1499 x 890 x 263 mm
Toebehoren in optie	- Blz. 146-147	- Blz. 146-147
Techn. schema's	- Blz. 252-271	- Blz. 252-271
Marktprijs/ Kleur	- DWF 97KR60 - Zwart € 1649,99*	- DWF 97KQ60 - Zwart € 1549,99*



Green Technology inside

Flat Design

DWF 97KM60 - Serie 6

Energy A | 90 cm | EcoSilence Drive | LED Light

- Energie-efficiëntieklasse: A[1)]
- Gemiddeld energieverbruik: 39.7 kWu/jaar[1)]
- Ventilator-efficiëntieklasse: B[1)]
- Verlichting-efficiëntieklasse: A[1)]
- Vetfilter-efficiëntieklasse: B[1)]
- Geluidsniveau bij normale werking: 57 dB[1)]

- Geschikt voor luchtafvoer of kringloopwerking
- Voor het functioneren in kringloopwerking, moet er een starterset of CleanAir module geplaatst worden (toebehoren in optie)
- Bij kringloopwerking ook zonder schouw mogelijk
- Luchtafvoer volgens DIN/EN 61591:
  normale werking: 420 m³/u
  intensiefstand: 730 m³/u
- **EcoSilence Drive - Efficiënte BLDC-technologie**
- 2 luchtingangen: Voorzijde en onderzijde

- 4 vermogens, waarvan één intensiefstand
- Intensiefstand met automatische terugschakeling na 6 minuten
- PowerBoost positie
- Elektronische bediening via TouchControl en LED-indicatie
- Geluidsniveau bij normale werking 420m³/u: 43 dB(A) of 57 dB(A) re 1 pW volgens de norm DIN/EN 60704-2-13
- 2 metalen vetfilters, vaatwasbestendig
- Verlichting van het werkblad: 2 LED-modulen van 3 W
- Easy-wandbevestiging systeem
- Easy to clean Binnenframe

-

- **Randafzuiging**
- **Filterafdekking in glas**

- Aanbevolen diameter afvoerkanaal
  Ø 150 mm (Ø 120 mm bijgeleverd)
- Toestelafmetingen bij luchtafvoer
  (HxBxD): 969-1239 x 890 x 263 mm
- Toestelafmetingen bij kringloopwerking:
  met schouw (HxBxD): 1029-1299 x 890 x 263 mm
  zonder schouw (HxBxD): 500 x 890 x 263 mm
- Toestelafmetingen bij kringloopwerking met CleanAir-module:
  met externe schouw (HxBxD): 1159 x 890 x 263 mm
  met telescopische schouw (HxBxD): 1229-1499 x 890 x 263 mm

- Blz. 146-147

- Blz. 252-271

- DWF 97KM60 - Zwart € 1349,99*

* Vrijblijvend aanbevolen marktprijs - BTW en Recupelbijdrage € 1 inbegrepen.
[1)] In overeenstemming met de EU-regulering N° 65/2014



HeadFree dampkappen





	HeadFree Glass Design	HeadFree Glass Design
	DWK 98PR60 - Serie 8	**DWK 97JR60 - Serie 6**
	Energy A+ · 90 cm · EcoSilence Drive · LED Light · PerfectAir	Energy A+ · 90 cm · EcoSilence Drive · LED Light · PerfectAir
Algemene informatie	- Energie-efficiëntieklasse: A+[1)] - Gemiddeld energieverbruik: 28 kWu/jaar[1)] - Ventilator-efficiëntieklasse: A[1)] - Verlichting-efficiëntieklasse: A[1)] - Vetfilter-efficiëntieklasse: B[1)] - Geluidsniveau bij normale werking: 54 dB[1)]	- Energie-efficiëntieklasse: A+[1)] - Gemiddeld energieverbruik: 26.3 kWu/jaar[1)] - Ventilator-efficiëntieklasse: A[1)] - Verlichting-efficiëntieklasse: A[1)] - Vetfilter-efficiëntieklasse: B[1)] - Geluidsniveau bij normale werking: 54 dB[1)]
Werking / Vermogen	- Geschikt voor luchtafvoer of kringloopwerking - Voor het functioneren in kringloopwerking, moet er een starterset of CleanAir module geplaatst worden (toebehoren in optie) - Bij kringloopwerking ook zonder schouw mogelijk - Luchtafvoer volgens DIN/EN 61591: normale werking: 500 m³/u intensiefstand: 840 m³/u - **EcoSilence Drive - Efficiënte BLDC-technologie** - 2 luchtingangen: Voorzijde en onderzijde	- Geschikt voor luchtafvoer of kringloopwerking - Voor het functioneren in kringloopwerking, moet er een starterset of CleanAir module geplaatst worden (toebehoren in optie) - Bij kringloopwerking ook zonder schouw mogelijk - Luchtafvoer volgens DIN/EN 61591: normale werking: 460 m³/u intensiefstand: 730 m³/u - **EcoSilence Drive - Efficiënte BLDC-technologie** - 2 luchtingangen: Voorzijde en onderzijde
Comfort / Zekerheid	- Home Connect: Start en controle op afstand - **HoodControl: bedien de dampkap vanaf de kookplaat (met bijpassende kookplaat)** - Volautomatische dampkap - 3 vermogens + 2 intensiefstanden - Intensiefstand met automatische terugschakeling na 6 minuten - Naventilatie (10 minuten) - Dubbele luchtstroom - PowerBoost positie - **PerfectAir sensor** - Elektronische bediening via TouchControl en lightline - Extreem stil dankzij een speciale geluidsisolatie - Geluidsniveau bij normale werking 500m³/u: 40 dB(A) of 54 dB(A) re 1 pW volgens de norm DIN/EN 60704-2-13 - 2 metalen vetfilters, vaatwasbestendig - Verzadigingsaanduiding van metalen vetfilter en aktiefkoolfilter - Verlichting van het werkblad: 2 LED-modulen van 3 W - Softlight - Dimfunctie - Easy-wandbevestiging systeem - Easy to clean Binnenframe	- Home Connect: Start en controle op afstand - **HoodControl: bedien de dampkap vanaf de kookplaat (met bijpassende kookplaat)** - Volautomatische dampkap - 3 vermogens + 2 intensiefstanden - Intensiefstand met automatische terugschakeling na 6 minuten - Naventilatie (10 minuten) - PowerBoost positie - **PerfectAir sensor** - Elektronische bediening via TouchControl en lightline - Geluidsniveau bij normale werking 460m³/u: 40 dB(A) of 54 dB(A) re 1 pW volgens de norm DIN/EN 60704-2-13 - 2 metalen vetfilters, vaatwasbestendig - Verzadigingsaanduiding van de metalen vetfilter en aktiefkoolfilter - Verlichting van het werkblad: 2 LED-modulen van 3 W - Softlight - Dimfunctie - Easy-wandbevestiging systeem - Easy to clean Binnenframe
Design:	- **Randafzuiging** - **Filterafdekking in glas**	- **Randafzuiging** - **Filterafdekking in glas**
Afmetingen	- Aanbevolen diameter afvoerkanaal Ø 150 mm (Ø 120 mm bijgeleverd) - Toestelafmetingen bij luchtafvoer (HxBxD): 957-1227 x 894 x 548 mm - Toestelafmetingen bij kringloopwerking: met schouw (HxBxD): 1017-1287 x 894 x 548 mm zonder schouw (HxBxD): 480 x 894 x 548 mm - Toestelafmetingen bij kringloopwerking met CleanAir-module: met externe schouw (HxBxD): 1147 x 894 x 548 mm met telescopische schouw (HxBxD): 1217-1487 x 894 x 548 mm	- Aanbevolen diameter afvoerkanaal Ø 150 mm (Ø 120 mm bijgeleverd) - Toestelafmetingen bij luchtafvoer (HxBxD): 928-1198 x 890 x 499 mm - Toestelafmetingen bij kringloopwerking: met schouw (HxBxD): 988-1258 x 890 x 499 mm zonder schouw (HxBxD): 452 x 890 x 499 mm - Toestelafmetingen bij kringloopwerking met CleanAir-module met externe schouw (HxBxD): 1118 x 890 x 499 mm met telescopische schouw (HxBxD): 1188-1458 x 890 x 499 mm
Toebehoren in optie	- Blz. 146-147	- Blz. 146-147
Techn. schema's	- Blz. 252-271	- Blz. 252-271
Marktprijs/ Kleur	- DWK 98PR60 - Zwart € 1749,99* - DWK 98PR20 - Wit € 1749,99*	- DWK 97JR60 - Zwart € 1499,99*





HeadFree Glass Design

DWK 97JQ60 - Serie 6



- Energie-efficiëntieklasse: A+[1)]
- Gemiddeld energieverbruik: 26.3 kWu/jaar[1)]
- Ventilator-efficiëntieklasse: A[1)]
- Verlichting-efficiëntieklasse: A[1)]
- Vetfilter-efficiëntieklasse: B[1)]
- Geluidsniveau bij normale werking: 54 dB[1)]

- Geschikt voor luchtafvoer of kringloopwerking
- Voor het functioneren in kringloopwerking, moet er een starterset of CleanAir module geplaatst worden (toebehoren in optie)
- Bij kringloopwerking ook zonder schouw mogelijk
- Luchtafvoer volgens DIN/EN 61591:
  normale werking: 460 m³/u
  intensiefstand: 730 m³/u
- **EcoSilence Drive - Efficiënte BLDC-technologie**
- 2 luchtingangen: Voorzijde en onderzijde

- 3 vermogens + 2 intensiefstanden
- Intensiefstand met automatische terugschakeling na 6 minuten
- Naventilatie (10 minuten)
- Dubbele luchtstroom
- PowerBoost positie
- **PerfectAir sensor**
- Elektronische bediening via TouchControl en lightline
- Geluidsniveau bij normale werking 460m³/u: 40 dB(A) of 54 dB(A) re 1 pW volgens de norm DIN/EN 60704-2-13
- 2 metalen vetfilters, vaatwasbestendig
- Verzadigingsaanduiding van metalen vetfilter en aktiefkoolfilter
- Verlichting van het werkblad: 2 LED-modulen van 1,5 W
- Softlight - Dimfunctie
- Easy-wandbevestiging systeem
- Easy to clean Binnenframe

-

- **Randafzuiging**
- **Filterafdekking volledig in inox**

- Aanbevolen diameter afvoerkanaal
  Ø 150 mm (Ø 120 mm bijgeleverd)
- Toestelafmetingen bij luchtafvoer
  (HxBxD): 928-1198 x 890 x 499 mm
- Toestelafmetingen bij kringloopwerking:
  met schouw (HxBxD): 988-1258 x 890 x 499 mm
  zonder schouw (HxBxD): 452 x 890 x 499 mm
- Toestelafmetingen bij kringloopwerking met CleanAir-module
  met externe schouw (HxBxD): 1118 x 890 x 499 mm
  met telescopische schouw (HxBxD): 1188-1458 x 890 x 499 mm

- Blz. 146-147

- Blz. 252-271

- DWK 97JQ60 - Zwart € 1399,99*

HeadFree Glass Design

DWK 97JM60 - Serie 6



- Energie-efficiëntieklasse: A+[1)]
- Gemiddeld energieverbruik: 26.9 kWu/jaar[1)]
- Ventilator-efficiëntieklasse: A[1)]
- Verlichting-efficiëntieklasse: A[1)]
- Vetfilter-efficiëntieklasse: B[1)]
- Geluidsniveau bij normale werking: 54 dB[1)]

- Geschikt voor luchtafvoer of kringloopwerking
- Voor het functioneren in kringloopwerking, moet er een starterset of CleanAir module geplaatst worden (toebehoren in optie)
- Bij kringloopwerking ook zonder schouw mogelijk
- «Luchtafvoer volgens DIN/EN 61591:
  normale werking: 460 m³/u
  intensiefstand: 730 m³/u»
- **EcoSilence Drive - Efficiënte BLDC-technologie**
- 2 luchtingangen: Voorzijde en onderzijde

- 4 vermogens, waarvan één intensiefstand
- Intensiefstand met automatische terugschakeling na 6 minuten
- Dubbele luchtstroom
- PowerBoost positie
- Elektronische bediening via TouchControl en LED-indicatie
- Geluidsniveau bij normale werking 460m³/u: 40 dB(A) of 54 dB(A) re 1 pW volgens de norm DIN/EN 60704-2-13
- 2 metalen vetfilters, vaatwasbestendig
- Verlichting van het werkblad: 2 LED-modulen van 1,5 W
- Easy-wandbevestiging systeem
- Easy to clean Binnenframe

- **Randafzuiging**
- **Filterafdekking in glas**

- Aanbevolen diameter afvoerkanaal
  Ø 150 mm (Ø 120 mm bijgeleverd)
- Toestelafmetingen bij luchtafvoer
  (HxBxD): 928-1198 x 890 x 499 mm
- Toestelafmetingen bij kringloopwerking:
  met schouw (HxBxD): 988-1258 x 890 x 499 mm
  zonder schouw (HxBxD): 452 x 890 x 499 mm
- Toestelafmetingen bij kringloopwerking met CleanAir-module
  met externe schouw (HxBxD): 1118 x 890 x 499 mm
  met telescopische schouw (HxBxD): 1188-1458 x 890 x 499 mm

- Blz. 146-147

- Blz. 252-271

- DWK 97JM60 - Zwart € 1199,99*

HeadFree dampkappen



Decoratieve wanddampkappen



	HeadFree	Box-Design
	DWK 97HM60 - Serie 4	**DWB 121K50 - Serie 8**
	Energy A · 90 cm · LED Light	Energy A · 120 cm · EcoSilence Drive · LED Light · EcoSensor
Algemene informatie	- Energie-efficiëntieklasse: A[1)] - Gemiddeld energieverbruik: 52,8 kWu/jaar[1)] - Ventilator-efficiëntieklasse: A[1)] - Verlichting-efficiëntieklasse: A[1)] - Vetfilter-efficiëntieklasse: C[1)] - Geluidsniveau bij normale werking: 57 dB[1)]	- Energie-efficiëntieklasse: A[1)] - Gemiddeld energieverbruik: 47,3 kWu/jaar[1)] - Ventilator-efficiëntieklasse: A[1)] - Verlichting-efficiëntieklasse: A[1)] - Vetfilter-efficiëntieklasse: B[1)] - Geluidsniveau bij normale werking: 63 dB[1)]
Werking / Vermogen	- Geschikt voor luchtafvoer of kringloopwerking - Voor het functioneren in kringloopwerking, moet er een starterset of CleanAir module geplaatst worden (toebehoren in optie) - Bij kringloopwerking ook zonder schouw mogelijk - Luchtafvoer volgens DIN/EN 61591: normale werking: 420 m³/u intensiefstand: 680 m³/u - 2 luchtingangen: Voorzijde en onderzijde	- Geschikt voor luchtafvoer of kringloopwerking - Bij kringloopwerking is een standaard starterset of CleanAir starterset (in optie) nodig - Luchtafvoer volgens DIN/EN 61591: normale werking: 610 m³/u intensiefstand: 810 m³/u - **EcoSilence Drive** Efficiënte BLDC-technologie
Comfort / Zekerheid	- 4 vermogens, waarvan één intensiefstand - Intensiefstand met automatische terugschakeling na 6 minuten - Elektronische bediening via TouchControl en LED-indicatie - Geluidsniveau bij normale werking 420m³/u: 43 dB(A) of 57 dB(A) re 1 pW volgens de norm DIN/EN 60704-2-13 - 2 metalen vetfilters, vaatwasbestendig - Verlichting van het werkblad: 2 LED-modulen van 3 W - Easy-wandbevestiging systeem - Easy to clean Binnenframe	- 3 vermogens + 2 intensiefstanden - Intensiefstand met automatische terugschakeling na 6 minuten - Naventilatie (10 minuten) - Dubbele luchtstroom - EcoSensor Luchtkwaliteit sensor - Elektronische bediening met TouchControl - Extreem stil dankzij een speciale geluidsisolatie - Geluidsniveau bij normale werking 610 m³/u: 49 dB (A) of 63 dB (A) re 1 pW volgens de norm DIN/EN 60704-2-13 - 4 metalen vetfilters, vaatwasbestendig - Verzadigingsaanduiding van metalen vetfilters en aktiefkoolfilter - Verlichting van het werkblad: 4 LED-modulen van 3 W - Dimfunctie - Softlight - EasyFix: speciaal ophangsysteem voor snelle en correcte montage
Design:	- **Randafzuiging** - **Filterafdekking in glas**	- **Randafzuiging** - **Filterafdekking volledig in inox**
Afmetingen	- Aanbevolen diameter afvoerkanaal Ø 150 mm (Ø 120 mm bijgeleverd) - Toestelafmetingen bij luchtafvoer (HxBxD): 929-1199 x 890 x 499 mm - Toestelafmetingen bij kringloopwerking: met schouw (HxBxD): 989-1259 x 890 x 499 mm zonder schouw (HxBxD): 453 x 890 x 499 mm - Toestelafmetingen bij kringloopwerking met CleanAir-module: met externe schouw (HxBxD): 1119 x 890 x 499 mm met telescopische schouw (HxBxD): 1189-1459 x 890 x 499 mm	- Aanbevolen diameter afvoerkanaal Ø 150 mm (Ø 120 mm bijgeleverd) - Toestelafmetingen bij luchtafvoer (HxBxD): 628-954 x 1200 x 500 mm - Toestelafmetingen bij kringloopwerking (HxBxD): 628-1064 x 1200 x 500 mm - Toestelafmetingen bij kringloopwerking met CleanAir module: met externe schouw (HxBxD): 689 x 1200 x 500 mm met telescopische schouw (HxBxD) 809-1139 x 1200 x 500 mm
Toebehoren in optie	- Blz. 146-147	- Blz. 146-147
Techn. schema's	- Blz. 252-271	- Blz. 252-271
Marktprijs/ Kleur	- DWK 97HM60 - Zwart € 1099,99* - DWK 97HM20 - Wit € 1099,99*	- DWB121K50 - Inox € 1699,99*





Box-Design	Box-Design
DWB 128E51 - Serie 6	**DWB 091K50 - Serie 8**
Energy A · 120 cm · EcoSilence Drive · LED Light	Energy A · 90 cm · EcoSilence Drive · LED Light · EcoSensor
- Energie-efficiëntieklasse: A* - Gemiddeld energieverbruik: 29,8 kWu/jaar* - Ventilator-efficiëntieklasse: A* - Verlichting-efficiëntieklasse: A* - Vetfilter-efficiëntieklasse: D* - Geluidsniveau bij normale werking: 54 dB*	- Energie-efficiëntieklasse: A* - Gemiddeld energieverbruik: 33,3 kWu/jaar* - Ventilator-efficiëntieklasse: A* - Verlichting-efficiëntieklasse: A* - Vetfilter-efficiëntieklasse: B* - Geluidsniveau bij normale werking: 66 dB*
- Geschikt voor luchtafvoer of kringloopwerking - Bij kringloopwerking is een standaard starterset of CleanAir starterset (in optie) nodig - Luchtafvoer volgens DIN/EN 61591: normale werking: 440 m³/u intensiefstand: 830 m³/u - **EcoSilence Drive** Efficiënte BLDC-technologie	- Geschikt voor luchtafvoer of kringloopwerking - Bij kringloopwerking is een standaard starterset of CleanAir starterset (in optie) nodig - Luchtafvoer volgens DIN/EN 61591: normale werking: 600 m³/u intensiefstand: 790 m³/u - **EcoSilence Drive** - Efficiënte BLDC-technologie
- 3 vermogens + 2 intensiefstanden - Intensiefstand met automatische terugschakeling na 6 minuten - Naventilatie (10 minuten) - Dubbele luchtstroom - Elektronische bediening via druktoetsen met digitale indicatie - Extreem stil dankzij een speciale geluidsisolatie - Geluidsniveau bij normale werking 440 m³/u: 40 dB (A) of 54 dB (A) re 1 pW volgens de norm DIN/EN 60704-2-13 - 4 metalen vetfilters, vaatwasbestendig - Verzadigingsaanduiding van metalen vetfilters en aktiefkoolfilter - Verlichting van het werkblad: 4 LED-modulen van 3 W - Dimfunctie - Softlight - EasyFix: speciaal ophangsysteem voor snelle en correcte montage	- 3 vermogens + 2 intensiefstanden - Intensiefstand met automatische terugschakeling na 6 minuten - Naventilatie (10 minuten) - Dubbele luchtstroom - **EcoSensor** - Luchtkwaliteit sensor - Elektronische bediening via TouchControl met lightline - Extreem stil dankzij een speciale geluidsisolatie - Geluidsniveau bij normale werking 600 m³/u: 52 dB (A) of 66 dB (A) re 1 pW volgens de norm DIN/EN 60704-2-13 - 3 metalen vetfilters, vaatwasbestendig - Verzadigingsaanduiding van de metalen vetfilters en aktiefkoolfilter - Verlichting van het werkblad: 3 LED-modulen van 3 W - Dimfunctie - Softlight - EasyFix: speciaal ophangsysteem voor snelle en correcte montage
	- Randafzuiging **- Filterafdekking volledig in inox**
- Aanbevolen diameter afvoerkanaal Ø 150 mm (Ø 120 mm bijgeleverd) - Toestelafmetingen bij luchtafvoer (HxBxD): 642-954 x 1200 x 500 mm - Toestelafmetingen bij kringloopwerking (HxBxD): 642-1064 x 1200 x 500 mm - Toestelafmetingen bij kringloopwerking met CleanAir module: externe schouw (HxBxD): 689 x 1200 x 500 mm met telescopische schouw(HxBxD): 809-1139 x 1200 x 500 mm	- Aanbevolen diameter afvoerkanaal Ø 150 mm (Ø 120 mm bijgeleverd) - Toestelafmetingen bij luchtafvoer (HxBxD): 628-954 x 900 x 500 mm - Toestelafmetingen bij kringloopwerking (HxBxD): 628-1064 x 900 x 500 mm - Toestelafmetingen bij kringloopwerking met CleanAir module (HxBxD): 689 x 900 x 500 mm - montage met externe schouw 809-1139 x 900 x 500 mm - montage met telescopische schouw
- Blz. 146-147	- Blz. 146-147
- Blz. 252-271	- Blz. 252-271
- DWB 128E51 - Inox € 1299,99*	- DWB 091K50 - Inox € 1599,99*

* Vrijblijvend aanbevolen marktprijs - BTW en Recupelbijdrage € 1 inbegrepen.
[1)] In overeenstemming met de EU-regulering N° 65/2014

Decoratieve wanddampkappen



	Box-Design	SlimLine	SlimLine
	DWB 098J50 - Serie 8	**DWB 091E51 - Serie 6**	**DWB 098E50 - Serie 6**
	Energy A+ · 90 cm · EcoSilence Drive · LED Light	Energy A · 90 cm · EcoSilence Drive · LED Light	Energy A+ · 90 cm · EcoSilence Drive · LED Light
Algemene informatie	- Energie-efficiëntieklasse: A+[1)] - Gemiddeld energieverbruik: 37,2 kWu/jaar[1)] - Ventilator-efficiëntieklasse: A[1)] - Verlichting-efficiëntieklasse: A[1)] - Vetfilter-efficiëntieklasse: C[1)] - Geluidsniveau bij normale werking: 55 dB[1)]	- Energie-efficiëntieklasse: A[1)] - Gemiddeld energieverbruik: 34,4 kWu/jaar[1)] - Ventilator-efficiëntieklasse: A[1)] - Verlichting-efficiëntieklasse: A[1)] - Vetfilter-efficiëntieklasse: B[1)] - Geluidsniveau bij normale werking: 66 dB[1)]	- Energie-efficiëntieklasse: A+[1)] - Gemiddeld energieverbruik: 31,1 kWu/jaar[1)] - Ventilator-efficiëntieklasse: A[1)] - Verlichting-efficiëntieklasse: A[1)] - Vetfilter-efficiëntieklasse: C[1)] - Geluidsniveau bij normale werking: 55 dB[1)]
Werking / Vermogen	- Geschikt voor luchtafvoer of kringloopwerking - Bij kringloopwerking is een standaard starterset of CleanAir starterset (in optie) nodig - Luchtafvoer volgens DIN/EN 61591: normale werking: 460 m³/u intensiefstand: 860 m³/u - **EcoSilence Drive** - Efficiënte BLDC-technologie	- Geschikt voor luchtafvoer of kringloopwerking - Bij kringloopwerking is een standaard starterset of CleanAir starterset (in optie) nodig - Luchtafvoer volgens DIN/EN 61591: normale werking: 610 m³/u intensiefstand: 810 m³/u - **EcoSilence Drive** - Efficiënte BLDC-technologie	- Geschikt voor luchtafvoer of kringloopwerking - Bij kringloopwerking is een standaard starterset of CleanAir starterset (in optie) nodig - Luchtafvoer volgens DIN/EN 61591: normale werking: 460 m³/u intensiefstand: 860 m³/u - **EcoSilence Drive** - Efficiënte BLDC-technologie
Comfort / Zekerheid	- 3 vermogens + 2 intensiefstanden - Intensiefstand met automatische terugschakeling na 6 minuten - Naventilatie (10 minuten) - Dubbele luchtstroom - Elektronische bediening via TouchControl met lightline - Extreem stil dankzij een speciale geluidsisolatie - Geluidsniveau bij normale werking 460 m³/u: 41 dB (A) of 55 dB (A) re 1 pW volgens de norm DIN/EN 60704-2-13 - 3 metalen vetfilters, vaatwasbestendig - Verlichting van het werkblad: 3 LED-modulen van 3 W - Dimfunctie - Softlight - EasyFix: speciaal ophangsysteem voor een snelle en correcte montage	- 3 vermogens + 2 intensiefstanden - Intensiefstand met automatische terugschakeling na 6 minuten - Naventilatie (10 minuten) - Dubbele luchtstroom - Elektronische bediening via druktoetsen met digitale indicatie - Extreem stil dankzij een speciale geluidsisolatie - Geluidsniveau bij normale werking 610 m³/u: 52 dB (A) of 66 dB (A) re 1 pW volgens de norm DIN/EN 60704-2-13 - 3 metalen vetfilters, vaatwasbestendig - Verzadigingsaanduiding van de metalen vetfilters en aktiefkoolfilter - Verlichting van het werkblad: 3 LED-modulen van 3 W - Softlight - Dimfunctie - EasyFix: speciaal ophangsysteem voor een snelle en correcte montage	- 3 vermogens + 2 intensiefstanden - Intensiefstand met automatische terugschakeling na 6 minuten - Naventilatie (10 minuten) - Dubbele luchtstroom - Elektronische bediening via druktoetsen met digitale indicatie - Extreem stil dankzij een speciale geluidsisolatie - Geluidsniveau bij normale werking 460 m³/u: 41 dB (A) of 55 dB (A) re 1 pW volgens de norm DIN/EN 60704-2-13 - 3 metalen vetfilters, vaatwasbestendig - Verzadigingsaanduiding van de metalen vetfilters en aktiefkoolfilter - Verlichting van het werkblad: 3 LED-modulen van 3 W - Softlight - Dimfunctie - EasyFix: speciaal ophangsysteem voor een snelle en correcte montage
Design:	**- Design-filterafdekking in inox**	**- Randafzuiging** **- Filterafdekking volledig in inox**	
Afmetingen	- Aanbevolen diameter afvoerkanaal Ø 150 mm (Ø 120 mm bijgeleverd) - Toestelafmetingen bij luchtafvoer (HxBxD): 628-954 x 900 x 500 mm - Toestelafmetingen bij kringloopwerking (HxBxD): 628-1064 x 900 x 500 mm - Toestelafmetingen bij kringloopwerking met CleanAir module (HxBxD): 689 x 900 x 500 mm - montage met externe schouw 809-1139 x 900 x 500 mm - montage met telescopische schouw	- Aanbevolen diameter afvoerkanaal Ø 150 mm (Ø 120 mm bijgeleverd) - Toestelafmetingen bij luchtafvoer (HxBxD): 628-954 x 900 x 500 mm - Toestelafmetingen bij kringloopwerking (HxBxD): 628-1064 x 900 x 500 mm - Toestelafmetingen bij kringloopwerking met CleanAir module (HxBxD): 689 x 900 x 500 mm - montage met externe schouw 809-1139 x 900 x 500 mm - montage met telescopische schouw	- Aanbevolen diameter afvoerkanaal Ø 150 mm (Ø 120 mm bijgeleverd) - Toestelafmetingen bij luchtafvoer (HxBxD): 628-954 x 900 x 500 mm - Toestelafmetingen bij kringloopwerking (HxBxD): 628-1064 x 900 x 500 mm - Toestelafmetingen bij kringloopwerking met CleanAir module (HxBxD): 689 x 900 x 500 mm - montage met externe schouw 809-1139 x 900 x 500 mm - montage met telescopische schouw
Toebehoren in optie	- Blz. 146-147	- Blz. 146-147	- Blz. 146-147
Techn. schema's	- Blz. 252-271	- Blz. 252-271	- Blz. 252-271
Marktprijs/ Kleur	- DWB098J50 - Inox € 1399,99*	- DWB 091E51 - Inox € 1249,99*	- DWB 098E50 - Inox € 1049,99*



Slimline Pyramide	Box 60 mm hoog	Box 53 mm hoog
DWQ96DM50 - Serie 4 NEW	**DWB 097A51 - Serie 4**	**DWB 96IM50 - Serie 4** NEW
Energy A · 90 cm · LED Light	Energy A+ · 90 cm · EcoSilence Drive · LED Light	Energy A · 90 cm · LED Light
- Energie-efficiëntieklasse: A[1)] - Gemiddeld energieverbruik: 39.9 kWu/jaar[1)] - Ventilator-efficiëntieklasse: A[1)] - Verlichting-efficiëntieklasse: A[1)] - Vetfilter-efficiëntieklasse: C[1)] - Geluidsniveau bij normale werking: 61 dB[1)]	- Energie-efficiëntieklasse: A+[1)] - Gemiddeld energieverbruik: 32,5 kWu/jaar[1)] - Ventilator-efficiëntieklasse: A[1)] - Verlichting-efficiëntieklasse: A[1)] - Vetfilter-efficiëntieklasse: C[1)] - Geluidsniveau bij normale werking: 55 dB[1)]	- Energie-efficiëntieklasse: A[1)] - Gemiddeld energieverbruik: 43.9 kWu/jaar[1)] - Ventilator-efficiëntieklasse: A[1)] - Verlichting-efficiëntieklasse: A[1)] - Vetfilter-efficiëntieklasse: D[1)] - Geluidsniveau bij normale werking: 60 dB[1)]
- Geschikt voor luchtafvoer of kringloopwerking - Bij kringloopwerking is een standaard starterset of CleanAir starterset (in optie) nodig - Luchtafvoer volgens DIN/EN 61591: normale werking: 380 m³/u intensiefstand: 610 m³/u	- Geschikt voor luchtafvoer of kringloopwerking - Bij kringloopwerking is een standaard starterset of CleanAir starterset (in optie) nodig - Luchtafvoer volgens DIN/EN 61591: normale werking: 460 m³/u intensiefstand: 730 m³/u - **EcoSilence Drive** - Efficiënte BLDC-technologie	- Geschikt voor luchtafvoer of kringloopwerking - Bij kringloopwerking is een standaard starterset of CleanAir starterset (in optie) nodig - Luchtafvoer volgens DIN/EN 61591: normale werking: 360 m³/u intensiefstand: 580 m³/u
- 4 vermogens, waarvan één intensiefstand - Intensiefstand met automatische terugschakeling na 6 minuten - Dubbele luchtstroom - Elektronische bediening via TouchControl en LED-indicatie - Geluidsniveau bij normale werking 380 m³/u: 49 dB (A) of 61 dB (A) re 1 pW volgens de norm DIN/EN 60704-2-13 - 3 metalen vetfilters, vaatwasbestendig - Verlichting van het werkblad: 2 LED-modules van 1,5 W	- 4 vermogens, waarvan één intensiefstand - Intensiefstand met automatische terugschakeling na 6 minuten - Dubbele luchtstroom - Elektronische bediening met verlichte druktoetsen - Extreem stil dankzij een speciale geluidsisolatie - Geluidsniveau bij normale werking 460 m³/u: 41 dB (A) of 55 dB (A) re 1 pW volgens de norm DIN/EN 60704-2-13 - 3 metalen vetfilters, vaatwasbestendig - Verlichting van het werkblad: 3 LED-modulen van 3 W - EasyFix: speciaal ophangsysteem voor een snelle en correcte montage	- 4 vermogens, waarvan één intensiefstand - Intensiefstand met automatische terugschakeling na 6 minuten - Dubbele luchtstroom - Elektronische bediening via TouchControl en LED-indicatie - Geluidsniveau bij normale werking 360 m³/u: 48 dB (A) of 60 dB (A) re 1 pW volgens de norm DIN/EN 60704-2-13 - 3 metalen vetfilters, vaatwasbestendig - Verlichting van het werkblad: 2 LED-modules van 1,5 W
- Aanbevolen diameter afvoerkanaal Ø 150 mm (Ø 120 mm bijgeleverd) - Toestelafmetingen bij luchtafvoer (HxBxD): 676-1006 x 900 x 500 mm - Toestelafmetingen bij kringloopwerking (HxBxD): 676-1116 x 900 x 500 mm - Toestelafmetingen bij kringloopwerking met CleanAir module (HxBxD): 744 x 900 x 500 mm - montage met externe schouw 874-1204 x 900 x 500 mm - montage met telescopische schouw	- Aanbevolen diameter afvoerkanaal Ø 150 mm (Ø 120 mm bijgeleverd) - Toestelafmetingen bij luchtafvoer (HxBxD): 642-954 x 900 x 500 mm - Toestelafmetingen bij kringloopwerking (HxBxD): 642-1064 x 900 x 500 mm - Toestelafmetingen bij kringloopwerking met CleanAir module (HxBxD): 689 x 900 x 500 mm - montage met externe schouw 809-1139 x 900 x 500 mm - montage met telescopische schouw	- Aanbevolen diameter afvoerkanaal Ø 150 mm (Ø 120 mm bijgeleverd) - Toestelafmetingen bij luchtafvoer (HxBxD): 635-965 x 900 x 500 mm - Toestelafmetingen bij kringloopwerking (HxBxD): 635-1075 x 900 x 500 mm - Toestelafmetingen bij kringloopwerking met CleanAir module (HxBxD): 703 x 900 x 500 mm - montage met externe schouw 833-1163 x 900 x 500 mm - montage met telescopische schouw
- Blz. 146-147	- Blz. 146-147	- Blz. 146-147
- Blz. 252-271	- Blz. 252-271	- Blz. 252-271
- DWQ96DM50 - Inox € 749,99*	- DWB 097A51 € 699,99*	- DWB96IM50 - Inox € 699,99*

* Vrijblijvend aanbevolen marktprijs - BTW en Recupelbijdrage € 1 inbegrepen.
[1)] In overeenstemming met de EU-regulering N° 65/2014

Decoratieve wanddampkappen



	Slimline Pyramide	Box 53 mm hoog	Pyramide-Design
	DWQ 94BC50 - Serie 2 NEW	**DWB 94BC50 - Serie 2** NEW	**DWP 94BC50 - Serie 2** NEW
	90 cm, LED Light	90 cm, LED Light	90 cm, LED Light
Algemene informatie	- Energie-efficiëntieklasse: D[1)] - Gemiddeld energieverbruik: 53.5 kWu/jaar[1)] - Ventilator-efficiëntieklasse: E[1)] - Verlichting-efficiëntieklasse: A[1)] - Vetfilter-efficiëntieklasse: D[1)] - Geluidsniveau bij normale werking: 64 dB[1)]	- Energie-efficiëntieklasse: D[1)] - Gemiddeld energieverbruik: 53.4 kWu/jaar[1)] - Ventilator-efficiëntieklasse: E[1)] - Verlichting-efficiëntieklasse: A[1)] - Vetfilter-efficiëntieklasse: D[1)] - Geluidsniveau bij normale werking: 64 dB[1)]	- Energie-efficiëntieklasse: C[1)] - Gemiddeld energieverbruik: 51.3 kWu/jaar[1)] - Ventilator-efficiëntieklasse: E[1)] - Verlichting-efficiëntieklasse: A[1)] - Vetfilter-efficiëntieklasse: D[1)] - Geluidsniveau bij normale werking: 65 dB[1)]
Werking / Vermogen	- Geschikt voor luchtafvoer of kringloopwerking - Bij kringloopwerking is een standaard starterset of CleanAir starterset (in optie) nodig - Luchtafvoer volgens DIN/EN 61591: normale werking: 350 m³/u	- Geschikt voor luchtafvoer of kringloopwerking - Bij kringloopwerking is een standaard starterset of CleanAir starterset (in optie) nodig - Max. luchtafvoer volgens DIN/EN 61591: 330 m³/u	- Geschikt voor luchtafvoer of kringloopwerking - Bij kringloopwerking is een starterset nodig - Max. luchtafvoer volgens DIN/EN 61591: 360 m³/u
Comfort / Zekerheid	- 3 vermogensstanden - Dubbele luchtstroom - Bedieningspaneel met druktoetsen - Geluidsniveau bij normale werking 350 m³/u: 52 dB (A) of 64 dB (A) re 1 pW volgens de norm DIN/EN 60704-2-13 - 3 metalen vetfilters, vaatwasbestendig - Verlichting van het werkblad: 2 LED-modules van 1,5 W	- 3 vermogensstanden - Dubbele luchtstroom - Bedieningspaneel met druktoetsen - Geluidsniveau bij normale werking 330 m³/u: 52 dB (A) of 64 dB (A) re 1 pW volgens de norm DIN/EN 60704-2-13 - 3 metalen vetfilters, vaatwasbestendig - Verlichting van het werkblad: 2 LED-modules van 1,5 W	- 3 vermogensstanden - Dubbele luchtstroom - Bedieningspaneel met druktoetsen - Geluidsniveau bij normale werking 360 m³/u: 53 dB (A) of 65 dB (A) re 1 pW volgens de norm DIN/EN 60704-2-13 - 3 metalen vetfilters, vaatwasbestendig - Verlichting van het werkblad: 2 LED-modules van 1,5 W
Design:			
Afmetingen	- Aanbevolen diameter afvoerkanaal Ø 150 mm (Ø 120 mm bijgeleverd) - Toestelafmetingen bij luchtafvoer (HxBxD): 676-1006 x 900 x 500 mm - Toestelafmetingen bij kringloopwerking (HxBxD): 676-1116 x 900 x 500 mm - Toestelafmetingen bij kringloopwerking met CleanAir module (HxBxD): 744 x 900 x 500 mm - montage met externe schouw (HxBxD): 874-1204 x 900 x 500 mm - montage met telescopische schouw	- Aanbevolen diameter afvoerkanaal Ø 150 mm (Ø 120 mm bijgeleverd) - Toestelafmetingen bij luchtafvoer (HxBxD): 635-965 x 900 x 500 mm - Toestelafmetingen bij kringloopwerking (HxBxD): 635-1075 x 900 x 500 mm - Toestelafmetingen met CleanAir module (HxBxD): 703 x 900 x 500 mm - montage met externe schouw (HxBxD): 833-1163 x 900 x 500 mm - montage met telescopische schouw	- Aanbevolen diameter afvoerkanaal Ø 150 mm (Ø 120 mm bijgeleverd) - Toestelafmetingen bij luchtafvoer (HxBxD): 799-975 x 900 x 500 mm - Toestelafmetingen bij kringloopwerking (HxBxD): 799-975 x 900 x 500 mm
Toebehoren in optie	- Blz. 146-147	- Blz. 146-147	- Blz. 146-147
Techn. schema's	- Blz. 252-271	- Blz. 252-271	- Blz. 252-271
Marktprijs/ Kleur	- DWQ94BC50 € 599,99*	- DWB 94BC50 - Inox € 499,99*	- DWP94BC50 - Inox € 419,99*







Box 60 mm hoog	Box 53 mm hoog	Pyramide-Design
DWB 067A51 - Serie 4	**DWB 66IM50 - Serie 4** NEW	**DWP 64BC50 - Serie 2** NEW
Energy A · 60 cm · EcoSilence Drive · LED Light	Energy A · 90 cm · LED Light	60 cm · LED Light
- Energie-efficiëntieklasse: A[1)] - Gemiddeld energieverbruik: 34 kWu/jaar[1)] - Ventilator-efficiëntieklasse: A[1)] - Verlichting-efficiëntieklasse: A[1)] - Vetfilter-efficiëntieklasse: C[1)] - Geluidsniveau bij normale werking: 58 dB[1)]	- Energie-efficiëntieklasse: A[1)] - Gemiddeld energieverbruik: 44 kWu/jaar[1)] - Ventilator-efficiëntieklasse: A[1)] - Verlichting-efficiëntieklasse: A[1)] - Vetfilter-efficiëntieklasse: C[1)] - Geluidsniveau bij normale werking: 60 dB[1)]	- Energie-efficiëntieklasse: C[1)] - Gemiddeld energieverbruik: 51.4 kWu/jaar[1)] - Ventilator-efficiëntieklasse: E[1)] - Verlichting-efficiëntieklasse: A[1)] - Vetfilter-efficiëntieklasse: C[1)] - Geluidsniveau bij normale werking: 66 dB[1)]
- Geschikt voor luchtafvoer of kringloopwerking - Bij kringloopwerking is een standaard starterset of CleanAir starterset (in optie) nodig - Luchtafvoer volgens DIN/EN 61591: normale werking: 430 m³/u intensiefstand: 680 m³/u - **EcoSilence Drive** - Efficiënte BLDC-technologie	- Geschikt voor luchtafvoer of kringloopwerking - Bij kringloopwerking is een standaard starterset of CleanAir starterset (in optie) nodig - Luchtafvoer volgens DIN/EN 61591: normale werking: 360 m³/u intensiefstand: 580 m³/u	- Geschikt voor luchtafvoer of kringloopwerking - Bij kringloopwerking is een starterset nodig - Max. luchtafvoer volgens DIN/EN 61591: 360 m³/u
- 4 vermogens, waarvan één intensiefstand - Intensiefstand met automatische terugschakeling na 6 minuten - Dubbele luchtstroom - Elektronische bediening met verlichte druktoetsen - Geluidsniveau bij normale werking 430 m³/u: 44 dB (A) of 58 dB (A) re 1 pW volgens de norm DIN/EN 60704-2-13 - 2 metalen vetfilters, vaatwasbestendig - Verlichting van het werkblad: 2 LED-modulen van 3 W - EasyFix: speciaal ophangsysteem voor een snelle en correcte montage	- 4 vermogens, waarvan één intensiefstand - Intensiefstand met automatische terugschakeling na 6 minuten - Dubbele luchtstroom - Elektronische bediening via TouchControl en LED-indicatie - Geluidsniveau bij normale werking 360 m³/u: 48 dB (A) of 60 dB (A) re 1 pW volgens de norm DIN/EN 60704-2-13 - 2 metalen vetfilters, vaatwasbestendig - Verlichting van het werkblad: 2 LED-modules van 1,5 W	- 3 vermogensstanden - Dubbele luchtstroom - Bedieningspaneel met druktoetsen - Geluidsniveau bij normale werking 360 m³/u: 54 dB(A) of 66 dB(A) re 1 pW volgens de norm DIN/EN 60704-2-13 - 2 metalen vetfilters, vaatwasbestendig - Verlichting van het werkblad: 2 LED-modules van 1,5 W
- Aanbevolen diameter afvoerkanaal Ø 150 mm (Ø 120 mm bijgeleverd) - Toestelafmetingen bij luchtafvoer (HxBxD): 642-954 x 600 x 500 mm - Toestelafmetingen bij kringloopwerking (HxBxD): 642-1064 x 600 x 500 mm - Toestelafmetingen bij kringloopwerking met CleanAir module (HxBxD): 689 x 600 x 500 mm - montage met externe schouw (HxBxD): 809-1139 x 600 x 500 mm - montage met telescopische schouw	- Aanbevolen diameter afvoerkanaal Ø 150 mm (Ø 120 mm bijgeleverd) - Toestelafmetingen bij luchtafvoer (HxBxD): 635-965 x 600 x 500 mm - Toestelafmetingen bij kringloopwerking (HxBxD): 635-1075 x 600 x 500 mm - Toestelafmetingen bij kringloopwerking met CleanAir module (HxBxD): 703 x 600 x 500 mm - montage met externe schouw (HxBxD): 833-1163 x 600 x 500 mm - montage met telescopische schouw	- Aanbevolen diameter afvoerkanaal Ø 150 mm (Ø 120 mm bijgeleverd) - Toestelafmetingen bij luchtafvoer (HxBxD): 799-975 x 600 x 500 mm - Toestelafmetingen bij kringloopwerking (HxBxD): 799-975 x 600 x 500 mm
- Blz. 146-147	- Blz. 146-147	- Blz. 146-147
- Blz. 252-271	- Blz. 252-271	- Blz. 252-271
- DWB 067A51 - Inox € 599,99*	- DWB 66IM50 - Inox € 599,99*	- DWP 64BC50 - inox € 349,99*

* Vrijblijvend aanbevolen marktprijs - BTW en Recupelbijdrage € 1 inbegrepen.
[1)] In overeenstemming met de EU-regulering N° 65/2014

Telescopische dampkappen





	DFS 097K50 - Serie 8	DFS 067K50 - Serie 8
	Energy A · 90 cm · EcoSilence Drive · LED Light · EcoSensor	Energy A · 60 cm · EcoSilence Drive · LED Light · EcoSensor
	- Energie-efficiëntieklasse: A[1)] - Gemiddeld energieverbruik: 34.7 kWu/jaar[1)] - Ventilator-efficiëntieklasse: A[1)] - Verlichting-efficiëntieklasse: A[1)] - Vetfilter-efficiëntieklasse: B[1)] - Geluidsniveau bij normale werking: 54 dB[1)]	- Energie-efficiëntieklasse: A[1)] - Gemiddeld energieverbruik: 34.1 kWu/jaar[1)] - Ventilator-efficiëntieklasse: A[1)] - Verlichting-efficiëntieklasse: A[1)] - Vetfilter-efficiëntieklasse: B[1)] - Geluidsniveau bij normale werking: 54 dB[1)]
Algemene informatie	- Telescopische dampkap: inbouwbaar in een hangkast van 60cm of 90cm - Geschikt voor luchtafvoer of kringloopwerking - Bij kringloopwerking is een standaard starterset of CleanAir starterset (in optie) nodig - Luchtafvoer volgens DIN/EN 61591: normale werking: 400 m³/u intensiefstand: 700 m³/u **- EcoSilence Drive - Efficiënte BLDC-technologie**	- Telescopische dampkap: inbouwbaar in een hangkast van 60 cm - Geschikt voor luchtafvoer of kringloopwerking - Bij kringloopwerking is een standaard starterset of CleanAir starterset (in optie) nodig - Luchtafvoer volgens DIN/EN 61591: normale werking: 400 m³/u intensiefstand: 700 m³/u **- EcoSilence Drive - Efficiënte BLDC-technologie**
Werking / Vermogen	- 3 vermogens + 2 intensiefstanden - Intensiefstand met automatische terugschakeling na 6 minuten - Naventilatie (10 minuten) **- EcoSensor - Luchtkwaliteit sensor** - Elektronische bediening via TouchControl en lightline - Extreem stille werking dankzij een speciale geluidsisolatie - Geluidsniveau bij normale werking 400 m³/u: 40 dB (A) of 54 dB (A) re 1 pW volgens de norm DIN/EN 60704-2-13 - 3 metalen vetfilters, vaatwasbestendig - Verzadigingsaanduiding van de metalen vetfilter en aktiefkoolfilter - Verlichting van het werkblad: 2 LED-modulen van 3 W - Dimfunctie - Softlight - Telescopisch element met afwerkingslijst meegeleverd - Eenvoudige bevestiging van het telescopisch gedeelte	- 3 vermogens + 2 intensiefstanden - Intensiefstand met automatische terugschakeling na 6 minuten - Naventilatie (10 minuten) **- EcoSensor - Luchtkwaliteit sensor** - Elektronische bediening via TouchControl en lightline - Extreem stille werking dankzij een speciale geluidsisolatie - Geluidsniveau bij normale werking 400 m³/u: 40 dB (A) of 54 dB (A) re 1 pW volgens de norm DIN/EN 60704-2-13 - 2 metalen vetfilters, vaatwasbestendig - Verzadigingsaanduiding van de metalen vetfilter en aktiefkoolfilter - Verlichting van het werkblad: 2 LED-modulen van 3 W - Dimfunctie - Softlight - Telescopisch element met afwerkingslijst meegeleverd - Eenvoudige bevestiging van het telescopisch gedeelte
Comfort / Zekerheid	**- Design-filterafdekking in inox**	**- Design-filterafdekking in inox**
Afmetingen	- Aanbevolen diameter afvoerkanaal Ø 150 mm (Ø 120 mm bijgeleverd) - Toestelafmetingen (HxBxD): 426 x 898 x 290 mm - Inbouwafmetingen (HxBxD): 385 x 524 x 290 mm	- Aanbevolen diameter afvoerkanaal Ø 150 mm (Ø 120 mm bijgeleverd) - Toestelafmetingen (HxBxD): 426 x 598 x 290 mm - Inbouwafmetingen (HxBxD): 385 x 524 x 290 mm
Toebehoren in optie	- Blz. 146-147	- Blz. 146-147
Techn. schema's	- Blz. 252-271	- Blz. 252-271
Marktprijs/ Kleur	- DFS097K50 - Inox € 1099,99*	- DFS067K50 - Inox € 999,99*





DFR 097T50 - Serie 8	DFR 067T50 - Serie 8
Energy A · 90 cm · EcoSilence Drive · LED Light · EcoSensor	Energy A · 60 cm · EcoSilence Drive · LED Light · EcoSensor
- Energie-efficiëntieklasse: A[1)] - Gemiddeld energieverbruik: 34.7 kWu/jaar[1)] - Ventilator-efficiëntieklasse: A[1)] - Verlichting-efficiëntieklasse: A[1)] - Vetfilter-efficiëntieklasse: B[1)] - Geluidsniveau bij normale werking: 54 dB[1)]	- Energie-efficiëntieklasse: A[1)] - Gemiddeld energieverbruik: 34.1 kWu/jaar[1)] - Ventilator-efficiëntieklasse: A[1)] - Verlichting-efficiëntieklasse: A[1)] - Vetfilter-efficiëntieklasse: B[1)] - Geluidsniveau bij normale werking: 54 dB[1)]
- Telescopische dampkap: inbouwbaar in een hangkast van 60cm of 90cm - Geschikt voor luchtafvoer of kringloopwerking - Bij kringloopwerking is een standaard starterset of CleanAir starterset (in optie) nodig - Luchtafvoer volgens DIN/EN 61591: normale werking: 400 m³/u intensiefstand: 700 m³/u **- EcoSilence Drive - Efficiënte BLDC-technologie**	- Telescopische dampkap: inbouwbaar in een hangkast van 60 cm - Geschikt voor luchtafvoer of kringloopwerking - Bij kringloopwerking is een standaard starterset of CleanAir starterset (in optie) nodig - Luchtafvoer volgens DIN/EN 61591: normale werking: 400 m³/u intensiefstand: 700 m³/u **- EcoSilence Drive - Efficiënte BLDC-technologie**
- 3 vermogens + 2 intensiefstanden - Intensiefstand met automatische terugschakeling na 6 minuten - Naventilatie (1-9 minuten) - Elektronische bediening via druktoetsen en digitale indicatie - Extreem stille werking dankzij een speciale geluidsisolatie - Geluidsniveau bij normale werking 400 m³/u: 40 dB (A) of 54 dB (A) re 1 pW volgens de norm DIN/EN 60704-2-13 - 3 metalen vetfilters, vaatwasbestendig - Verzadigingsaanduiding van de metalen vetfilter en aktiefkoolfilter - Verlichting van het werkblad: 2 LED-modulen van 3 W - Dimfunctie - Softlight - Eenvoudige bevestiging van het telescopisch gedeelte - Telescopisch element zonder afwerkingslijst (afwerkingslijst of meubelprofiel noodzakelijk) - Bedieningspaneel flexibel bovenaan of vooraan (met toebehoren in optie)	- 3 vermogens + 2 intensiefstanden - Intensiefstand met automatische terugschakeling na 6 minuten - Naventilatie (1-9 minuten) - Elektronische bediening via druktoetsen en digitale indicatie - Extreem stille werking dankzij een speciale geluidsisolatie - Geluidsniveau bij normale werking 400 m³/u: 40 dB (A) of 54 dB (A) re 1 pW volgens de norm DIN/EN 60704-2-13 - 2 metalen vetfilters, vaatwasbestendig - Verzadigingsaanduiding van de metalen vetfilter en aktiefkoolfilter - Verlichting van het werkblad: 2 LED-modulen van 3 W - Dimfunctie - Softlight - Eenvoudige bevestiging van het telescopisch gedeelte - Telescopisch element zonder afwerkingslijst (afwerkingslijst of meubelprofiel noodzakelijk) - Bedieningspaneel flexibel bovenaan of vooraan (met toebehoren in optie)
- Design-filterafdekking in inox	**- Design-filterafdekking in inox**
- Aanbevolen diameter afvoerkanaal Ø 150 mm (Ø 120 mm bijgeleverd) - Toestelafmetingen (HxBxD): 426 x 898 x 290 mm - Inbouwafmetingen (HxBxD): 385 x 524 x 290 mm	- Aanbevolen diameter afvoerkanaal Ø 150 mm (Ø 120 mm bijgeleverd) - Toestelafmetingen (HxBxD): 426 x 598 x 290 mm - Inbouwafmetingen (HxBxD): 385 x 524 x 290 mm
- Blz. 146-147	- Blz. 146-147
- Blz. 252-271	- Blz. 252-271
- DFR097T50 - Inox € 899,99*	- DFR067T50 - Inox € 799,99*

* Vrijblijvend aanbevolen marktprijs - BTW en Recupelbijdrage € 1 inbegrepen.
[1)] In overeenstemming met de EU-regulering Nº 65/2014

Telescopische dampkappen





	DFR 097E50 - Serie 6	DFS 097A50 - Serie 4
	Energy A · 90 cm · EcoSilence Drive · LED Light	Energy A · 90 cm · EcoSilence Drive · LED Light
Algemene informatie	- Energie-efficiëntieklasse: A[1)] - Gemiddeld energieverbruik: 35.4 kWu/jaar[1)] - Ventilator-efficiëntieklasse: A[1)] - Verlichting-efficiëntieklasse: A[1)] - Vetfilter-efficiëntieklasse: B[1)] - Geluidsniveau bij normale werking: 54 dB[1)]	- Energie-efficiëntieklasse: A[1)] - Gemiddeld energieverbruik: 35.1 kWu/jaar[1)] - Ventilator-efficiëntieklasse: A[1)] - Verlichting-efficiëntieklasse: A[1)] - Vetfilter-efficiëntieklasse: B[1)] - Geluidsniveau bij normale werking: 55 dB[1)]
Werking / Vermogen	- Telescopische dampkap: inbouwbaar in een hangkast van 60cm of 90cm - Geschikt voor luchtafvoer of kringloopwerking - Bij kringloopwerking is een standaard starterset of CleanAir starterset (in optie) nodig - Luchtafvoer volgens DIN/EN 61591: normale werking: 400 m³/u intensiefstand: 730 m³/u **- EcoSilence Drive - Efficiënte BLDC-technologie**	- Telescopische dampkap: inbouwbaar in een hangkast van 60cm of 90cm - Geschikt voor luchtafvoer of kringloopwerking - Bij kringloopwerking is een standaard starterset of CleanAir starterset (in optie) nodig - Luchtafvoer volgens DIN/EN 61591: normale werking: 420 m³/u intensiefstand: 740 m³/u **- EcoSilence Drive - Efficiënte BLDC-technologie**
Comfort / Zekerheid	- 3 vermogens + 2 intensiefstanden - Intensiefstand met automatische terugschakeling na 6 minuten - Naventilatie (10 minuten) - Elektronische bediening via druktoetsen en digitale indicatie - Extreem stille werking dankzij een speciale geluidsisolatie - Geluidsniveau bij normale werking 400 m³/u: 40 dB (A) of 54 dB (A) re 1 pW volgens de norm DIN/EN 60704-2-13 - 3 metalen vetfilters, vaatwasbestendig - Verzadigingsaanduiding van de metalen vetfilter en aktiefkoolfilter - Verlichting van het werkblad: 2 LED-modulen van 3 W - Dimfunctie - Softlight - Eenvoudige bevestiging van het telescopisch gedeelte - Telescopisch element zonder afwerkingslijst (afwerkingslijst of meubelprofiel noodzakelijk) - Bedieningspaneel flexibel bovenaan of vooraan (met toebehoren in optie)	- 4 vermogens, waarvan één intensiefstand - Intensiefstand met automatische terugschakeling na 6 minuten - Naventilatie (10 minuten) - Elektronische bediening via druktoetsen en LED-indicatie - Geluidsniveau bij normale werking 420 m³/u: 41 dB (A) of 55 dB (A) re 1 pW volgens de norm DIN/EN 60704-2-13 - 3 metalen vetfilters, vaatwasbestendig - Verlichting van het werkblad: 2 LED-modulen van 3 W - Telescopisch element met inox afwerkingslijst meegeleverd - Eenvoudige bevestiging van het telescopisch gedeelte
Afmetingen	- Aanbevolen diameter afvoerkanaal Ø 150 mm (Ø 120 mm bijgeleverd) - Toestelafmetingen (HxBxD): 426 x 898 x 290 mm - Inbouwafmetingen (HxBxD): 385 x 524 x 290 mm	- Aanbevolen diameter afvoerkanaal Ø 150 mm (Ø 120 mm bijgeleverd) - Toestelafmetingen (HxBxD): 426 x 898 x 290 mm - Inbouwafmetingen (HxBxD): 385 x 524 x 290 mm
Toebehoren in optie	- Blz. 146-147	- Blz. 146-147
Techn. schema's	- Blz. 252-271	- Blz. 252-271
Marktprijs/ Kleur	- DFR097E50 - Inox € 849,99*	- DFS097A50 - Inox € 699,99*





	DFS 067A50 - Serie 4		DFL 064W50 - Serie 2	
	Energy A · 60 cm · EcoSilence Drive · LED Light		60 cm	
	- Energie-efficiëntieklasse: A[1)] - Gemiddeld energieverbruik: 35.3 kWu/jaar[1)] - Ventilator-efficiëntieklasse: A[1)] - Verlichting-efficiëntieklasse: A[1)] - Vetfilter-efficiëntieklasse: B[1)] - Geluidsniveau bij normale werking: 55 dB[1)]		- Energie-efficiëntieklasse: C[1)] - Gemiddeld energieverbruik: 66.3 kWu/jaar[1)] - Ventilator-efficiëntieklasse: C[1)] - Verlichting-efficiëntieklasse: E[1)] - Vetfilter-efficiëntieklasse: B[1)] - Geluidsniveau bij normale werking: 68 dB[1)]	
	- Telescopische dampkap: inbouwbaar in een hangkast van 60 cm - Geschikt voor luchtafvoer of kringloopwerking - Bij kringloopwerking is een standaard starterset of CleanAir starterset (in optie) nodig - Luchtafvoer volgens DIN/EN 61591: normale werking: 400 m³/u intensiefstand: 740 m³/u **- EcoSilence Drive - Efficiënte BLDC-technologie**		- Telescopische dampkap: inbouwbaar in een hangkast van 60 cm - Geschikt voor luchtafvoer of kringloopwerking - Bij kringloopwerking is een starterset nodig - Max. luchtafvoer volgens DIN/EN 61591: 400 m³/u	
	- 4 vermogens, waarvan één intensiefstand - Intensiefstand met automatische terugschakeling na 6 minuten - Naventilatie (10 minuten) - Elektronische bediening via druktoetsen en LED-indicatie - Geluidsniveau bij normale werking 400 m³/u: 41 dB (A) of 55 dB (A) re 1 pW volgens de norm DIN/EN 60704-2-13 - 2 metalen vetfilters, vaatwasbestendig - Verlichting van het werkblad: 2 LED-modulen van 3 W - Telescopisch element met inox afwerkingslijst meegeleverd - Eenvoudige bevestiging van het telescopisch gedeelte		- 3 vermogensstanden - Tuimeltoets - Automatisch aan- en uitschakelen door het uittrekken van het telescopisch element of door de schakelaar - Geluidsniveau volgens de normen EN 60704-3 en EN 60704-2-13 bij luchtafvoer en normale werking: 54 dB(A) of 68 dB(A) re 1 pW - 2 metalen vetfilters, vaatwasbestendig - Verlichting van het werkblad: 2 halogeenlampen van 20 W - Telescopisch element zonder afwerkingslijst (afwerkingslijst of meubelprofiel noodzakelijk)	
	- Aanbevolen diameter afvoerkanaal Ø 150 mm (Ø 120 mm bijgeleverd) - Toestelafmetingen (HxBxD): 426 x 598 x 290 mm - Inbouwafmetingen (HxBxD): 385 x 524 x 290 mm		- Aanbevolen diameter afvoerkanaal Ø 150 mm (Ø 120 mm bijgeleverd) - Toestelafmetingen (HxBxD): 203 x 598 x 290 mm - Inbouwafmetingen (HxBxD): 162 x 526 x 290 mm	
	- Blz. 146-147		- Blz. 146-147	
	- Blz. 252-271		- Blz. 252-271	
	- DFS067A50 - Inox	€ 599,99*	- DFL064W50 - Inox	€ 299,99*

* Vrijblijvend aanbevolen marktprijs - BTW en Recupelbijdrage € 1 inbegrepen.
[1)] In overeenstemming met de EU-regulering Nº 65/2014

Afvoergroepen



	DHL 885 C - Serie 6	DHL 785 C - Serie 6	DHL 575 C - Serie 6
	90 cm LED Light	70 cm LED Light	50 cm LED Light
Algemene informatie	- Energie-efficiëntieklasse: C[1)] - Gemiddeld energieverbruik: 105,1 kWu/jaar[1)] - Ventilator-efficiëntieklasse: C[1)] - Verlichting-efficiëntieklasse: A[1)] - Vetfilter-efficiëntieklasse: D[1)] - Geluidsniveau bij normale werking: 65 dB[1)]	- Energie-efficiëntieklasse: C[1)] - Gemiddeld energieverbruik: 105,7 kWu/jaar[1)] - Ventilator-efficiëntieklasse: C[1)] - Verlichting-efficiëntieklasse: A[1)] - Vetfilter-efficiëntieklasse: D[1)] - Geluidsniveau bij normale werking: 66 dB[1)]	- Energie-efficiëntieklasse: C[1)] - Gemiddeld energieverbruik: 80,1 kWu/jaar[1)] - Ventilator-efficiëntieklasse: C[1)] - Verlichting-efficiëntieklasse: A[1)] - Vetfilter-efficiëntieklasse: D[1)] - Geluidsniveau bij normale werking: 67 dB[1)]
Werking / Vermogen	- Geschikt voor luchtafvoer of kringloopwerking - Luchtafvoer volgens DIN/EN 61591: normale werking: 630 m³/u intensiefstand: 730 m³/u	- Geschikt voor luchtafvoer of kringloopwerking - Luchtafvoer volgens DIN/EN 61591: normale werking: 630 m³/u intensiefstand: 730 m³/u	- Geschikt voor luchtafvoer of kringloopwerking - Luchtafvoer volgens DIN/EN 61591: normale werking: 560 m³/u intensiefstand: 610 m³/u
Comfort / Zekerheid	- 4 vermogens, waarvan één intensiefstand - Intensiefstand met automatische terugschakeling na 6 minuten - Dubbele luchtstroom - Elektronische bediening met druktoetsen en LED-indicatie - Geluidsniveau bij normale werking 630 m³/u: 51 dB (A) of 65 dB (A) re 1 pW volgens de norm DIN/EN 60704-2-13 - 2 metalen vetfilters, vaatwasbestendig - Verlichting van het werkblad: 2 LED-modulen van 1 W	- 4 vermogens, waarvan één intensiefstand - Intensiefstand met automatische terugschakeling na 6 minuten - Dubbele luchtstroom - Elektronische bediening met druktoetsen en LED-indicatie - Geluidsniveau bij normale werking 630 m³/u: 52 dB (A) of 66 dB (A) re 1 pW volgens de norm DIN/EN 60704-2-13 - 2 metalen vetfilters, vaatwasbestendig - Verlichting van het werkblad: 2 LED-modulen van 1 W	- 4 vermogens, waarvan één intensiefstand - Intensiefstand met automatische terugschakeling na 6 minuten - Dubbele luchtstroom - Elektronische bediening met druktoetsen en LED-indicatie - Geluidsniveau bij normale werking 560 m³/u: 53 dB (A) of 67 dB (A) re 1 pW volgens de norm DIN/EN 60704-2-13 - 1 metalen vetfilter, vaatwasbestendig - Verlichting van het werkblad: 2 LED-modulen van 1 W
Design	- **Randafzuiging** - **Filterafdekking volledig in inox**	- **Randafzuiging** - **Filterafdekking volledig in inox**	- **Randafzuiging** - **Filterafdekking volledig in inox**
Afmetingen	- Aanbevolen diameter van het luchtafvoerkanaal voor een optimale werking van de dampkap: Ø 150 mm (120 mm met het toestel meegeleverd) - Toestelafmetingen (BxD): 860 x 300 mm - Inbouwafmetingen (HxBxD): 418 x 836 x 264 mm	- Aanbevolen diameter van het luchtafvoerkanaal voor een optimale werking van de dampkap: Ø 150 mm (120 mm met het toestel meegeleverd) - Toestelafmetingen (BxD): 700 x 300 mm - Inbouwafmetingen (HxBxD): 418 x 676 x 264 mm	- Aanbevolen diameter van het luchtafvoerkanaal voor een optimale werking van de dampkap: Ø 150 mm (120 mm met het toestel meegeleverd) - Toestelafmetingen (BxD): 520 x 300 mm - Inbouwafmetingen (HxBxD): 418 x 496 x 264 mm
Toebehoren in optie	- Actieve koolstoffilter DHZ 5316 € 79,99** - Starterset voor kringloopwerking DHZ5605 € 149,99** - Koolstoffilter cleanAir DSZ 4681 € 69,99** - CleanAir Startersset DSZ4683 € 229,99** - Regenereerbare actieve koolstoffilter voor CleanAir starterset DWZ0IT0P0 € 349,99**	- Actieve koolstoffilter DHZ 5316 € 79,99** - Starterset voor kringloopwerking DHZ5605 € 149,99** - Koolstoffilter cleanAir DSZ 4681 € 69,99** - CleanAir Startersset DSZ4683 € 229,99** - Regenereerbare actieve koolstoffilter voor CleanAir starterset DWZ0IT0P0 € 349,99**	- Actieve koolstoffilter DHZ 5316 € 79,99** - Starterset voor kringloopwerking DHZ5605 € 149,99** - Koolstoffilter cleanAir DSZ 4681 € 69,99** - CleanAir Startersset DSZ4683 € 229,99** - Regenereerbare actieve koolstoffilter voor CleanAir starterset DWZ0IT0P0 € 349,99**
Toebehoren in optie	- Blz. 146-147	- Blz. 146-147	- Blz. 146-147
Techn. schema's	- Blz. 252-271	- Blz. 252-271	- Blz. 252-271
Marktprijs/ Kleur	- DHL 885 C - Inox € 699,99*	- DHL 785 C - Inox € 649,99*	- DHL 575 C - Inox € 599,99*

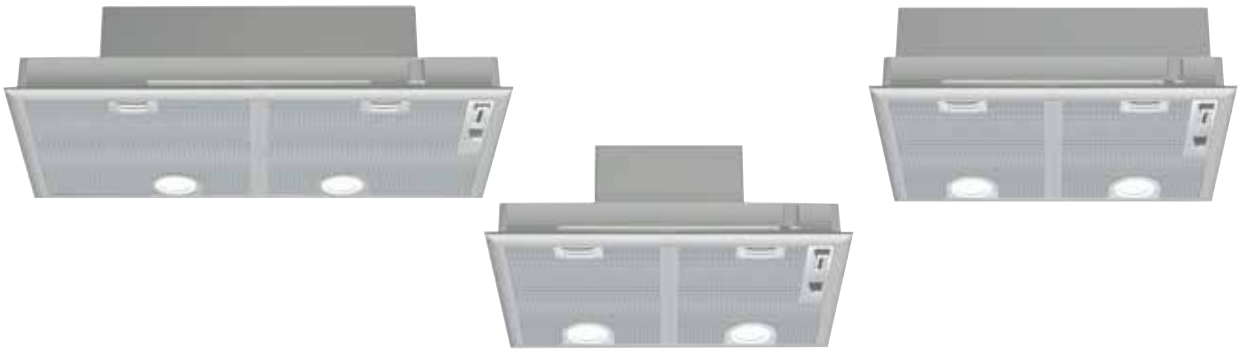

	DHL 755 B - Serie 4	DHL 575 B - Serie 4	DHL 555 B - Serie 4
	73 cm	50 cm	50 cm
	- Energie-efficiëntieklasse: D[1)] - Gemiddeld energieverbruik: 107,5 kWu/jaar[1)] - Ventilator-efficiëntieklasse: D[1)] - Verlichting-efficiëntieklasse: E[1)] - Vetfilter-efficiëntieklasse: B[1)] - Geluidsniveau bij normale werking: 59 dB[1)]	- Energie-efficiëntieklasse: D[1)] - Gemiddeld energieverbruik: 127,2 kWu/jaar[1)] - Ventilator-efficiëntieklasse: D[1)] - Verlichting-efficiëntieklasse: F[1)] - Vetfilter-efficiëntieklasse: B[1)] - Geluidsniveau bij normale werking: 62 dB[1)]	- Energie-efficiëntieklasse: D[1)] - Gemiddeld energieverbruik: 111,4 kWu/jaar[1)] - Ventilator-efficiëntieklasse: D[1)] - Verlichting-efficiëntieklasse: F[1)] - Vetfilter-efficiëntieklasse: B[1)] - Geluidsniveau bij normale werking: 59 dB[1)]
	- Geschikt voor luchtafvoer of kringloopwerking - Luchtafvoer volgens DIN/EN 61591: normale werking: 390 m³/u intensiefstand: 640 m³/u	- Geschikt voor luchtafvoer of kringloopwerking - Luchtafvoer volgens DIN/EN 61591: normale werking: 450 m³/u intensiefstand: 570 m³/u	- Geschikt voor luchtafvoer of kringloopwerking - Luchtafvoer volgens DIN/EN 61591: normale werking: 420 m³/u intensiefstand: 650 m³/u
	- 4 vermogens, waarvan één intensiefstand - Bediening via schuifregelaar - 2 motoren - Geluidsniveau bij normale werking 390 m³/u: 45 dB (A) of 59 dB (A) re 1 pW volgens de norm DIN/EN 60704-2-13 - 2 metalen vetfilters, vaatwasbestendig - Verlichting van het werkblad: 2 - halogeenlampen van 20 W	- 4 vermogens, waarvan één intensiefstand - Bediening via schuifregelaar - Geluidsniveau bij normale werking 450 m³/u: 48 dB (A) of 62 dB (A) re 1 pW volgens de norm DIN/EN 60704-2-13 - 2 metalen vetfilters, vaatwasbestendig - Verlichting van het werkblad: 2 halogeenlampen van 20 W	- 4 vermogens, waarvan één intensiefstand - Bediening via schuifregelaar - 2 motoren - Geluidsniveau bij normale werking 420 m³/u: 45 dB (A) of 59 dB (A) re 1 pW volgens de norm DIN/EN 60704-2-13 - 2 metalen vetfilters, vaatwasbestendig - Verlichting van het werkblad: 2 halogeenlampen van 20 W
	- Aanbevolen diameter van het luchtafvoerkanaal voor een optimale werking van de dampkap: Ø 150 mm (120 mm met het toestel meegeleverd) - Toestelafmetingen (BxD): 730 x 380 mm - Inbouwafmetingen (HxBxD): 255 x 700 x 350 mm	- Aanbevolen diameter van het luchtafvoerkanaal voor een optimale werking van de dampkap: Ø 150 mm (120 mm met het toestel meegeleverd) - Toestelafmetingen (BxD): 530 x 380 mm - Inbouwafmetingen (HxBxD): 470 x 500 x 350 mm	- Aanbevolen diameter van het luchtafvoerkanaal voor een optimale werking van de dampkap: Ø 150 mm (120 mm met het toestel meegeleverd) - Toestelafmetingen (BxD): 530 x 380 mm - Inbouwafmetingen (HxBxD): 255 x 500 x 350 mm
	- Actieve koolstoffilter DHZ 7305 € 22,99**	- Actieve koolstoffilter DHZ 7305 € 22,99**	- Actieve koolstoffilter DHZ 7305 € 22,99**
	- Blz. 146-147	- Blz. 146-147	- Blz. 146-147
	- Blz. 252-271	- Blz. 252-271	- Blz. 252-271
	- DHL 755 B - Metaalgrijs € 449,99*	- DHL 575 B - Metaalgrijs € 469,99*	- DHL 555 B - Metaalgrijs € 339,99*

* Vrijblijvend aanbevolen marktprijs - BTW en Recupelbijdrage € 1 inbegrepen.
[1)] In overeenstemming met de EU-regulering N° 65/2014

Onderbouwbare dampkappen







	DHU 965 E - Serie 4	DUL93CC40 - Serie 4	DHU 665 E - Serie 4
	90 cm	90 cm	60 cm
Algemene informatie	- Energie-efficiëntieklasse: D[1)] - Gemiddeld energieverbruik: 110,9 kWu/jaar[1)] - Ventilator-efficiëntieklasse: E[1)] - Verlichting-efficiëntieklasse: F[1)] - Vetfilter-efficiëntieklasse: C[1)] - Geluidsniveau bij normale werking: 68 dB[1)]	- Energie-efficiëntieklasse: D[1)] - Gemiddeld energieverbruik: 93,6 kWu/jaar[1)] - Ventilator-efficiëntieklasse: E[1)] - Verlichting-efficiëntieklasse: E[1)] - Vetfilter-efficiëntieklasse: C[1)] - Geluidsniveau bij normale werking: 72 dB[1)]	- Energie-efficiëntieklasse: D[1)] - Gemiddeld energieverbruik: 110,9 kWu/jaar[1)] - Ventilator-efficiëntieklasse: E[1)] - Verlichting-efficiëntieklasse: F[1)] - Vetfilter-efficiëntieklasse: C[1)] - Geluidsniveau bij normale werking: 68 dB[1)]
Werking / Vermogen	- Onderbouwdampkap: voor montage onder een bovenkast of aan de wand - Geschikt voor luchtafvoer of kringloopwerking - Luchtafvoer volgens DIN/EN 61591 bij normale werking: 360 m³/u	- Onderbouwdampkap: voor montage onder een bovenkast of aan de wand - Geschikt voor luchtafvoer of kringloopwerking - Luchtafvoer volgens DIN/EN 61591 bij normale werking: 350 m³/u	- Onderbouwdampkap: voor montage onder een bovenkast of aan de wand - Geschikt voor luchtafvoer of kringloopwerking - Luchtafvoer volgens DIN/EN 61591 bij normale werking: 360 m³/u
Comfort / Zekerheid	- 3 vermogensstanden - Elektronische bediening via druktoetsen - 1 motor - Geluidsniveau volgens de normen EN 60704-3 en EN 60704-2-13 bij luchtafvoer: Normale werking: 54 dB (A) of 68 dB(A) re 1 pW - 3 metalen vetfilters, vaatwasbestendig - Verlichting van het werkblad: 2 halogeenlampen van 20 W	- 3 vermogensstanden - Elektronische bediening met druktoetsen - 1 motor - Geluidsniveau volgens de normen EN 60704-3 en EN 60704-2-13 bij luchtafvoer: Normale werking: 58 dB (A) of 72 dB(A) re 1 pW - 3 metalen vetfilters, vaatwasbestendig - Verstelbaar glazen dampscherm - Verlichting van het werkblad: 2 LED-modulen van 4 W	- 3 vermogensstanden - Elektronische bediening via druktoetsen - 1 motor - Geluidsniveau volgens de normen EN 60704-3 en EN 60704-2-13 bij luchtafvoer: Normale werking: 54 dB (A) of 68 dB(A) re 1 pW - 2 metalen vetfilters, vaatwasbestendig - Verlichting van het werkblad: 2 halogeenlampen van 20 W
Afmetingen	- Aanbevolen diameter van het luchtafvoerkanaal voor een optimale werking van de dampkap: Ø 120 mm (120 mm met het toestel meegeleverd) - Toestelafmetingen (BxD): 898 x 500 mm	- Aanbevolen diameter van het luchtafvoerkanaal voor een optimale werking van de dampkap: Ø 120 mm (100 mm met het toestel meegeleverd) - Toestelafmetingen (BxD): 900 x 482 mm	- Aanbevolen diameter van het luchtafvoerkanaal voor een optimale werking van de dampkap: Ø 120 mm (120 mm met het toestel meegeleverd) - Toestelafmetingen (BxD): 598 x 500 mm
Toebehoren in optie	- Actieve koolstoffilter DHZ 2400 € 36,99**	- Actieve koolstoffilter DHZ 2701 € 36,99**	- Actieve koolstoffilter DHZ 2400 € 36,99**
Toebehoren in optie	- Blz. 146-147	- Blz. 146-147	- Blz. 146-147
Techn. schema's	- Blz. 252-271	- Blz. 252-271	- Blz. 252-271
Marktprijs/ Kleur	- DHU 965 E - Inox € 469,99*	- DUL93CC40 - Bruin € 249,99* - DUL93CC20 - Wit € 249,99*	- DHU 665 E - Inox € 369,99*

Tussenbouwdampkap





	DUL 63CC50 - Serie 4	DEM 66AC00 - Serie 2 NEW
	60 cm	60 cm
	- Energie-efficiëntieklasse: D[1)] - Gemiddeld energieverbruik: 93,6 kWu/jaar[1)] - Ventilator-efficiëntieklasse: E[1)] - Verlichting-efficiëntieklasse: E[1)] - Vetfilter-efficiëntieklasse: C[1)] - Geluidsniveau bij normale werking: 72 dB[1)]	- Energie-efficiëntieklasse: B[1)] - Gemiddeld energieverbruik: 68.4 kWu/jaar[1)] - Ventilator-efficiëntieklasse: B[1)] - Verlichting-efficiëntieklasse: A[1)] - Vetfilter-efficiëntieklasse: C[1)] - Geluidsniveau bij normale werking: 70 dB[1)]
	- Onderbouwdampkap: voor montage onder een bovenkast of aan de wand - Geschikt voor luchtafvoer of kringloopwerking - Luchtafvoer volgens DIN/EN 61591 bij normale werking: 350 m³/u	- Integreerbare dampkap: te plaatsen tussen 2 bovenkasten - Geschikt voor luchtafvoer of kringloopwerking - Luchtafvoer volgens DIN/EN 61591: normale werking: 620 m³/u
	- 3 vermogensstanden - Elektronische bediening via druktoetsen - 1 motor - Geluidsniveau volgens de normen EN 60704-3 en EN 60704-2-13 bij luchtafvoer: Normale werking: 58 dB (A) of 72 dB(A) re 1 pW - 2 metalen vetfilters, vaatwasbestendig - Verstelbaar glazen dampscherm - Verlichting van het werkblad: 2 LED-modulen van 4 W	- 3 vermogensstanden - Bedieningspaneel met druktoetsen - Geluidsniveau bij normale werking 620 m³/u: 56 dB (A) of 70 dB (A) re 1 pW volgens de norm DIN/EN 60704-2-13 - 2 metalen vetfilters, vaatwasbestendig - Verlichting van het werkblad: 2 LED modules van 3 W
	- Aanbevolen diameter van het luchtafvoerkanaal voor een optimale werking van de dampkap: Ø 120 mm (100 mm met het toestel meegeleverd) - Toestelafmetingen (BxD): 600 x 482 mm	- Aanbevolen diameter van het luchtafvoerkanaal voor een optimale werking van de dampkap: Ø 150 mm (120 mm met het toestel meegeleverd) - Toestelafmetingen (BxD): 599 x 271 mm
	- Actieve koolstoffilter DHZ 2701 € 36,99**	- Actieve koolstoffilter DWZ0IM0A0 € 34,99
	- Blz. 146-147	- Blz. 146-147
	- Blz. 252-271	- Blz. 252-271
	- DUL63CC50 - Inox € 249,99* - DUL63CC40 - Bruin € 199,99* - DUL63CC20 - Wit € 199,99*	- DEM 66AC00 - Metaalgrijs € 379,99*

* Vrijblijvend aanbevolen marktprijs - BTW en Recupelbijdrage € 1 inbegrepen.
[1)] In overeenstemming met de EU-regulering N° 65/2014

Toebehoren in optie

Toebehoren voor plafonddampkappen

Referentie		Marktprijs	DID128R50	DID098R50	DID097951	DID106T50
DSZ5300	cleanAir starterset voor decoratieve afvoergroep	€ 349,99	●	●	●	
DSZ5201	cleanAir koolstoffilter	€ 35,99	●	●	●	
DSZ500P	Regeneerbare filter	€ 269,99				●
DHZ5418	Frame voor geleiding kabels	€ 19,99				●

Toebehoren voor decoratieve eilanddampkappen

Referentie		Marktprijs	DIB091U52	DIB091K50	DIB098E50	DIA098E50	DIB097A50
DSZ6230	cleanAir starterset	€ 379,99	●	●	●		●
DSZ6220	cleanAir starterset	€ 349,99				●	
DSZ5201	cleanAir koolstoffilter	€ 35,99	●	●	●	●	●
DZZ0XX0P0	Regenereerbare actief koolstoffilter voor cleanAir starterset	€ 299,99	●	●	●	●	●
DHZ5365	Standaardset voor kringloopwerking	€ 49,99				●	
DHZ5385	Standaard set voor kringloopwerking	€ 49,99	●	●	●		●
DHZ5326	Actieve koolstoffilter	€ 29,99				●	
DHZ5346	Actieve koolstoffilter	€ 29,99	●	●	●		●

Toebehoren voor decoratieve wanddampkappen

Referentie		Marktprijs	DWF97RV60	DWF97RV20	DWF97RU60	DWF97KR60	DWF97KQ60	DWF97KM60	DWK98PR60	DWK98PR20	DWK97JR60	DWK97JQ60	DWK97JM60	DWK97HM60	DWK97HM20
DWZ0AK0U0	Standaard set voor kringloopwerking	€ 139,99							●	●	●	●	●	●	●
DWZ0AF0U0	Standaard set voor kringloopwerking	€ 139,99	●	●	●	●	●	●							
DWZ0AK0T0	Standaard set voor kringloopwerking (zonder schouw)	€ 139,99							●	●	●	●	●	●	●
DWZ0AF0T0	Standaard set voor kringloopwerking (zonder schouw)	€ 139,99	●	●	●	●	●	●							
DWZ0AK0A0	Actieve koolstoffilter	€ 79,99							●	●	●	●	●	●	●
DWZ0AF0A0	Actieve koolstoffilter	€ 79,99	●	●	●	●	●	●							
DSZ5201	cleanAir koolstoffilter	€ 35,99	●	●	●	●	●	●	●	●	●	●	●	●	●
DWZ0AK0S0	Regenereerbare set voor kringloopwerking	€ 379,99							●	●	●	●	●	●	●
DWZ0AF0S0	Regenereerbare set voor kringloopwerking	€ 379,99	●	●	●	●	●	●							
DWZ0AK0R0	Regenereerbare set voor kringloopwerking (zonder schouw)	€ 379,99							●	●	●	●	●	●	●
DWZ0AF0R0	Regenereerbare set voor kringloopwerking (zonder schouw)	€ 379,99	●	●	●	●	●	●							
DZZ0XX0P0	Regenereerbare actief koolstoffilter voor cleanAir starterset	€ 299,99	●	●	●	●	●	●	●	●	●	●	●	●	●
DWZ0AX5C0	cleanAir starterset	€ 269,99	●	●	●	●	●	●	●	●	●	●	●	●	●

Referentie		Marktprijs	DWB121K50	DWB128E51	DWB091K50	DWB098J50	DWB091E51	DWB098E50	DWQ96DM50	DWQ94BC50	DWB097A51	DWB96IM50	DWB94BC50	DWP94BC50	DWB067A51	DWB66IM50	DWP64BC50
DSZ6200	cleanAir starterset	€ 269,99							●	●		●	●		●	●	
DSZ6240	cleanAir starterset	€ 299,99	●	●	●	●	●	●			●						
DWZ0XX0I0	Geïntegreerde CleanAir set	€ 99,99							●	●		●	●			●	
DSZ5201	cleanAir koolstoffilter	€ 35,99	●	●	●	●	●	●	●	●	●	●	●		●	●	
DZZ0XX0P0	Regenereerbare actief koolstoffilter voor cleanAir starterset	€ 299,99	●	●	●	●	●	●	●	●	●	●	●		●	●	
DHZ5275	Standaard set voor kringloopwerking	€ 49,99												●			●
DHZ5325	Standaard set voor kringloopwerking	€ 49,99													●		
DHZ5345	Standaard set voor kringloopwerking	€ 49,99	●	●	●	●	●	●			●						
DWZ0DX0U0	Standaard set voor kringloopwerking	€ 49,99							●	●		●	●			●	
DHZ5276	Actieve koolstoffilter	€ 29,99												●			●
DHZ5326	Actieve koolstoffilter	€ 29,99													●		
DHZ5346	Actieve koolstoffilter	€ 29,99	●	●	●	●	●	●			●						
DWZ0DX0A0	Actieve koolstoffilter	€ 29,99							●	●		●	●			●	

Toebehoren voor telescopische dampkappen

Referentie		Marktprijs	DFS097K50	DFS067K50	DFR097T50	DFR067T50	DFR097E50	DFS097A50	DFS067A50	DFL064W50
DSZ4683	cleanAir starterset	€ 229,99	●	●	●	●	●	●	●	
DSZ4681	cleanAir koolstoffilter	€ 69,99	●	●	●	●	●	●	●	
DWZ0IT0P0	Regenereerbare actief koolstoffilter voor cleanAir starterset	€ 349,99	●	●	●	●	●	●	●	
DSZ4565	Standaard set voor kringloopwerking	€ 49,99	●	●	●	●	●	●	●	
DSZ4545	Standaard set voor kringloopwerking	€ 49,99								●
DSZ4561	Actieve koolstoffilter	€ 36,99	●	●	●	●	●	●	●	
DSZ4551	Actieve koolstoffilter	€ 36,99								●
DSZ4920	Montageset voor dampkap 90cm	€ 56,99	●		●		●	●		
DSZ4960	Neerlaatkader voor dampkap 90 cm	€ 179,99	●		●		●	●		
DSZ4660	Neerlaatkader voor dampkap 60 cm	€ 149,99		●		●			●	
DSZ4975	Afwerkingslijst varioControl 90 cm - inox	€ 61,99			●					
DSZ4965	Afwerkingslijst varioControl 90 cm - inox	€ 61,99					●			
DSZ4675	Afwerkingslijst varioControl 60 cm - inox	€ 51,99				●				
DSZ4955	Afwerkingslijst 90 cm - inox	€ 51,99			●		●			
DSZ4952	Afwerkingslijst 90 cm - wit	€ 99,99			●		●	●		
DSZ4956	Afwerkingslijst 90 cm - zwart	€ 99,99			●		●	●		
DSZ4655	Afwerkingslijst 60 cm - inox	€ 46,99				●				●
DSZ4652	Afwerkingslijst 60 cm - wit	€ 79,99				●			●	●
DSZ4656	Afwerkingslijst 60 cm - zwart	€ 79,99				●			●	●

*Vrijblijvend aanbevolen marktprijs. BTW inbegrepen.

Toebehoren in optie

DSZ 5300

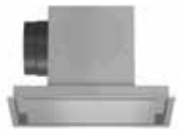

cleanAir-set voor decoratieve afvoergroep (plafond dampkap)

DSZ 6200



cleanAir-set voor wanddampkap

DSZ 6240



cleanAir-set voor wanddampkap

DSZ 6230



cleanAir-set voor eilanddampkap

DSZ 5201



cleanAir-koolstoffilter

DSZ 5275



Standaardset voor kringloopwerking voor wanddamp-kap

DHZ 5365 - DHZ 5325

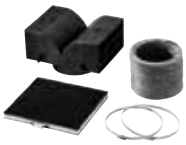

Standaardset voor kringloopwerking voor wanddamp-kap

DHZ 5385 - DHZ 5345



Standaardset voor kringloopwerking voor wanddamp-kap en eilanddampkap

DHZ 5276



Actieve koolstoffilters voor wanddampkap

DHZ 5606



Standaardset voor kringloopwerking voor afvoergroep

DHZ 5335



Standaardset voor kringloopwerking voor wanddamp-kap

DHZ 7305



Actieve koolstoffilter voor afvoergroep

DHZ 5326



Actieve koolstoffilter voor wanddampkap en eilanddampkap

DHZ 5346



Actieve koolstoffilter voor wanddampkap en eilanddampkap

DWZ0XX0I0



Geïntegreerde CleanAir-set

DWZ0AK0S0 - DWZ0AF0S0

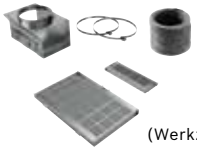

Regenereerbare set voor HeadFree en Flatdesign dampkappen

(Werkzaam gedurende 10 jaar)

DWZ0AK0R0 - DWZ0AF0R0

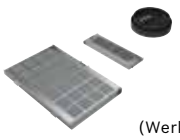

Regenereerbare set voor HeadFree en Flatdesign dampkappen (zonder schouw)

(Werkzaam gedurende 10 jaar)

DZZ0XX0P0

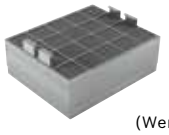

Regenereerbare actief koolstoffilter voor CleanAir starterset

(Werkzaam gedurende 10 jaar)

Ventilatiekanalen in inox

Verlengstuk van het telescopisch gedeelte voor een wand- of een eilanddampkap (de totale hoogte hangt af van het type dampkap). Geschikt voor luchtafvoer of kringloopwerking.

Meer info en schema's, zie pagina 249.

Toebehoren voor afvoergroepen

Referentie		Marktprijs	DHL885C	DHL785C	DHL575C	DHL755B	DHL575B	DHL555B
DSZ4683	cleanAir starterset	€ 229,99	●	●	●			
DSZ4681	cleanAir koolstoffilter	€ 69,99	●	●	●			
DWZ0IT0P0	Regenereerbare actief koolstoffilter voor cleanAir starterset	€ 349,99	●	●	●			
DHZ5605	Standaard set voor kringloopwerking	€ 149,99	●	●	●			
DHZ5316	Actieve koolstoffilter	€ 79,99	●	●	●			
DHZ7305	Actieve koolstoffilter	€ 22,99				●	●	●

Bovenstaande toebehoren en de door Bosch aanbevolen onderhouds- en reinigingsmiddelen kunt u bestellen op www.bosch-home.be/nl/store of zijn beschikbaar bij uw Bosch verdeler.



Eigenschappen afhankelijk van het model.

Koelen en vriezen

We maken de modernste technologie zichtbaar via uw lagere elektriciteitsfactuur. Een van de aangename resultaten van de hoogste efficiëntie. Onze koel- en diepvriestoestellen overtuigen met hun functionaliteit die verse voedingsmiddelen en de hoogste energie-efficiëntie verzekert.



We maken de modernste technologie zichtbaar. Via uw lagere energiefactuur.

Maar de hoge efficiëntie is lang niet alles: onze koel- en diepvries-toestellen overtuigen met hun functionaliteit die verse voedings-middelen en de hoogste energie-efficiëntiescores verzekert.

Green Technology inside





Energie-efficiëntieklasse A+++
Toestellen van energie-efficiëntieklasse A+++ verbruiken tot 47,6 % minder stroom dan de grenswaarde voor energie-efficiëntie-klasse A+.



VitaFresh
De nieuwe VitaFresh-systemen houden voedingswaren niet alleen langer vers, maar ook de vitamines worden langer bewaard.



NoFrost: Energie besparen
Het NoFrost-systeem zorgt ervoor dat er geen ijslaag gevormd wordt, die de energie-efficiëntie bij conventionele koelkasten aanzienlijk vermindert. Met NoFrost blijft het energiebesparingspotentieel altijd volledig behouden en werkt uw koeltoestel altijd uiterst efficiënt.



Home Connect

Live update vanuit uw koelkast.

- **Updates met livebeelden:**
  Kijk in de winkel nog snel even wat er ontbreekt in de koelkast.
  De ingebouwde camera toont u de inhoud van uw koelkast
  via de app, waar u ook bent. (Enkel voor KGN36HI32 en KAD92HB31)
- **Smartphone-alarm:**
  Staat uw koelkastdeur nog open?
  Geen probleem: de app waarschuwt u onmiddellijk.
- **Advies:**
  U krijgt belangrijke tips over de ideale temperatuur en plaats
  om uw voedingswaren in de koelkast te bewaren.

Eigenschappen afhankelijk van het model.

Goede redenen om ’s nachts naar de koelkast te gaan: professionele deurdemping, telescopisch uittreksysteem en zacht LED-licht.

Telkens wanneer u uw koelkast opent, wordt u begroet door het stijlvolle en functionele design van de binnenruimte, dat dankzij de gebruiks-vriendelijke functionaliteit dag en nacht schittert.



LED-licht - voor de hele levensduur van uw toestel
Het ledlampje in het plafond of de zijwanden van het toestel zijn een lichtend voorbeeld van een geslaagde koppeling tussen de-sign en energie-efficiëntie. Dankzij de optimale plaatsing ervan wordt de binnenruimte perfect verlicht. Bovendien verbruikt het erg weinig energie en moet het gedurende de hele levensduur van uw toestel niet worden vervangen.



EasyLift-systeem
Met behulp van het handige hendeltje kunnen de EasyLift-legplateaus tot 6 cm in de hoogte worden versteld, zonder dat de opgeborgen voedingsmiddelen verplaatst moeten worden. Dankzij het EasyLift-deurcompartiment kunnen koelwaren, bijv. flessen van alle mogelijke formaten, flexibel opgeborgen worden. Ze kunnen tot 40 cm in de hoogte versteld worden.



EasyAccess Shelf: alles meteen binnen handbereik
Voor meer comfort bij het in- en uitladen van voedingsmiddelen kunnen de robuuste glazen leggers d.m.v. profielglijders tot 15 cm worden uitgetrokken – lichtlopend en stabiel, zelfs volledig beladen. Zo bewaart u steeds een perfect overzicht.

Eigenschappen afhankelijk van het model.



VarioShelf - flexibel instelbaar voor elk gebruik
De nieuwe VarioShelf bestaat uit twee afzonderlijke 14 cm diepe legplateaus, die variabel aan uw specifieke bewaringsbehoeften aan te passen zijn. Naast elkaar geplaatst vormen beide delen samen één groot legplateau. Wanneer de voorste glazen plaat onder de achterste wordt geschoven, ontstaat er vooraan meer plaats voor bijzonder hoge koelwaren.



Vlakscharnier met professionele demping
De koelkastdeur wordt zachtjes en geluidloos gesloten dankzij de dempende deursluitingshulp; de deur sluit zelfs zelfstandig wanneer ze lichtjes openstaat. Het professionele dempingsysteem remt de sluiting automatisch zacht af, zodat kinderen bijvoorbeeld hun vingers niet zouden klemmen.



Techniek
Wanneer de deur te lang open blijft of bij ontdooien, reageert het moderne koelsysteem onmiddellijk zodat de opgeborgen voedingsmiddelen behoedzamer behandeld worden dan door conventionele koeltechniek. Ook wisselende buitentemperaturen worden door de intelligente elektronica met minimaal vermogen en optimale koeling en een energiebesparing tot 10 % volledig gecompenseerd. Het toestel koelt de nieuwe voedingsmiddelen snel af waardoor energie wordt bespaard.



CoolProfessional - Koelsysteem in de voet
Door het intelligente koelsysteem lager in de voet van de koel- of diepvriestoestellen te installeren, en niet langer aan de achterzijde te monteren zoals bij conventionele koeltoestellen, is er nu aanzienlijk meer laadvolume. Er is dus meer plaats voor voedingsmiddelen in de koelruimte.

Terwijl de ene ontdooit, kan de andere zich ontspannen.

U kunt zich dus lekker ontspannen, dankzij NoFrost behoort het vervelende en tijdrovende ontdooien van het diepvriesgedeelte tot het verleden.



NoFrost – Nooit meer ontdooien

Tijd besparen
Bij koel/diepvriescombinaties van Bosch betekent comfortabeler leven bijv. ook dat u heel wat tijd en moeite kan besparen dankzij het NoFrost-systeem. Het vervelende en tijdrovende manueel ontdooien en verwijderen van ijs uit het vriesgedeelte behoort immers voorgoed tot het verleden, terwijl het vriesvak automatisch ontdooit.

Energie besparen
Het NoFrost-systeem zorgt ervoor dat er geen ijslaag gevormd wordt, die de energie-efficiëntie bij conventionele koelkasten aanzienlijk vermindert. Met NoFrost blijft het energiebesparingspotentieel altijd volledig behouden en werkt uw koeltoestel altijd uiterst efficiënt.

Voedingsmiddelen beschermen
De diepvrieswaren worden door de droge koude lucht snel en behoedzaam diepgevroren. Er vormt zich geen storende ijslaag op de diepvrieswaren.

LowFrost – Aanzienlijk minder ontdooien

Bij LowFrost–toestellen wordt het koelsysteem aan de buitenkant geplaatst waardoor de binnenruimte glad is. Hierdoor ontstaat er minder ijs- en rijmvorming en hoeft u bijgevolg uw vriesvak minder vaak te ontdooien. Het ontdooien zelf gaat ook sneller, dankzij de gladde binnenwanden. Is ontdooien dan toch eens nodig, dan wordt het dooiwater opgevangen in een kleine ruimte onder de onderste diepvrieslade.

Eigenschappen afhankelijk van het model.

Geluidscomfort, eenvoudige bediening en een constante temperatuur.



Geluidscomfort
Dankzij de hoogwaardige afwerking en het krachtige koelsysteem is uw toestel bijzonder stil.



TouchControl
Op het elegante TouchControl-paneel kunnen temperatuurinstellingen bijzonder gemakkelijk worden afgelezen en aangepast. Erg handig is het onderscheid dat tussen koelvak en vriesvak wordt gemaakt. Zo kunnen ze allebei afzonderlijk heel precies en eenvoudig op uw specifieke behoeften worden afgestemd. Handig indien u langer van huis bent: de vakantiemodus. Zo worden uw diepvrieswaren beschermd en wordt er in het koelvak niet meer energie verbruikt dan nodig.



FreshSense
Een constante temperatuur in de binnenruimte van uw koeltoestel is een belangrijke factor voor meer versheid en het behouden van een heerlijk aroma. De intelligente FreshSense-techniek met een meervoudig sensorsysteem controleert en stuurt permanent de omgevings-, koel- en vriestemperatuur. Een van de buitentemperatuur onafhankelijke binnentemperatuur is het resultaat. Uw voedingswaren behouden door deze optimale bewaringstemperatuur een perfecte consistentie. Zo wordt bv. ijs niet te zacht of te hard bevroren.

Vitaminerijke voeding langer gezond houden.

De nieuwe VitaFresh-systemen houden voedingswaren niet alleen langer vers, maar ook de vitamines worden langer bewaard.



VitaFresh pro

–1 °C voelde nog nooit zo goed aan.
Met VitaFresh pro kunt u de opslagtemperatuur voor vis, vlees, zuivelproducten en groenten en fruit precies instellen tussen –1 °C en 3 °C, wat de ideale temperaturen zijn om deze producten aanzienlijk langer te kunnen bewaren. Er is ook een extra droge lade voorzien die de overdracht van geuren voorkomt en ervoor zorgt dat uw vlees- en visproducten extreem lang vers blijven.

VitaFresh pro gaat nog een stapje verder en garandeert perfecte opslagcondities in de groente- en fruitlade. De ideale vochtigheidsgraad kan heel eenvoudig ingesteld worden met de vochtigheidsschakelaar. U hoeft enkel een van de drie instellingen te kiezen voor fruit, groenten of voor gemengde inhoud als u de lade aanvult. U kunt ervan op aan dat u uw voedingsmiddelen perfect kunt bewaren en dat uw huisgenoten voortaan kunnen genieten van gezonde voeding met producten die niet alleen vers en rijk aan vitamines zijn, maar die ook overheerlijk smaken.



VitaFresh plus

Gezond eten was nog nooit zo gemakkelijk.
Met VitaFresh plus hebben we een versheidssysteem ontwikkeld dat optimale opslagcondities garandeert voor al uw verse voedingsproducten. Voor groenten en fruit is er immers een extra grote VitaFresh plus lade voorzien met een schuifregelaar waarmee u het ideale vochtigheidsniveau kunt instellen. Een lage vochtigheid zorgt ervoor dat uw fruit langer vers en stevig blijft. Voor groenten of een mengeling van beide is een hogere vochtigheidsgraad dan weer beter, wat perfect mogelijk is in de afsluitbare lade. Ideale condities dus om zowel vitamines als smaak zo lang mogelijk te bewaren.



VitaFresh

Waar alles langer vers blijft – Van de A van appel tot de Z van zalm.

Ons versheidssysteem VitaFresh garandeert ideale opslag-condities voor verse voedingsmiddelen. U kunt op beide oren slapen: u zult de fijne aroma's, de essentiële voedingsstoffen en de waardevolle vitamines van uw producten langer kunnen bewaren, waardoor u geniet van een gevarieerde en gezonde voeding.

Voldoende ruimte voor al uw boodschappen en alle vitamines.

U kan nooit genoeg verse voeding in huis hebben, of u nu ingrediënten nodig hebt voor een volgend etentje of om een voorraad op te slaan. Afhankelijk van uw integreerbare koelkast of diepvries combinatie behaalt u tot 308 liter opslagcapaciteit. Niemand biedt meer ruimte voor versheid.

Comfortabel gebruik van uw keukenkasten
Maak optimaal gebruik van de volledige hoogte van uw keukenmeubilair: de totale hoogte van een toestel op de markt bedraagt gebruikelijk 178 cm. Met de juiste combinatie van Bosch toestellen kan u echter een totale hoogte van 212 cm* behalen. Combineer bijvoorbeeld een integreerbare Bosch koelkast van 140 cm met onze nieuwe integreerbare diepvriezer van 72 cm. Resultaat: een opslagcapaciteit tot 294 liter, ideaal voor al uw boodschappen.

Geavanceerde koeltechnologie voor een uiterst praktische keukenplanning
Dankzij de optimale warmteafvoer kunt u onze nieuwe integreerbare diepvriezers van 72 en 88 cm combineren met onze integreerbare koelkasten. In tegenstelling tot conventionele integreerbare diepvriezers, wordt de warmte niet enkel via de achterwand maar ook langs de bovenkant van het toestel afgevoerd. Deze innoverende oplossing verzekert een temperatuurcompensatie tussen de koelkast en de diepvriezer. Daarnaast wordt op een duurzame manier elke vorm van condensatie vermeden tussen de toestellen zelf. Zo blijven uw keukenmeubilair en houten vloer volledig vochtvrij.

*Totale installatiehoogte hangt af van de dikte van het paneel tussen koelkast en diepvriezer.




0°C
VitaFresh
0°C
BigBox

CoolProfessional





	KIF 42P60 - Serie 8	GIN 38P60 - Serie 8
	177,5 cm · Energy A++ · SoftClose Door · VitaFresh	177,5 cm · Energy A++ · SoftClose Door · NoFrost · BigBox
Algemene informatie	- **Integreerbare koelkast VitaFresh met vlakscharniertechniek** - Energieklasse A++: 133 kWu/jaar - Totale netto-inhoud: 302 l - Netto-inhoud koelgedeelte: 225 l (+ 4° tot + 8°C) - Netto-inhoud VitaFresh-gedeelte om en nabij 0°C: 77 l	- **Integreerbare diepvriezer met vlakscharniertechniek** - Energieklasse A++: 242 kWu/jaar - Totale netto-inhoud ****: 210 l - Invriesvermogen: 24 kg in 24 uur - Bewaartijd bij storing: 20 u
Uitrusting	- Elektronisch regelbaar via TouchControl - Elektronische temperatuurregeling, leesbaar via LED - Akoestisch alarm - SoftClose Door: deursluitingshulp met demping en zachte sluiting - Luchtafvoer en -toevoer via de sokkel - Draairichting deur rechts, verwisselbaar	- **NoFrost - nooit meer ontdooien** - Elektronisch regelbaar via TouchControl - Elektronische temperatuurregeling, afleesbaar via LED - Optisch en akoestisch alarmsysteem - SoftClose Door: deursluitingshulp met demping en zachte sluiting - Deuropeningshulp - Luchtafvoer en -toevoer via de sokkel - Draairichting deur links, verwisselbaar
Koelgedeelte	- Automatische ontdooiing - Dynamische koeling door ventilator - Super-koelen met automatische uitschakeling - 5 legplateaus uit veiligheidsglas, waarvan 3 in de hoogte verstelbaar, 1 met EasyLift, 2 legplateaus uit glas volledig uittrekbaar - 2 laden telescopisch volledig uittrekbaar - 1 DividerBox: flexibel binnenschaaltje - Boter- en kaasvak - Flessenhouder - 4 deurvakjes, waarvan 1 extreem diep met flessenhouder, 3 met EasyLift - LED-verlichting	
VitaFresh-gedeelte	- Actieve koolstoffilter "AirFreshfilter" (tegen geurtjes) - **Netto-inhoud VitaFresh pro-gedeelte rond 0°C: 77 l** - "vochtige" **VitaFresh-lade** op telescopische rails (vochtigheidsgraad circa 95%), met gegolfde bodem en volledig uittrekbaar - 2 "droge" **VitaFresh-laden** op telescopische rails (vochtigheidsgraad 50%), met gegolfde bodem en volledig uittrekbaar - LED-verlichting	
Vriesgedeelte		- Automatische ontdooiing voor het vriesgedeelte - Super vriezen met automatische uitschakeling - 6 uitneembare legplateaus uit veiligheidsglas tussen de diepvriesladen - 2 intensieve vriesvakken met transparante klapdeur - 5 transparante diepvriesladen, waarvan 1 BigBox - Diepvrieskalender - Ijsblokjesschaal - LED-verlichting
Klimaatklasse	- SN-T	- SN-T
Techn. schema's	- Blz. 272-283	- Blz. 272-283
Marktprijs	- KIF 42P60 € 1899,99*	- GIN 38P60 € 1899,99*



GIN 25P60 - Serie 8

140 cm | Energy A++ | SoftClose Door | NoFrost | BigBox

- **Integreerbare diepvriezer met vlakscharniertechniek**
- Energieklasse A++: 207 kWu/jaar
- Totale netto-inhoud ****: 156 l
- Invriesvermogen: 18 kg in 24 uur
- Bewaartijd bij storing: 20 u

- **NoFrost - nooit meer ontdooien**
- Elektronisch regelbaar via TouchControl
- Elektronische temperatuurregeling, afleesbaar via LED
- Optisch en akoestisch alarmsysteem
- SoftClose Door: deursluitingshulp met demping en zachte sluiting
- Deuropeningshulp
- Luchtafvoer en -toevoer via de sokkel
- Draairichting deur links, verwisselbaar

- Automatische ontdooiing voor het vriesgedeelte
- Super vriezen met automatische uitschakeling
- 5 uitneembare legplateaus uit veiligheidsglas tussen de diepvriesladen
- 1 intensief vriesvak met transparante klapdeur
- 4 transparante diepvriesladen, waarvan 1 BigBox
- Diepvrieskalender
- LED-verlichting

- SN-T

- Blz. 272-283

- GIN 25P60	€ 1549,99*



* Vrijblijvend aanbevolen marktprijs - BTW en Recupelbijdrage € 10 inbegrepen.

Integreerbare Bottom-Freezers







	KIS 86HD40 - Serie 6	KIS 86AF30 - Serie 6	KIS 87AF30 - Serie 6
	Energy A+++ · VitaFresh plus · LowFrost · 177,5 cm · SoftClose Door	Energy A++ · VitaFresh plus · LowFrost · 177,5 cm	Energy A++ · VitaFresh plus · LowFrost · 177,5 cm
Algemene informatie	- **SmartCool** - **Integreerbare Bottom-Freezer met vlakscharniertechniek** - Energieklasse A+++: 151 kWu/jaar - Totale netto-inhoud: 260 l - Netto-inhoud koelgedeelte (4-8°C): 186 l - Netto-inhoud vriesgedeelte ****: 74 l	- **SmartCool** - **Integreerbare Bottom-Freezer met vlakscharniertechniek** - Energieklasse A++: 218 kWu/jaar - Totale netto-inhoud: 265 l - Netto-inhoud koelgedeelte (4-8°C): 191 l - Netto-inhoud vriesgedeelte ****: 74 l	- **SmartCool** - **Integreerbare Bottom-Freezer met vlakscharniertechniek** - Energieklasse A++: 225 kWu/jaar - Totale netto-inhoud: 270 l - Netto-inhoud koelgedeelte (4-8°C): 209 l - Netto-inhoud vriesgedeelte ****: 61 l
Uitrusting  * door middel van toebehoren KSZ10HC00 - € 39,99	- **Home Connect Ready*** - TouchControl elektronica - digitaal tot op de graad nauwkeurige temperatuurregeling - FreshSense - intelligente sensortechnologie - Optisch en akoestisch alarmsysteem, met memory-functie - SoftClose Door: deursluitingshulp met demping en zachte sluiting - Draairichting deur rechts, verwisselbaar	- TouchControl elektronica - digitaal tot op de graad nauwkeurige temperatuurregeling - FreshSense - intelligente sensortechnologie - Optisch en akoestisch alarmsysteem, met memory-functie - Draairichting deur rechts, verwisselbaar	- TouchControl elektronica - digitaal tot op de graad nauwkeurige temperatuurregeling - FreshSense - intelligente sensortechnologie - Optisch en akoestisch alarmsysteem, met memory-functie - Draairichting deur rechts, verwisselbaar
Koelgedeelte	- Automatische ontdooiing - Dynamische koeling door ventilator - Super koelen met automatische uitschakeling - 5 legplateaus uit veiligheidsglas (4 in de hoogte verstelbaar), waarvan een VarioShelf en een EasyAccess shelf - **VitaFresh plus** lade met vochtigheidsregeling - houdt fruit en groenten 2 x langer vers - LED-verlichting	- Automatische ontdooiing - Super koelen met automatische uitschakeling - 5 legplateaus uit veiligheidsglas (4 in de hoogte verstelbaar), waarvan een VarioShelf en een EasyAccess shelf - **VitaFresh plus** lade met vochtigheidsregeling - houdt fruit en groenten 2 x langer vers - LED-verlichting	- Automatische ontdooiing - Super koelen met automatische uitschakeling - 5 legplateaus uit veiligheidsglas (4 in de hoogte verstelbaar), waarvan een VarioShelf en een EasyAccess shelf - **VitaFresh plus** lade met vochtigheidsregeling - houdt fruit en groenten 2 x langer vers - LED-verlichting
Vriesgedeelte	- Invriesvermogen: 10 kg in 24 uur - Bewaartijd bij stroomonderbreking: 33 u - Super vriezen met automatische uitschakeling - LowFrost - sneller en minder vaak ontdooien - VarioZone - uitneembaar glazen legplateau voor extra ruimte! - 3 transparante diepvriesladen, waarvan 1 BigBox - Diepvrieskalender	- Invriesvermogen: 7 kg in 24 uur - Bewaartijd bij stroomonderbreking: 33 u - Super vriezen met automatische uitschakeling - LowFrost - sneller en minder vaak ontdooien - VarioZone - uitneembaar glazen legplateau voor extra ruimte! - 3 transparante diepvriesladen, waarvan 1 BigBox - Diepvrieskalender	- Invriesvermogen: 7 kg in 24 uur - Bewaartijd bij stroomonderbreking: 26 u - Super vriezen met automatische uitschakeling - LowFrost - sneller en minder vaak ontdooien - VarioZone - uitneembaar glazen legplateau voor extra ruimte! - 2 transparante diepvriesladen, waarvan 1 BigBox - Diepvrieskalender
Klimaatklasse	- SN-T	- SN-T	- SN-T
Techn. schema's	- Blz. 272-283	- Blz. 272-283	- Blz. 272-283
Marktprijs	- KIS 86HD40 € 1649,99*	- KIS 86AF30 € 1149,99*	- KIS 87AF30 € 1149,99*







KIV 86VF30 - Serie 6	KIS 77AF30 - Serie 6	KIN 86VF30 - Serie 4
Energy A++ · 177,5 cm · LowFrost	Energy A++ · VitaFresh plus · LowFrost · 158 cm	Energy A++ · NoFrost · 177,5 cm
- SmartCool **- Integreerbare Bottom-Freezer met vlakscharniertechniek** - Energieklasse A++: 231 kWu/jaar - Totale netto-inhoud: 267 l - Netto-inhoud koelgedeelte (4-8°C): 191 l - Netto-inhoud vriesgedeelte ****: 76 l	**- SmartCool** **- Integreerbare Bottom-Freezer met vlakscharniertechniek** - Energieklasse A++: 201 kWu/jaar - Totale netto-inhoud: 230 l - Netto-inhoud koelgedeelte (4-8°C): 169 l - Netto-inhoud vriesgedeelte ****: 61 l	- **SmartCool** - **Integreerbare Bottom-Freezer met vlakscharniertechniek** - Energieklasse A++: 222 kWu/jaar - Totale netto-inhoud: 255 l - Netto-inhoud koelgedeelte (4-8°C): 188 l - Netto-inhoud vriesgedeelte ****: 67 l
- Elektronische temperatuurregeling, afleesbaar via LED - FreshSense - intelligente sensortechnologie - Draairichting deur rechts, verwisselbaar	- TouchControl elektronica - digitaal tot op de graad nauwkeurige temperatuurregeling - FreshSense - intelligente sensortechnologie - Optisch en akoestisch alarmsysteem, met memory-functie - Draairichting deur rechts, verwisselbaar	- NoFrost - nooit meer ontdooien - TouchControl elektronica - Elektronische temperatuurregeling exact afleesbaar - FreshSense - constante temperatuur met intelligente sensortechnologie - Alarmtoon bij open deur - Draairichting deur rechts, verwisselbaar
- Automatische ontdooiing - 4 legplateaus uit veiligheidsglas, waarvan 3 in de hoogte verstelbaar - Transparante groentelade met gegolfde bodem - LED-verlichting	- Automatische ontdooiing - Super koelen met automatische uitschakeling - 4 legplateaus uit veiligheidsglas (3 in de hoogte verstelbaar), waarvan een VarioShelf en een EasyAccess shelf - **VitaFresh plus** lade met vochtigheidsregeling - houdt fruit en groenten 2 x langer vers - LED-verlichting	- Automatische ontdooiing - 4 legplateaus uit veiligheidsglas (3 in de hoogte verstelbaar) - Groentelade met gegolfde bodem - LED-verlichting
- Invriesvermogen: 3,5 kg in 24 uur - Bewaartijd bij stroomonderbreking: 24 u - Super vriezen met automatische uitschakeling - LowFrost - sneller en minder vaak ontdooien - VarioZone - uitneembaar glazen legplateau voor extra ruimte! - 3 transparante diepvriesladen, waarvan 1 BigBox - Diepvrieskalender	- Invriesvermogen: 7 kg in 24 uur - Bewaartijd bij stroomonderbreking: 27 u - Super vriezen met automatische uitschakeling - LowFrost - sneller en minder vaak ontdooien - VarioZone - uitneembaar glazen legplateau voor extra ruimte! - 2 transparante diepvriesladen, waarvan 1 BigBox - Diepvrieskalender	- Invriesvermogen: 8 kg in 24 uur - Bewaartijd bij stroomonderbreking: 13 u - Super-vriezen met automatische uitschakeling - VarioZone - uitneembare glazen legplateaus voor extra ruimte! - 3 transparante diepvriesladen, waarvan 1 BigBox - Diepvrieskalender
- SN-T	- SN-T	- SN-ST
- Blz. 272-283	- Blz. 272-283	- Blz. 272-283
- KIV 86VF30 € 999,99*	- KIS 77AF30 € 999,99*	- KIN 86VF30 € 1249,99*

* Vrijblijvend aanbevolen marktprijs - BTW en Recupelbijdrage € 10 inbegrepen.



Integreerbare Top-Freezers





	KID 28A21 - Serie 4	KID 26A30 - Serie 4
	Energy A+ 158 cm	Energy A++ 145 cm
Algemene informatie	- **Integreerbare Top-Freezer met glijbevestigingstechniek** - Energieklasse A+: 256 kWu/jaar - Totale netto-inhoud: 255 l - Netto-inhoud vriesgedeelte ****: 41 l - Netto-inhoud koelgedeelte (4-8°C): 214 l	- **Integreerbare Top-Freezer met glijbevestigingstechniek** - Energieklasse A++: 193 kWu/jaar - Totale netto-inhoud: 229 l - Netto-inhoud vriesgedeelte ****: 41 l - Netto-inhoud koelgedeelte (4-8°C): 188 l
Uitrusting	- Elektronische temperatuurregeling afleesbaar via LED - Onderhoudsvriendelijke zijwanden - Binnenuitrusting met metaallijsten - Draairichting deur rechts, verwisselbaar	- Elektronische temperatuurregeling, afleesbaar via LED - Geluidsniveau: 39 dB(A) re 1 pW - Onderhoudsvriendelijke zijwanden - Binnenuitrusting met metaallijsten - Draairichting deur rechts, verwisselbaar
Koelgedeelte	- Automatische ontdooiing - 6 legplateaus uit veiligheidsglas waarvan 5 in de hoogte verstelbaar en 1 uit 2 inschuifbare delen - Extra uitschuiflade - Groentelade - Vershouddoos met deksel - Heldere binnenverlichting	- Automatische ontdooiing - 5 legplateaus uit veiligheidsglas, waarvan 4 in de hoogte verstelbaar - Groentelade met gegolfde bodem - Heldere binnenverlichting
Vriesgedeelte	- Invriesvermogen: 2 kg in 24 u - Bewaartijd bij stroomonderbreking: 17 u - Super vriezen met automatische uitschakeling - 1 rooster in de hoogte verstelbaar - Ijsblokjesschaal	- Invriesvermogen: 2 kg in 24 uur - Bewaartijd bij stroomonderbreking: 17 u - Super-vriezen met automatische uitschakeling - 1 rooster in de hoogte verstelbaar - Ijsblokjesschaal
Klimaatklasse	- SN-ST	- SN-ST
Techn. schema's	- Blz. 272-283	- Blz. 272-283
Marktprijs	- KID 28A21 € 949,99*	- KID 26A30 € 929,99*

* Vrijblijvend aanbevolen marktprijs - BTW en Recupelbijdrage € 10 inbegrepen.

Integreerbare koelkasten







	KIL 82AD40 - Serie 6	KIL 82AF30 - Serie 6	KIR 81AD30 - Serie 6
	Energy A+++ · VitaFresh plus · 177,5 cm · SoftClose Door	Energy A++ · VitaFresh plus · 177,5 cm	Energy A++ · VitaFresh plus · 177,5 cm · SoftClose Door
Algemene informatie	- **SmartCool - Integreerbare koel- en vries-combinatie met vlakscharniertechniek** - Energieklasse A+++: 146 kWu/jaar - Totale netto-inhoud: 285 l - Netto-inhoud vriesgedeelte ****: 34 l - Netto-inhoud koelgedeelte (4-8°C): 251 l	- **SmartCool - Integreerbare koel- en vries-combinatie met vlakscharniertechniek** - Energieklasse A++: 209 kWu/jaar - Totale netto-inhoud: 286 l - Netto-inhoud vriesgedeelte ****: 34 l - Netto-inhoud koelgedeelte (4-8°C): 252 l	- **SmartCool - Integreerbare koelkast Vlakscharniertechniek** - Energieklasse A++: 116 kWu/jaar - Totale netto-inhoud: 319 l
Uitrusting	- TouchControl elektronica - digitaal, tot op de graad nauwkeurige temperatuurregeling - FreshSense - constante temperatuur met intelligente sensortechnologie - Alarmtoon bij open deur - Geluidsniveau: 36 dB(A) re 1 pW - PowerVentilation met AirFreshFilter - SoftClose Door: deursluitingshulp met demping en zachte sluiting - Draairichting deur rechts, verwisselbaar	- TouchControl elektronica - digitaal, tot op de graad nauwkeurige temperatuurregeling - FreshSense - constante temperatuur met intelligente sensortechnologie - Alarmtoon bij open deur - Geluidsniveau: 36 dB(A) re 1 pW - Draairichting deur rechts, verwisselbaar	- TouchControl elektronica - digitaal, tot op de graad nauwkeurige temperatuurregeling - Powerventilation met AirFreshfilter - FreshSense - constante temperatuur met intelligente sensortechnologie - Alarmtoon bij open deur - Geluidsniveau: 37 dB(A) re 1 pW - SoftClose Door: deursluitingshulp met demping en zachte sluiting - Draairichting deur rechts, verwisselbaar
Koelgedeelte	- Automatische ontdooiing - Super koelen met automatische uitschakeling - VarioShelf - deelbaar en inschuifbaar legplateau uit veiligheidsglas voor een ideale benutting van de ruimte - EasyAccess shelf - uitschuifbaar legplateau uit veiligheidsglas voor een gemakkelijke toegang en alles in één oogopslag - 5 legplateaus uit veiligheidsglas (4 in de hoogte verstelbaar), waarvan een VarioShelf en een EasyAccess shelf - **VitaFresh plus** lade op telescopische rails met vochtigheidsregeling - houdt fruit en groenten 2 x langer vers - Groentelade op telescopische rails - 5 deurvakken, waarvan 1 voor boter en kaas - LED-verlichting	- Automatische ontdooiing - Super koelen met automatische uitschakeling - VarioShelf - deelbaar en inschuifbaar legplateau uit veiligheidsglas voor een ideale benutting van de ruimte - EasyAccess shelf - uitschuifbaar legplateau uit veiligheidsglas voor een gemakkelijke toegang en alles in één oogopslag - 5 legplateaus uit veiligheidsglas (4 in de hoogte verstelbaar), waarvan een VarioShelf en een EasyAccess shelf - **VitaFresh plus** lade op telescopische rails met vochtigheidsregeling - houdt fruit en groenten 2 x langer vers - Groentelade op telescopische rails - 5 deurvakken, waarvan 1 voor boter en kaas - LED-verlichting	- Automatische ontdooiing - Super koelen met automatische uitschakeling - VarioShelf - deelbaar en inschuifbaar legplateau uit veiligheidsglas voor een ideale benutting van de ruimte - Speciale flessenhouder, verchroomd - 2 EasyAccess Shelves - uitschuifbaar legplateau uit veiligheidsglas voor een gemakkelijke toegang en alles in één oogopslag - 7 legplateaus uit veiligheidsglas (6 in de hoogte verstelbaar), waarvan een VarioShelf en twee EasyAccess Shelves - **VitaFresh plus** lade op telescopische rails met vochtigheidsregeling - houdt fruit en groenten 2 x langer vers - Groentelade op telescopische rails - 6 deurvakken, waarvan 1 voor boter en kaas - LED-verlichting
Vriesgedeelte	- Invriesvermogen: 4,5 kg in 24 uur - Bewaartijd bij stroomonderbreking: 22 u - 1 verwijderbaar legplateau uit veiligheidsglas - 1 vriesvak met klapdeur	- Invriesvermogen: 3 kg in 24 uur - Bewaartijd bij stroomonderbreking: 22 u - 1 verwijderbaar legplateau uit veiligheidsglas - 1 vriesvak met klapdeur	
Klimaatklasse	- SN-T	- SN-ST	- SN-T
Techn. schema's	- Blz. 272-283	- Blz. 272-283	- Blz. 272-283
Marktprijs	- KIL 82AD40 € 1449,99*	- KIL 82AF30 € 1099,99*	- KIR 81AD30 € 1199,99*





KIR 81AF30 - Serie 6	KIL 72AF30 - Serie 6
Energy A++ · VitaFresh plus · 177,5 cm	Energy A++ · VitaFresh plus · 158 cm
- **SmartCool - Integreerbare koelkast Vlakscharniertechniek** - Energieklasse A++: 116 kWu/jaar - Totale netto-inhoud: 319 l	- **SmartCool - Integreerbare koel- en vries-combinatie met vlakscharniertechniek** - Energieklasse A++: 196 kWu/jaar - Totale netto-inhoud: 248 l - Netto-inhoud vriesgedeelte ****: 34 l - Netto-inhoud koelgedeelte (4-8°C): 214 l
- TouchControl elektronica - digitaal, tot op de graad nauwkeurige temperatuurregeling - Powerventilation met AirFreshfilter - FreshSense - constante temperatuur met intelligente sensortechnologie - Alarmtoon bij open deur - Geluidsniveau: 37 dB(A) re 1 pW - Draairichting deur rechts, verwisselbaar	- TouchControl elektronica - digitaal, tot op de graad nauwkeurige temperatuurregeling - FreshSense - constante temperatuur met intelligente sensortechnologie - Alarmtoon bij open deur - Geluidsniveau: 36 dB(A) re 1 pW - Draairichting deur rechts, verwisselbaar
- Automatische ontdooiing - Super koelen met automatische uitschakeling - VarioShelf - deelbaar en inschuifbaar legplateau uit veiligheidsglas voor een ideale benutting van de ruimte - Speciale flessenhouder, verchroomd - 2 EasyAccess Shelves - uitschuifbaar legplateau uit veiligheidsglas voor een gemakkelijke toegang en alles in één oogopslag - 7 legplateaus uit veiligheidsglas (6 in de hoogte verstelbaar), waarvan een VarioShelf en twee EasyAccess Shelves - **VitaFresh plus** lade op telescopische rails met vochtigheidsregeling - houdt fruit en groenten 2 x langer vers - Groentelade op telescopische rails - 6 deurvakken, waarvan 1 voor boter en kaas - LED-verlichting	- Automatische ontdooiing - Super koelen met automatische uitschakeling - VarioShelf - deelbaar en inschuifbaar legplateau uit veiligheidsglas voor een ideale benutting van de ruimte - EasyAccess shelf - uitschuifbaar legplateau uit veiligheidsglas voor een gemakkelijke toegang en alles in één oogopslag - 4 legplateaus uit veiligheidsglas (3 in de hoogte verstelbaar), waarvan een VarioShelf en een EasyAccess shelf - **VitaFresh plus** lade op telescopische rails met vochtigheidsregeling - houdt fruit en groenten 2 x langer vers - Groentelade op telescopische rails - 4 deurvakken, waarvan 1 voor boter en kaas - LED-verlichting
	- Invriesvermogen: 3 kg in 24 uur - Bewaartijd bij stroomonderbreking: 22 u - 1 vriesvak met klapdeur - 1 verwijderbaar legplateau uit veiligheidsglas
- SN-T	- SN-ST
- Blz. 272-283	- Blz. 272-283
- KIR 81AF30 € 999,99*	- KIL 72AF30 € 999,99*

* Vrijblijvend aanbevolen marktprijs - BTW en Recupelbijdrage € 10 inbegrepen.

Integreerbare koelkasten - VitaFresh pro







	KIF 52AF30 - Serie 8	KIF 51AF30 - Serie 8	KIF 42AF30 - Serie 8
	Energy A++ · VitaFresh · 140 cm	Energy A++ · VitaFresh · 140 cm	Energy A++ · VitaFresh · 122.5 cm
Algemene informatie	- **SmartCool - Integreerbare koelkast VitaFresh pro met vlakscharniertechniek** - Energieklasse A++: 196 kWu/jaar - Totale netto-inhoud: 204 l - Netto-inhoud vriesgedeelte ****: 15 l - Netto-inhoud koelgedeelte (4-8°C): 130 l - Netto inhoud VitaFresh pro (0°C): 59 liter	- **SmartCool - Integreerbare koelkast VitaFresh pro met vlakscharniertechniek** - Energieklasse A++: 124 kWu/jaar - Totale netto-inhoud: 222 l - Netto-inhoud koelgedeelte (4-8°C): 163 l - Netto inhoud VitaFresh pro (0°C): 59 liter	- **SmartCool - Integreerbare koelkast VitaFresh pro met vlakscharniertechniek** - Energieklasse A++: 184 kWu/jaar - Totale netto-inhoud: 169 l - Netto-inhoud vriesgedeelte ****: 15 l - Netto-inhoud koelgedeelte (4-8°C): 95 l - Netto inhoud VitaFresh pro (0°C): 59 liter
Uitrusting	- TouchControl elektronica - Elektronische, tot op de graad nauwkeurige temperatuurregeling - FreshSense - constante temperatuur met intelligente sensortechnologie - Alarmtoon bij open deur - Draairichting deur rechts, verwisselbaar	- TouchControl elektronica - Elektronische, tot op de graad nauwkeurige temperatuurregeling - FreshSense - constante temperatuur met intelligente sensortechnologie - Alarmtoon bij open deur - Draairichting deur rechts, verwisselbaar	- TouchControl elektronica - Elektronische, tot op de graad nauwkeurige temperatuurregeling - FreshSense - constante temperatuur met intelligente sensortechnologie - Alarmtoon bij open deur - Draairichting deur rechts, verwisselbaar
Koelgedeelte	- Automatische ontdooiing - Super-koelen met automatische uitschakeling - 4 legplateaus waarvan 3 uit veiligheidsglas en in de hoogte verstelbaar, waarvan een VarioShelf, EasyAccess shelf - 4 deurvakken, waarvan 1 voor boter en kaas - LED-verlichting	- Automatische ontdooiing - Super-koelen met automatische uitschakeling - 5 legplateaus waarvan 4 uit veiligheidsglas en in de hoogte verstelbaar, waarvan een VarioShelf, EasyAccess shelf - 4 deurvakken, waarvan 1 voor boter en kaas - LED-verlichting	- Automatische ontdooiing - Super-koelen met automatische uitschakeling - 3 legplateaus waarvan 2 uit veiligheidsglas en in de hoogte verstelbaar, waarvan een VarioShelf, EasyAccess shelf - 3 deurvakken, waarvan 1 voor boter en kaas - LED-verlichting
VitaFresh pro	- “Vochtige” 0°C **VitaFresh pro** zone voor groenten en fruit met vochtigheidsregeling, op telescopische rails - Bewaart 3 x langer vers! - “Droge” 0°C **VitaFresh pro** zone voor vis en vlees, op telescopische rails - Bewaart 3 x langer vers!	- “Vochtige” 0°C **VitaFresh pro** zone voor groenten en fruit met vochtigheidsregeling, op telescopische rails - Bewaart 3 x langer vers! - “Droge” 0°C **VitaFresh pro** zone voor vis en vlees, op telescopische rails - Bewaart 3 x langer vers!	- “Vochtige” 0°C **VitaFresh pro** zone voor groenten en fruit met vochtigheidsregeling, op telescopische rails - Bewaart 3 x langer vers! - “Droge” 0°C **VitaFresh pro** zone voor vis en vlees, op telescopische rails - Bewaart 3 x langer vers!
Vriesgedeelte	- Invriesvermogen: 2.5 kg in 24 uur - Bewaartijd bij stroomonderbreking: 13 u - 1 vriesvak met klapdeur - Diepvriesvak ook geschikt om pizzadozen in op te bergen		- Invriesvermogen: 2.5 kg in 24 uur - Bewaartijd bij stroomonderbreking: 13 u - 1 vriesvak met klapdeur - Diepvriesvak ook geschikt om pizzadozen in op te bergen
Klimaatklasse	- SN-ST	- SN-T	- SN-ST
Techn. schema's	- Blz. 272-283	- Blz. 272-283	- Blz. 272-283
Marktprijs	- KIF 52AF30 € 1249,99*	- KIF 51AF30 € 1199,99*	- KIF 42AF30 € 1199,99*



KIF 41AF30 - Serie 8

- **SmartCool -Integreerbare koelkast VitaFresh pro met vlakscharniertechniek**
- Energieklasse A++: 120 kWu/jaar
- Totale netto-inhoud: 187 l
- Netto-inhoud koelgedeelte (4-8°C): 128 l
- Netto inhoud VitaFresh pro (0°C): 59 liter

- TouchControl elektronica - Elektronische, tot op de graad nauwkeurige temperatuurregeling
- FreshSense - constante temperatuur met intelligente sensortechnologie
- Alarmtoon bij open deur
- Draairichting deur rechts, verwisselbaar

- Automatische ontdooiing
- VarioShelf - deelbaar en inschuifbaar legplateau uit veiligheidsglas voor een ideale benutting van de ruimte
- EasyAccess shelf - uitschuifbaar legplateau uit veiligheidsglas voor een gemakkelijke toegang en alles in één oogopslag
- 4 legplateaus waarvan 3 uit veiligheidsglas en in de hoogte verstelbaar, waarvan een VarioShelf, EasyAccess shelf
- 3 deurvakken, waarvan 1 voor boter en kaas
- LED-verlichting

- "Vochtige" 0°C **VitaFresh pro** zone voor groenten en fruit met vochtigheidsregeling, op telescopische rails - Bewaart 3 x langer vers!
- "Droge" 0°C **VitaFresh pro** zone voor vis en vlees, op telescopische rails - Bewaart 3 x langer vers!

- SN-T

- Blz. 272-283

- KIF 41AF30 € 1149,99*



* Vrijblijvend aanbevolen marktprijs - BTW en Recupelbijdrage € 10 inbegrepen.

Integreerbare koelkasten







	KIL 52AD40 - Serie 6	KIL 52AF30 - Serie 6	KIR 51AD40 - Serie 2
	Energy A+++ · VitaFresh plus · 140 cm · SoftClose Door	Energy A++ · VitaFresh plus · 140 cm	Energy A+++ · VitaFresh plus · 140 cm · SoftClose Door
Algemene informatie	- **SmartCool - Integreerbare koel- en diepvriescombinatie met vlakscharniertechniek** - Energieklasse A+++: 122 kWu/jaar - Totale netto-inhoud: 228 l - Netto-inhoud vriesgedeelte ****: 15 l - Netto-inhoud koelgedeelte (4-8°C): 213 l	- **SmartCool - Integreerbare koel- en diepvriescombinatie met vlakscharniertechniek** - Energieklasse A++: 183 kWu/jaar - Totale netto-inhoud: 228 l - Netto-inhoud vriesgedeelte ****: 15 l - Netto-inhoud koelgedeelte (4-8°C): 213 l	- **SmartCool - Integreerbare koelkast met vlakscharniertechniek** - Energieklasse A+++: 72 kWu/jaar - Totale netto-inhoud: 247 l
Uitrusting	- TouchControl elektronica- digitaal, tot op de graad nauwkeurige temperatuurregeling - FreshSense - constante temperatuur met intelligente sensortechnologie - Alarmtoon bij open deur - Geluidsniveau: 36 dB(A) re 1 pW - SoftClose Door: deursluitingshulp met demping en zachte sluiting - Draairichting deur rechts, verwisselbaar	- TouchControl elektronica- digitaal, tot op de graad nauwkeurige temperatuurregeling - FreshSense - constante temperatuur met intelligente sensortechnologie - Alarmtoon bij open deur - Geluidsniveau: 36 dB(A) re 1 pW - Draairichting deur rechts, verwisselbaar	- TouchControl elektronica- digitaal, tot op de graad nauwkeurige temperatuurregeling - FreshSense - constante temperatuur met intelligente sensortechnologie - Alarmtoon bij open deur - Geluidsniveau: 36 dB(A) re 1 pW - SoftClose Door: deursluitingshulp met demping en zachte sluiting - Draairichting deur rechts, verwisselbaar
Koelgedeelte	- Automatische ontdooiing - Super-koelen met automatische uitschakeling - VarioShelf - deelbaar en inschuifbaar legplateau uit veiligheidsglas voor een ideale benutting van de ruimte - EasyAccess shelf - uitschuifbaar legplateau uit veiligheidsglas voor een gemakkelijke toegang en alles in één oogopslag - 5 legplateaus uit veiligheidsglas, waarvan 4 in de hoogte verstelbaar,waarvan een VarioShelf, EasyAccess shelf - **VitaFresh plus** lade met gegolfde bodem en vochtigheidsregeling - houdt fruit en groenten 2 x langer vers - 5 deurvakken, waarvan 1 voor boter en kaas - LED-verlichting	- Automatische ontdooiing - Super-koelen met automatische uitschakeling - VarioShelf - deelbaar en inschuifbaar legplateau uit veiligheidsglas voor een ideale benutting van de ruimte - EasyAccess shelf - uitschuifbaar legplateau uit veiligheidsglas voor een gemakkelijke toegang en alles in één oogopslag - 5 legplateaus uit veiligheidsglas, waarvan 4 in de hoogte verstelbaar,waarvan een VarioShelf, EasyAccess shelf - **VitaFresh plus** lade met gegolfde bodem en vochtigheidsregeling - houdt fruit en groenten 2 x langer vers - 5 deurvakken, waarvan 1 voor boter en kaas - LED-verlichting	- Automatische ontdooiing - Super-koelen met automatische uitschakeling - VarioShelf - deelbaar en inschuifbaar legplateau uit veiligheidsglas voor een ideale benutting van de ruimte - EasyAccess shelf - uitschuifbaar legplateau uit veiligheidsglas voor een gemakkelijke toegang en alles in één oogopslag - 6 legplateaus uit veiligheidsglas waarvan 5 in de hoogte verstelbaar, waarvan een VarioShelf, EasyAccess shelf - **VitaFresh plus** lade met gegolfde bodem en vochtigheidsregeling - houdt fruit en groenten 2 x langer vers - 5 deurvakken, waarvan 1 voor boter en kaas - LED-verlichting
Vriesgedeelte	- Invriesvermogen: 2.4 kg in 24 uur - Bewaartijd bij stroomonderbreking: 13 u - 1 vriesvak met klapdeur - Diepvriesvak ook geschikt om pizzadozen in op te bergen	- Invriesvermogen: 2.4 kg in 24 uur - Bewaartijd bij stroomonderbreking: 13 u - 1 vriesvak met klapdeur - Diepvriesvak ook geschikt om pizzadozen in op te bergen	
Toebehoren	- Ijsblokjesschaal, eierhouder	- Ijsblokjesschaal, eierhouder	- Eierhouder
Klimaatklasse	- SN-ST	- SN-ST	- SN-ST
Techn. schema's	- Blz. 272-283	- Blz. 272-283	- Blz. 272-283
Marktprijs	- KIL 52AD40 € 1199,99*	- KIL 52AF30 € 1049,99*	- KIR 51AD40 € 1199,99*







KIR 51AF30 - Serie 2	KIL 42AD40 - Serie 6	KIL 42AF30 - Serie 6
Energy A++ · VitaFresh plus · 140 cm	Energy A+++ · VitaFresh plus · 122.5 cm · SoftClose Door	Energy A++ · VitaFresh plus · 122.5 cm
- **SmartCool - Integreerbare koelkast met vlakscharniertechniek** - Energieklasse A++: 109 kWu/jaar - Totale netto-inhoud: 247 l	- **Integreerbare koel- en diepvries-combinatie met vlakscharniertechniek** - Energieklasse A+++: 114 kWu/jaar - Totale netto-inhoud: 195 l - Netto-inhoud vriesgedeelte ****: 15 l - Netto-inhoud koelgedeelte (4-8°C): 180 l	- **Integreerbare koel- en diepvries-combinatie met vlakscharniertechniek** - Energieklasse A++: 172 kWu/jaar - Totale netto-inhoud: 195 l - Netto-inhoud vriesgedeelte ****: 15 l - Netto-inhoud koelgedeelte (4-8°C): 180 l
- TouchControl elektronica- digitaal, tot op de graad nauwkeurige temperatuurregeling - FreshSense - constante temperatuur met intelligente sensortechnologie - Alarmtoon bij open deur - Geluidsniveau: 36 dB(A) re 1 pW - Draairichting deur rechts, verwisselbaar	- TouchControl elektronica - digitaal, tot op de graad nauwkeurige temperatuurregeling - FreshSense - constante temperatuur met intelligente sensortechnologie - Geluidsniveau: 37 dB(A) re 1 pW - Alarmtoon bij open deur - SoftClose Door	- TouchControl elektronica - digitaal, tot op de graad nauwkeurige temperatuurregeling - FreshSense - constante temperatuur met intelligente sensortechnologie - Geluidsniveau: 37 dB(A) re 1 pW - Alarmtoon bij open deur
- Automatische ontdooiing - Super-koelen met automatische uitschakeling - VarioShelf - deelbaar en inschuifbaar legplateau uit veiligheidsglas voor een ideale benutting van de ruimte - EasyAccess shelf - uitschuifbaar legplateau uit veiligheidsglas voor een gemakkelijke toegang en alles in één oogopslag - 6 legplateaus uit veiligheidsglas waarvan 5 in de hoogte verstelbaar, waarvan een VarioShelf, EasyAccess shelf - **VitaFresh plus** lade met gegolfde bodem en vochtigheidsregeling - houdt fruit en groenten 2 x langer vers - 5 deurvakken, waarvan 1 voor boter en kaas - LED-verlichting	- Automatische ontdooiing - Super koelen met automatische uitschakeling - VarioShelf - deelbaar en inschuifbaar legplateau uit veiligheidsglas voor een ideale benutting van de ruimte - EasyAccess shelf - uitschuifbaar legplateau uit veiligheidsglas voor een gemakkelijke toegang en alles in één oogopslag - 5 legplateaus uit veiligheidsglas, waarvan 4 in de hoogte verstelbaar - **VitaFresh plus** lade met vochtigheidsregeling - houdt fruit en groenten 2 x langer vers - 4 deurvakken, waarvan 1 voor boter en kaas - LED-verlichting	- Automatische ontdooiing - Super koelen met automatische uitschakeling - VarioShelf - deelbaar en inschuifbaar legplateau uit veiligheidsglas voor een ideale benutting van de ruimte - EasyAccess shelf - uitschuifbaar legplateau uit veiligheidsglas voor een gemakkelijke toegang en alles in één oogopslag - 5 legplateaus uit veiligheidsglas, waarvan 4 in de hoogte verstelbaar - **VitaFresh plus** lade met vochtigheidsregeling - houdt fruit en groenten 2 x langer vers - 4 deurvakken, waarvan 1 voor boter en kaas - LED-verlichting
	- Invriesvermogen: 2,5 kg in 24 uur - Bewaartijd bij stroomonderbreking: 13 u - 1 vriesvak met klapdeur - Diepvriesvak ook geschikt om pizzadozen in op te bergen	- Invriesvermogen: 2,4 kg in 24 uur - Bewaartijd bij stroomonderbreking: 13 u - 1 vriesvak met klapdeur - Diepvriesvak ook geschikt om pizzadozen in op te bergen
- Eierhouder	- Ijsblokjesschaal, eierhouder	- Ijsblokjesschaal, eierhouder
- SN-ST	- SN-ST	- SN-ST
- Blz. 272-283	- Blz. 272-283	- Blz. 272-283
- KIR 51AF30 € 999,99*	- KIL 42AD40 € 1149,99*	- KIL 42AF30 € 899,99*

* Vrijblijvend aanbevolen marktprijs - BTW en Recupelbijdrage € 10 inbegrepen.

Integreerbare koelkasten







	KIL24V60 - Serie 2	KIL 24X30 - Serie 2	KIR 41AD40 - Serie 6
	Energy A++ 122.5 cm	Energy A++ 122.5 cm	Energy A+++ VitaFresh plus 122.5 cm SoftClose Door
Algemene informatie	- **Integreerbare koel- en diepvries-combinatie met vlakscharniertechniek** - Energieklasse A++: 174 kWu/jaar - Totale netto-inhoud: 200 l - Netto-inhoud vriesgedeelte ****: 17 l - Netto-inhoud koelgedeelte (4-8°C): 183 l	- **Integreerbare koel- en diepvries-combinatie met glijbevestigingstechniek** - Energieklasse A++: 174 kWu/jaar - Totale netto-inhoud: 200 l - Netto-inhoud vriesgedeelte ****: 17 l - Netto-inhoud koelgedeelte (4-8°C): 183 l	- **Integreerbare koelkast met vlakscharniertechniek** - Energieklasse A+++: 69 kWu/jaar - Totale netto-inhoud: 211 l
Uitrusting	- Geluidsniveau: 37 dB(A) re 1 pW - Onderhoudsvriendelijke zijwanden	- Geluidsniveau: 37 dB(A) re 1 pW - Onderhoudsvriendelijke zijwanden	- TouchControl elektronica - Elektronische, tot op de graad nauwkeurige temperatuurregeling - FreshSense - constante temperatuur met intelligente sensortechnologie - Geluidsniveau: 34 dB(A) re 1 pW - Alarmtoon bij open deur - SoftClose Door: deursluitingshulp met demping en zachte sluiting - Draairichting deur rechts, verwisselbaar
Koelgedeelte	- Automatische ontdooiing - 5 legplateaus uit veiligheidsglas, waarvan 4 in de hoogte verstelbaar - Groentelade met gegolfde bodem - 4 deurvakken - Binnenverlichting	- Automatische ontdooiing - 5 legplateaus uit veiligheidsglas, waarvan 4 in de hoogte verstelbaar - Extra uitschuiflade - Groentelade met gegolfde bodem - 5 deurvakken - Binnenverlichting	- Automatische ontdooiing - Super-koelen met automatische uitschakeling - VarioShelf - deelbaar en inschuifbaar legplateau uit veiligheidsglas voor een ideale benutting van de ruimte - EasyAccess shelf - uitschuifbaar legplateau uit veiligheidsglas voor een gemakkelijke toegang en alles in één oogopslag - 6 legplateaus uit veiligheidsglas, waarvan 5 in de hoogte verstelbaar, waarvan een VarioShelf, EasyAccess shelf - **VitaFresh plus** lade met gegolfde bodem en vochtigheidsregeling - houdt fruit en groenten 2 x langer vers - 4 deurvakken, waarvan 1 voor boter en kaas - LED-verlichting
Vriesgedeelte	- Invriesvermogen: 2 kg in 24 uur - Bewaartijd bij stroomonderbreking: 10 u - Diepvriesvak ook geschikt om pizzadozen in op te bergen	- Invriesvermogen: 2 kg in 24 uur - Bewaartijd bij stroomonderbreking: 10 u - Diepvriesvak ook geschikt om pizzadozen in op te bergen	
Toebehoren	- Eierhouder	- Eierhouder	- Eierhouder
Klimaatklasse	- SN-ST	- SN-ST	- SN-T
Techn. schema's	- Blz. 272-283	- Blz. 272-283	- Blz. 272-283
Marktprijs	- KIL 24V60 € 849,99*	- KIL 24X30 € 749,99*	- KIR 41AD40 € 1149,99*







KIR 41AF30 - Serie 6	KIR 24V60 - Serie 2	KIR 24X30 - Serie 2
Energy A++ · VitaFresh plus · 122.5 cm	Energy A++ · 122.5 cm	Energy A++ · 122.5 cm
- **Integreerbare koelkast met vlakscharniertechniek** - Energieklasse A++: 105 kWu/jaar - Totale netto-inhoud: 211 l	- **Integreerbare koelkast met vlakscharniertechniek** - Energieklasse A++: 103 kWu/jaar - Totale netto-inhoud: 221 l	- **Integreerbare koelkast met glijbevestigingstechniek** - Energieklasse A++: 103 kWu/jaar - Totale netto-inhoud: 221 l
- TouchControl elektronica - digitaal, tot op de graad nauwkeurige temperatuurregeling - FreshSense - constante temperatuur met intelligente sensortechnologie - Geluidsniveau: 33 dB(A) re 1 pW - Alarmtoon bij open deur - Draairichting deur rechts, verwisselbaar	- Geluidsniveau: 37 dB(A) re 1 pW - Onderhoudsvriendelijke zijwanden	- Geluidsniveau: 37 dB(A) re 1 pW - Onderhoudsvriendelijke zijwanden
- Automatische ontdooiing - Super-koelen met automatische uitschakeling - VarioShelf - deelbaar en inschuifbaar legplateau uit veiligheidsglas voor een ideale benutting van de ruimte - EasyAccess shelf - uitschuifbaar legplateau uit veiligheidsglas voor een gemakkelijke toegang en alles in één oogopslag - 6 legplateaus uit veiligheidsglas, waarvan 5 in de hoogte verstelbaar waarvan een VarioShelf, EasyAccess shelf - **VitaFresh plus** lade met vochtigheids-regeling - houdt fruit en groenten 2 x langer vers - 4 deurvakken, waarvan 1 voor boter en kaas - LED-verlichting	- Automatische ontdooiing - 6 legplateaus uit veiligheidsglas, waarvan 5 in de hoogte verstelbaar - Groentelade met gegolfde bodem - 4 deurvakken - Binnenverlichting	- Automatische ontdooiing - 6 legplateaus uit veiligheidsglas, waarvan 5 in de hoogte verstelbaar - Extra uitschuiflade - Groentelade met gegolfde bodem - 5 deurvakken - Binnenverlichting
- Eierhouder	- Eierhouder	- Eierhouder
- SN-ST	- SN-ST	- SN-ST
- Blz. 272-283	- Blz. 272-283	- Blz. 272-283
- KIR 41AF30 € 849,99*	- KIR 24V60 € 799,99*	- KIR 24X30 € 699,99*

* Vrijblijvend aanbevolen marktprijs - BTW en Recupelbijdrage € 10 inbegrepen.

Integreerbare koelkasten







	KIL 20V60 - Serie 2	KIR 31AF30 - Serie 6	KIR 20V60 - Serie 2
	Energy A++ 102,5 cm	Energy A++ VitaFresh plus 102,5 cm	Energy A++ 102,5 cm
Algemene informatie	- **Integreerbare koel- en diepvries-combinatie met vlakscharniertechniek** - Energieklasse A++: 160 kWu/jaar - Totale netto-inhoud: 158 l - Netto-inhoud vriesgedeelte ****: 17 l - Netto-inhoud koelgedeelte (4-8°C): 141 l	- **Integreerbare koelkast met vlakscharniertechniek** - Energieklasse A++: 100 kWu/jaar - Totale netto-inhoud: 172 l	- **Integreerbare koelkast met vlakscharniertechniek** - Energieklasse A++: 99 kWu/jaar - Totale netto-inhoud: 181 l
Uitrusting	- Geluidsniveau: 37 dB(A) re 1 pW - Onderhoudsvriendelijke zijwanden	- TouchControl elektronica - digitaal, tot op de graad nauwkeurige temperatuurregeling - FreshSense - constante temperatuur met intelligente sensortechnologie - Geluidsniveau: 33 dB(A) re 1 pW - Alarmtoon bij open deur	- Geluidsniveau: 37 dB(A) re 1 pW - Onderhoudsvriendelijke zijwanden
Koelgedeelte	- Automatische ontdooiing - 4 legplateaus uit veiligheidsglas, waarvan 3 in de hoogte verstelbaar - Groentelade met gegolfde bodem - 4 deurvakken - Binnenverlichting	- Automatische ontdooiing - Super-koelen met automatische uitschakeling - VarioShelf - deelbaar en inschuifbaar legplateau uit veiligheidsglas voor een ideale benutting van de ruimte - EasyAccess shelf - uitschuifbaar legplateau uit veiligheidsglas voor een gemakkelijke toegang en alles in één oogopslag - 5 legplateaus uit veiligheidsglas, waarvan 4 in de hoogte verstelbaar waarvan een VarioShelf, EasyAccess shelf - **VitaFresh plus** lade met vochtigheids-regeling - houdt fruit en groenten 2 x langer vers - 5 deurvakken, waarvan 1 voor boter en kaas - LED-verlichting	- Automatische ontdooiing - 5 legplateaus uit veiligheidsglas, waarvan 4 in de hoogte verstelbaar - Groentelade met gegolfde bodem - 4 deurvakken - Binnenverlichting
Vriesgedeelte	- Invriesvermogen: 2 kg in 24 uur - Bewaartijd bij stroomonderbreking: 10 u - Diepvriesvak ook geschikt om pizzadozen in op te bergen		
Toebehoren	- Eierhouder	- Eierhouder	- Eierhouder
Klimaatklasse	- SN-ST	- SN-ST	- SN-ST
Techn. schema's	- Blz. 272-283	- Blz. 272-283	- Blz. 272-283
Marktprijs	- KIL 20V60 € 799,99*	- KIR 31AF30 € 799,99*	- KIR 20V60 € 749,99*







KIL 22AD40 - Serie 6	KIL 22AF30 - Serie 6	KIL 18V60 - Serie 2
Energy A+++ · VitaFresh plus · 88 cm · SoftClose Door	Energy A++ · VitaFresh plus · 88 cm	Energy A++ · 88 cm
- **Integreerbare koel- en diepvries-combinatie met vlakscharniertechniek** - Energieklasse A+++: 98 kWu/jaar - Totale netto-inhoud: 124 l - Netto-inhoud vriesgedeelte ****: 15 l - Netto-inhoud koelgedeelte (4-8°C): 109 l	- **Integreerbare koel- en diepvries-combinatie met vlakscharniertechniek** - Energieklasse A++: 148 kWu/jaar - Totale netto-inhoud: 124 l - Netto-inhoud vriesgedeelte ****: 15 l - Netto-inhoud koelgedeelte (4-8°C): 109 l	- **Integreerbare koel- en diepvries-combinatie met vlakscharniertechniek** - Energieklasse A++: 150 kWu/jaar - Totale netto-inhoud: 129 l - Netto-inhoud vriesgedeelte ****: 17 l - Netto-inhoud koelgedeelte (4-8°C): 112 l
- TouchControl elektronica - digitaal, tot op de graad nauwkeurige temperatuurregeling - FreshSense - constante temperatuur met intelligente sensortechnologie - Geluidsniveau: 37 dB(A) re 1 pW - Alarmtoon bij open deur - SoftClose Door	- TouchControl elektronica - digitaal, tot op de graad nauwkeurige temperatuurregeling - FreshSense - constante temperatuur met intelligente sensortechnologie - Geluidsniveau: 37 dB(A) re 1 pW - Alarmtoon bij open deur	- Geluidsniveau: 37 dB(A) re 1 pW - Onderhoudsvriendelijke zijwanden
- Automatische ontdooiing - Super koelen met automatische uitschakeling - VarioShelf - deelbaar en inschuifbaar legplateau uit veiligheidsglas voor een ideale benutting van de ruimte - 3 legplateaus uit veiligheidsglas, waarvan 2 in de hoogte verstelbaar waarvan een VarioShelf - **VitaFresh plus** lade met vochtigheidsregeling - houdt fruit en groenten 2 x langer vers - 3 deurvakken, waarvan 1 voor boter en kaas - LED-verlichting	- Automatische ontdooiing - Super koelen met automatische uitschakeling - VarioShelf - deelbaar en inschuifbaar legplateau uit veiligheidsglas voor een ideale benutting van de ruimte - 3 legplateaus uit veiligheidsglas, waarvan 2 in de hoogte verstelbaar waarvan een VarioShelf - **VitaFresh plus** lade met vochtigheidsregeling - houdt fruit en groenten 2 x langer vers - 3 deurvakken, waarvan 1 voor boter en kaas - LED-verlichting	- Automatische ontdooiing - 3 legplateaus uit veiligheidsglas, waarvan 2 in de hoogte verstelbaar - Groentelade met gegolfde bodem - 4 deurvakken - Binnenverlichting
- Invriesvermogen: 2,5 kg in 24 uur - Bewaartijd bij stroomonderbreking: 13 u - 1 vriesvak met klapdeur - Diepvriesvak ook geschikt om pizzadozen in op te bergen	- Invriesvermogen: 2,4 kg in 24 uur - Bewaartijd bij stroomonderbreking: 13 u - 1 vriesvak met klapdeur - Diepvriesvak ook geschikt om pizzadozen in op te bergen	- Invriesvermogen: 2 kg in 24 uur - Bewaartijd bij stroomonderbreking: 10 u - Diepvriesvak ook geschikt om pizzadozen in op te bergen
- Ijsblokjesschaal, eierhouder	- Ijsblokjesschaal, eierhouder	- Eierhouder
- SN-ST	- SN-ST	- SN-ST
- Blz. 272-283	- Blz. 272-283	- Blz. 272-283
- KIL 22AD40 € 1049,99*	- KIL 22AF30 € 799,99*	- KIL 18V60 € 749,99*

* Vrijblijvend aanbevolen marktprijs - BTW en Recupelbijdrage € 10 inbegrepen.

Integreerbare koelkasten







	KIL 18X30 - Serie 2	KIR 21AF30 - Serie 6	KIR 18V60 - Serie 2
	Energy A++ 88 cm	Energy A++ VitaFresh 88 cm	Energy A++ 88 cm
Algemene informatie	- **Integreerbare koel- en diepvries-combinatie met glijbevestigingstechniek** - Energieklasse A++: 150 kWu/jaar - Totale netto-inhoud: 129 l - Netto-inhoud vriesgedeelte ****: 17 l - Netto-inhoud koelgedeelte (4-8°C): 112 l	- **Integreerbare koelkast met vlakscharniertechniek** - Energieklasse A++: 97 kWu/jaar - Totale netto-inhoud: 144 l	- **Integreerbare koelkast met vlakscharniertechniek** - Energieklasse A++: 96 kWu/jaar - Totale netto-inhoud: 150 l
Uitrusting	- Geluidsniveau: 37 dB(A) re 1 pW - Onderhoudsvriendelijke zijwanden	- TouchControl elektronica - digitaal, tot op de graad nauwkeurige temperatuurregeling - FreshSense - constante temperatuur met intelligente sensortechnologie - Geluidsniveau: 33 dB(A) re 1 pW - Alarmtoon bij open deur	- Geluidsniveau: 37 dB(A) re 1 pW - Onderhoudsvriendelijke zijwanden
Koelgedeelte	- Automatische ontdooiing - 3 legplateaus uit veiligheidsglas, waarvan 2 in de hoogte verstelbaar - Extra uitschuiflade - Groentelade met gegolfde bodem - 4 deurvakken - Binnenverlichting	- Automatische ontdooiing - Super-koelen met automatische uitschakeling - VarioShelf - deelbaar en inschuifbaar legplateau uit veiligheidsglas voor een ideale benutting van de ruimte - EasyAccess shelf - uitschuifbaar legplateau uit veiligheidsglas voor een gemakkelijke toegang en alles in één oogopslag - 4 legplateaus uit veiligheidsglas, waarvan 3 in de hoogte verstelbaar waarvan een VarioShelf, EasyAccess Shelf - **VitaFresh plus** lade met vochtigheidsregeling - houdt fruit en groenten 2 x langer vers - 3 deurvakken, waarvan 1 voor boter en kaas - LED-verlichting	- Automatische ontdooiing - 4 legplateaus uit veiligheidsglas, waarvan 3 in de hoogte verstelbaar - Groentelade met gegolfde bodem - 4 deurvakken - Binnenverlichting
Vriesgedeelte	- Invriesvermogen: 2 kg in 24 uur - Bewaartijd bij stroomonderbreking: 10 u - Diepvriesvak ook geschikt om pizzadozen in op te bergen		
Toebehoren	- Eierhouder	- Eierhouder	- Eierhouder
Klimaatklasse	- SN-ST	- SN-T	- SN-ST
Techn. schema's	- Blz. 272-283	- Blz. 272-283	- Blz. 272-283
Marktprijs	- KIL 18X30 € 649,99*	- KIR 21AF30 € 749,99*	- KIR 18V60 € 699,99*



KIR 18X30 - Serie 2

Energy A++ | 88 cm

- **Integreerbare koelkast met glijbevestigingstechniek**
- Energieklasse A++: 96 kWu/jaar
- Totale netto-inhoud: 150 l

- Geluidsniveau: 34 dB(A) re 1 pW
- Onderhoudsvriendelijke zijwanden

- Automatische ontdooiing
- 4 legplateaus uit veiligheidsglas, waarvan 3 in de hoogte verstelbaar
- Extra uitschuiflade
- Groentelade met gegolfde bodem
- 4 deurvakken
- Binnenverlichting

- Eierhouder

- SN-ST

- Blz. 272-283

- KIR 18X30	€ 599,99*



* Vrijblijvend aanbevolen marktprijs - BTW en Recupelbijdrage € 10 inbegrepen.

Integreerbare koelkasten en diepvriezer voor onderbouw







	KUL 15A65 - Serie 6	KUR 15A65 - Serie 6	GUD 15A55 - Serie 6
	Energy A++ 82 cm SoftClose Door	Energy A++ 82 cm SoftClose Door	Energy A+ 82 cm SoftClose Door
Algemene informatie	- **Integreerbare koelkast onder te bouwen met vlakscharniertechniek** - Energieklasse A++: 140 kWu/jaar - Totale netto-inhoud: 123 l - Netto-inhoud vriesgedeelte ****: 15 l - Netto-inhoud koelgedeelte (4-8°C): 108 l	- **Integreerbare koelkast onder te bouwen met vlakscharniertechniek** - Energieklasse A++: 92 kWu/jaar - Totale netto-inhoud: 137 l	- **Onderbouwdiepvriezer met vlakscharniertechniek** - Energieklasse A+: 184 kWu/jaar - Totale netto-inhoud ****: 98 l
Uitrusting	- SoftClose Door: deursluitingshulp met demping en zachte sluiting - Onderhoudsvriendelijke zijwanden - Binnenuitrusting met metaallijsten - Luchtafvoer en -toevoer via de sokkel, geen uitsnijding in het werkblad nodig - Variabele sokkelaanpassing - Achterste voetjes vooraan verstelbaar - Draairichting deur rechts, verwisselbaar	- SoftClose Door: deursluitingshulp met demping en zachte sluiting - Onderhoudsvriendelijke zijwanden - Binnenuitrusting met metaallijsten - Luchtafvoer en -toevoer via de sokkel, geen uitsnijding in het werkblad nodig - Variabele sokkelaanpassing - Achterste voetjes vooraan verstelbaar - Draairichting deur rechts, verwisselbaar	- SoftClose Door: deursluitingshulp met demping en zachte sluiting - Actief waarschuwingssysteem met optisch en akoestisch alarm bij temperatuurtoename - Luchtafvoer en -toevoer via de sokkel, geen uitsnijding in het werkblad nodig - Variabele sokkelaanpassing - Achterste voetjes vooraan verstelbaar - Draairichting deur rechts, verwisselbaar - Te combineren als koel-/diepvries-combinatie met onderbouwbare koelkast
Koelgedeelte	- Automatische ontdooiing - 2 legplateaus uit veiligheidglas, waarvan 1 in de hoogte verstelbaar - Groentelade - DayLight - verlichting	- Automatische ontdooiing - 3 legplateaus uit veiligheidsglas, waarvan 2 in de hoogte verstelbaar - Groentelade - DayLight - verlichting	
Vriesgedeelte	- Invriesvermogen: 2 kg in 24 uur - Bewaartijd bij stroomonderbreking: 12 u - Ijsblokjesschaal		- Invriesvermogen: 12 kg in 24 uur - Bewaartijd bij storing: 23 u - EtagenFrost-systeem - invriezen op alle niveaus mogelijk - Super vriezen met automatische uitschakeling - 3 transparante diepvriesladen - Diepvrieskalender - Thermometer in de binnendeur - 2 koude accu's, 1 ijsblokjesschaal
Klimaatklasse	- SN-ST	- SN-ST	- SN-ST
Techn. schema's	- Blz. 272-283	- Blz. 272-283	- Blz. 272-283
Marktprijs	- KUL 15A65 € 849,99*	- KUR 15A65 € 849,99*	- GUD 15A55 € 899,99*

Integreerbare diepvriezers







	GIN 81AC30 - Serie 6	GIN 41AC30 - Serie 6	GIN 31AC30 - Serie 6
	Energy A++ 177,5 cm NoFrost SoftClose Door	Energy A++ 122.5 cm NoFrost SoftClose Door	Energy A++ 102,5 cm NoFrost SoftClose Door
Algemene informatie	- **Integreerbare diepvrieskast met vlakscharniertechniek** - Energieklasse A++: 243 kWu/jaar - Totale netto-inhoud ****: 211 l	- **Integreerbare diepvrieskast met vlakscharniertechniek** - Energieklasse A++: 188 kWu/jaar - Totale netto-inhoud ****: 127 l	- **Integreerbare diepvrieskast met vlakscharniertechniek** - Energieklasse A++: 168 kWu/jaar - Totale netto-inhoud ****: 97 l
Uitrusting	- Elektronische, tot op de graad nauwkeurige temperatuurregeling - FreshSense - constante temperatuur met intelligente sensortechnologie - Akoestisch alarm, Optisch alarm - Geluidsniveau: 39 dB(A) re 1 pW - Deurscharnieren links, verwisselbaar **- Te combineren als Side-by-Side met integreerbare koelkasten KIR81AD30, KIR81AF30**	- Elektronische, tot op de graad nauwkeurige temperatuurregeling - FreshSense - constante temperatuur met intelligente sensortechnologie - Akoestisch alarm, Optisch alarm - Geluidsniveau: 39 dB(A) re 1 pW - Deurscharnieren links, verwisselbaar **- Te combineren als Side-by-Side met integreerbare koelkasten KIR41AD40, KIR41AF30**	- Elektronische, tot op de graad nauwkeurige temperatuurregeling - FreshSense - constante temperatuur met intelligente sensortechnologie - Akoestisch alarm, Optisch alarm - Geluidsniveau: 39 dB(A) re 1 pW - Deurscharnieren links, verwisselbaar **-- Te combineren als Side-by-Side met integreerbare koelkast KIR31AF30**
Vriesgedeelte	- **NoFrost** - nooit meer ontdooien - Invriesvermogen: 20 kg in 24 uur - Bewaartijd bij stroomonderbreking: 22 u - Super-vriezen met automatische uitschakeling - 5 transparante diepvriesladen, waarvan 2 BigBox - 2 intensieve vriesvakken met transparante klapdeur - Diepvrieskalender - Ijsblokjesschaal	- **NoFrost** - nooit meer ontdooien - Invriesvermogen: 20 kg in 24 uur - Bewaartijd bij stroomonderbreking: 23 u - Super-vriezen met automatische uitschakeling - 4 transparante diepvriesladen, waarvan 1 BigBox - 1 intensief vriesvak met transparante klapdeur - Diepvrieskalender - Ijsblokjesschaal	- **NoFrost** - nooit meer ontdooien - Invriesvermogen: 20 kg in 24 uur - Bewaartijd bij stroomonderbreking: 25 u - Super-vriezen met automatische uitschakeling - 3 transparante diepvriesladen - 1 intensief vriesvak met transparante klapdeur - Diepvrieskalender - Ijsblokjesschaal
Klimaatklasse	- SN-T	- SN-T	- SN-T
Techn. schema's	- Blz. 272-283	- Blz. 272-283	- Blz. 272-283
Marktprijs	- GIN 81AC30 € 1479,99*	- GIN 41AC30 € 1229,99*	- GIN 31AC30 € 1179,99*

* Vrijblijvend aanbevolen marktprijs - BTW en Recupelbijdrage € 10 inbegrepen.

Integreerbare diepvriezers







	GIV 21AD30 - Serie 6	GIV 21AF30 - Serie 6	GID 18A20 - Serie 4
	Energy A++ / 88 cm / LowFrost / SoftClose Door	Energy A++ / 88 cm / LowFrost	Energy A+ / 88 cm / LowFrost
Algemene informatie	- **Integreerbare diepvrieskast met vlakscharniertechniek** - Energieklasse A++: 157 kWu/jaar - Totale netto-inhoud ****: 97 l	- **Integreerbare diepvrieskast met vlakscharniertechniek** - Energieklasse A++: 157 kWu/jaar - Totale netto-inhoud ****: 97 l	- **Integreerbare diepvrieskast met glijbevestigingstechniek** - Energieklasse A+: 192 kWu/jaar - Totale netto-inhoud ****: 94 l
Uitrusting	- **SoftClose Door: deursluitingshulp met demping en zachte sluiting** - Elektronische temperatuurregeling, afleesbaar via LED - FreshSense - constante temperatuur met intelligente sensortechnologie - Akoestisch alarm, Optisch alarm - Geluidsniveau: 37 dB(A) re 1 pW - Deurscharnieren rechts, verwisselbaar - **Te combineren als bottom-freezer met integreerbare koelkast zonder vriesvak (88, 102,5 of 122,5 cm)** [1)]	- Elektronische temperatuurregeling, afleesbaar via LED - FreshSense - constante temperatuur met intelligente sensortechnologie - Akoestisch alarm, Optisch alarm - Geluidsniveau: 37 dB(A) re 1 pW - Deurscharnieren rechts, verwisselbaar - **Te combineren als bottom-freezer met integreerbare koelkast zonder vriesvak (88, 102,5 of 122,5 cm)** [1)]	- Actief waarschuwingssysteem met optisch en akoestisch alarm bij temperatuurtoename - Binnenuitrusting met metaallijsten - Draairichting deur rechts, verwisselbaar - **Te combineren als bottom-freezer met integreerbare koelkast zonder vriesvak KIR24X30 of KIR18X30 (glijbevestigingstechniek)** [1)]
Vriesgedeelte	- LowFrost - sneller en minder vaak ontdooien - Invriesvermogen: 8 kg in 24 uur - Bewaartijd bij stroomonderbreking: 22 u - Super-vriezen met automatische uitschakeling - 3 transparante diepvriesladen, waarvan 1 BigBox - Diepvrieskalender - Ijsblokjesschaal	- LowFrost - sneller en minder vaak ontdooien - Invriesvermogen: 8 kg in 24 uur - Bewaartijd bij stroomonderbreking: 22 u - Super-vriezen met automatische uitschakeling - 3 transparante diepvriesladen, waarvan 1 BigBox - Diepvrieskalender - Ijsblokjesschaal	- Invriesvermogen: 11 kg in 24 uur - Bewaartijd bij stroomonderbreking: 22 u - Super vriezen met automatische uitschakeling - 4 transparante diepvriesladen - Diepvrieskalender - Ijsblokjesschaal
Klimaatklasse	- SN-T	- SN-T	- SN-ST
Techn. schema's	- Blz. 272-283	- Blz. 272-283	- Blz. 272-283
Marktprijs	- GIV 21AD30 € 919,99*	- GIV 21AF30 € 869,99*	- GID 18A20 € 779,99*

Toebehoren in optie



GIV 11AF30 - Serie 6

- **Integreerbare diepvrieskast met vlakscharniertechniek**
- Energieklasse A++: 144 kWu/jaar
- Totale netto-inhoud ****: 72 l

- Elektronische temperatuurregeling, afleesbaar via LED
- FreshSense - constante temperatuur met intelligente sensortechnologie
- Akoestisch alarm, Optisch alarm
- Geluidsniveau: 37 dB(A) re 1 pW
- Draairichting deur rechts, verwisselbaar
- **Te combineren als bottom-freezer met integreerbare koelkast zonder vriesvak (88, 102,5, 122,5 of 140 cm)** [1)]

- LowFrost - sneller en minder vaak ontdooien
- Invriesvermogen: 8 kg in 24 uur
- Bewaartijd bij stroomonderbreking: 21 u
- Super-vriezen met automatische uitschakeling
- 3 transparante diepvriesladen
- Diepvrieskalender
- Ijsblokjesschaal

- SN-T

- Blz. 272-283

- GIV 11AF30 € 839,99*

Ref.	Beschrijving	Marktprijs	
KFZ10AX0	Deurpaneel met kader mat alu, hoogte 72 cm *	€ 49,99**	Van toepassing op de integreerbare diepvriezer 72 cm en de onderbouwkoelkasten en -diepvriezer 82 cm
KFZ20AX0	Deurpaneel met kader mat alu, hoogte 88 cm *	€ 59,99**	Van toepassing op alle integreerbare diepvriezers (met vlakscharnier blz. 162) en koelkasten met hoogte 88 cm (p.157 t.e.m. p. 159), behalve KIL18V60, KIL18X30, KIR18V60, KIR18X30
KFZ30AX0	Deurpaneel met kader mat alu, hoogte 102 cm *	€ 65,99**	Van toepassing op de integreerbare koelkast met hoogte 102 cm KIR31AF30 en de integreerbare diepvriezer GIN31AC30
KFZ40AX0	Deurpaneel met kader mat alu, hoogte 122 cm *	€ 69,99**	Van toepassing op alle integreerbare koelkasten met hoogte 122 cm (p.153 t.e.m. p. 155 en de VitaFresh pro KIF42AF30 en KIF41AF30) behalve KIL24V60, KIL24X30, KIR24V60 en KIR24X30. Ook van toepassing op de integreerbare diepvriezer GIN41AC30
KSZ1281	Compensatiekader	€ 5,99 **	Voor deurpaneel met kader en inox deurpaneel met handgreep, hoogte 37 mm
KSZ1282	Compensatiekader	€ 5,99 **	Voor deurpaneel met kader en inox deurpaneel met handgreep, hoogte 41 mm
KSZ1283	Compensatiekader	€ 5,99 **	Voor deurpaneel met kader en inox deurpaneel met handgreep, hoogte 56 mm
KFZ20SX0	Inox deurpaneel met handgreep, hoogte 88 cm	€ 224,99**	Betreft een set van het decorkader KFZ20AX0 en een inox deurpaneel zonder merklogo
KFZ40SX0	Inox deurpaneel met handgreep, hoogte 122 cm	€ 249,99**	Betreft een set van het decorkader KFZ40AX0 en een inox deurpaneel zonder merklogo
KUZ20SX0	Inox deurpaneel met horizontale handgreep, hoogte 82 cm	€ 149,99**	Betreft een set van het decorkader KFZ10AX0 en een inox deurpaneel, geschikt voor onderbouwbare koelkasten en diepvriezers 82 cm
KSZ10020	Chromé flessenrek	€ 14,99**	Voor de integreerbare eendeurkoelkasten en bottom-freezers

* Het accessoire bestaat uit: 1 aluminium kader - aluminium handvat - een houten deurpaneel in wit

* Vrijblijvend aanbevolen marktprijs - BTW en Recupelbijdrage € 10 inbegrepen.
[1)] Waarbij de koelkast wordt ingebouwd boven de diepvrieskast.

** Vrijblijvend aanbevolen marktprijs BTW inbegrepen.

Vrijstaande koelkasten en diepvriezers



PerfectFit
Dankzij de geavanceerde condensor-technologie hoeft u geen ruimte meer te voorzien tussen uw koelkast en het keukenmeubel of de muur. Zelfs wanneer de koelkast tegen de muur geplaatst wordt, behoudt u toegang tot uw lades dankzij een 90° openingshoek. Ideaal voor een moderne integratie in uw keuken.*

* Niet van toepassing bij de Side-by-Side combinaties.

Bottom-Freezer NoFrost VitaFresh



Camera in the fridge

Dankzij onze innoverende interne camera's kunt u in één oogopslag zien wat er in uw koelkast zit, gewoon op uw mobiele toestel.

	KGN 36HI32 - Serie 6
	Energy A++ NoFrost VitaFresh
Algemene informatie	- **Bottom-Freezer NoFrost** - Energieklasse A++: 258 kWu/jaar - Totale netto-inhoud: 320 l - Netto-inhoud koelgedeelte (4-8°C): 234 l - Netto-inhoud vriesgedeelte ****: 86 l
Uitrusting	- NoFrost - nooit meer ontdooien - **Home Connect - Camera in the fridge** - TouchControl elektronica met LED geïntegreerd in de deur, voor de temperatuurregeling - 6-voudig beveiligingssysteem - Optisch en akoestisch alarm bij geopende deur - Actief waarschuwingssysteem met optisch en akoestisch alarm bij temperatuurtoename en slecht functioneren - Geluidsniveau: 42 dB(A) re 1 pW - Binnenuitrusting met metaallijsten - Verticale aluminium handgreep - In de hoogte verstelbare voetjes vooraan, rolwieltjes achteraan - Draairichting deur rechts, verwisselbaar - Perfect Fit, plaats uw koelkast direct in het meubel of tegen de muur
Koelgedeelte	- MultiAirflow-systeem - AirFreshfilter - Super-koelen met automatische uitschakeling - 4 legplateaus uit veiligheidsglas, waarvan 2 in de hoogte verstelbaar en EasyAccess - Speciale verchroomde flessenhouder - 2 kleine deurvakken en 1 groot - LED-verlichting - **VitaFresh-lade voor vlees en vis** - **VitaFresh-lade met vochtigheidsregeling voor groenten en fruit**
Vriesgedeelte	- Invriesvermogen: 14 kg in 24 uur - Bewaartijd bij stroomonderbreking: 16 u - Super-vriezen met automatische uitschakeling - 3 transparante diepvriesladen - VarioZone - uitneembare glazen legplateaus voor extra ruimte! - Diepvrieskalender
Toebehoren	- Ijsblokjesbakje, eierhouder
Klimaatklasse	SN-T
Afmetingen	(H x B x D): 187 x 60 x 65 cm
Marktprijs/ Kleur	- KGN36HI32 - Inox AntiFingerprint 1199,99*

* Vrijblijvend aanbevolen marktprijs - BTW en Recupelbijdrage € 10 inbegrepen.

Bottom-Freezers NoFrost VitaFresh pro



	KGF 56SB40 - KGF 56PI40 - Serie 8 - Volume XXL
	Energy A+++ · NoFrost · VitaFresh
Algemene informatie	- **Bottom-Freezer NoFrost** - Energieklasse A+++: 216 kWu/jaar - Totale netto-inhoud: 480 l - Netto-inhoud koelgedeelte (4-8°C): 251 l - Netto-inhoud VitaFresh pro lade: 124 l - Netto-inhoud vriesgedeelte ****: 105 l
Uitrusting  * KSZ10HC00 - € 39,99	- NoFrost - nooit meer ontdooien - **Home Connect ready d.m.v. toebehoren*** - TouchControl-Premium-Elektronica met LCD geïntegreerd in de deur, voor de temperatuurregeling - 6-voudig beveiligingssysteem - Optisch en akoestisch alarm bij geopende deur - Actief waarschuwingssysteem met optisch en akoestisch alarm bij temperatuurtoename en slecht functioneren - Geluidsniveau: 42 dB(A) re 1 pW - Binnenuitrusting met metaallijsten - Verticaal geïntegreerde handgreep (KGF56SB40) - Verticale inox handgreep (KGF56PI40) - In de hoogte verstelbare voetjes vooraan, rolwieltjes achteraan - Draairichting deur rechts, verwisselbaar - Perfect Fit, plaats uw koelkast direct in het meubel of tegen de muur
Koelgedeelte	- MultiAirflow-systeem - AirFreshfilter - Super-koelen met automatische uitschakeling - 4 legplateaus uit veiligheidsglas, waarvan 3 in de hoogte verstelbaar en 3 EasyAccess shelves - Flessenhouder - 3 deurvakken, waarvan 1 voor boter en kaas - LED-verlichting met SoftStart - **VitaFresh pro lade voor vlees en vis** - **VitaFresh pro lade met luchtvochtigheidsregeling voor groenten en fruit**
Vriesgedeelte	- Invriesvermogen: 16 kg in 24 uur - Bewaartijd bij stroomonderbreking: 24 u - Super-vriezen met automatische uitschakeling - 2 transparante diepvriesladen, waarvan 1 bigBox - VarioZone - uitneembare glazen legplateaus voor extra ruimte! - Diepvrieskalender
Toebehoren	- Koude accu, eierhouder
Klimaatklasse	SN-T
Afmetingen	- (H x B x D): 193 x **70 x 80 cm**
Marktprijs/ Kleur	- KGF56SB40 - Zwart glas 1699,99* - KGF56PI40 - Inox AntiFingerprint 1499,99*



	KGF 39SW45 - KGF 39PI45 - Serie 8
	Energy A+++ NoFrost VitaFresh
Algemene informatie	- **Bottom-Freezer NoFrost** - Energieklasse A+++: 180 kWu/jaar - NoFrost - nooit meer ontdooien - Totale netto-inhoud: 343 l - Netto-inhoud koelgedeelte (4-8°C): 175 l - Netto-inhoud VitaFresh pro laden: 81 l - Netto-inhoud vriesgedeelte ****: 87 l
Uitrusting  * KSZ10HC00 - € 39,99	- NoFrost - nooit meer ontdooien - TouchControl-Premium-Elektronica met LCD geïntegreerd in de deur, voor de temperatuurregeling - **Home Connect ready d.m.v. toebehoren*** - 6-voudig beveiligingssysteem - Optisch en akoestisch alarm bij geopende deur - Actief waarschuwingssysteem met optisch en akoestisch alarm bij temperatuurtoename en slecht functioneren - Geluidsniveau: 38 dB(A) re 1 pW - Binnenuitrusting met metaallijsten - Verticaal geïntegreerde handgreep (KGF39SW45) - Verticale inox handgreep (KGF39PI45) - In de hoogte verstelbare voetjes vooraan, rolwieltjes achteraan - Draairichting deur rechts, verwisselbaar - Perfect Fit, plaats uw koelkast direct in het meubel of tegen de muur
Koelgedeelte	- MultiAirflow-systeem - AirFreshfilter - Super-koelen met automatische uitschakeling - 4 legplateaus uit veiligheidsglas, waarvan 3 in de hoogte verstelbaar - Speciale verchroomde flessenhouder - 3 deurvakken, waarvan 1 voor boter en kaas - LED-verlichting - **VitaFresh pro lade voor vlees en vis** - **VitaFresh pro lade met luchtvochtigheidsregeling voor groenten en fruit**
Vriesgedeelte	- Invriesvermogen: 14 kg in 24 uur - Bewaartijd bij stroomonderbreking: 16 u - Super-vriezen met automatische uitschakeling - 3 transparante diepvriesladen, waarvan 1 bigBox - VarioZone - uitneembare glazen legplateaus voor extra ruimte! - Diepvrieskalender
Toebehoren	- Koude accu, eierhouder
Klimaatklasse	SN-T
Afmetingen	- (H x B x D): 203 x 60 x 66 cm
Marktprijs/ Kleur	- KGN 39SW45 - Wit glas 1549,99* - KGN 39PI45 - Inox AntiFingerprint 1349,99*

* Vrijblijvend aanbevolen marktprijs - BTW en Recupelbijdrage € 10 inbegrepen.

Bottom-Freezers LowFrost



	KGV 36VB32S - KGV 36VH32S - KGV 36VE32S - KGV 36VD32S - Serie 4
	Energy A++ · LowFrost · VitaFresh
Algemene informatie	- **Bottom-Freezer LowFrost** - Energieklasse A++: 226 kWu/jaar - Totale netto-inhoud: 307 l - Netto-inhoud koelgedeelte: 213 l - Netto-inhoud vriesgedeelte ****: 94 l
Uitrusting	- LowFrost - sneller en minder vaak ontdooien - Elektronische temperatuurregeling, afleesbaar via LED - Geluidsniveau: 39 dB(A) re 1 pW - Geïntegreerde deurgreep - Deuren gekleurd, zijwanden inox-metallic
Koelgedeelte	- Automatische ontdooiing - Dynamische koeling door ventilator - 4 legplateaus uit veiligheidsglas, waarvan 2 in de hoogte verstelbaar en 3 EasyAccess shelves - Speciale flessenhouder, verchroomd - **VitaFresh** lade met gegolfde bodem en vochtigheidsregeling - voor fruit en groenten! - 3 vakken in de binnendeur - LED-verlichting
Vriesgedeelte	- Invriesvermogen: 7 kg in 24 uur - Bewaartijd bij stroomonderbreking: 23 u - Super vriezen - VarioZone: flexibele indeling van de vriesruimte - 3 transparante diepvriesladen, waarvan 1 BigBox - Diepvrieskalender
Toebehoren	- Eierhouder, ijsblokjesschaal
Klimaatklasse	SN-T
Afmetingen	- (H x B x D) 186 x 60 x 65 cm
Marktprijs/ Kleur	- KGV36VB32S - Piano Black 699,99* - KGV36VD32S - Espresso bruin 699,99* - KGV36VE32S - Steengrijs 699,99* - KGV36VH32S - Limoengroen 699,99*

Vrijstaande Side-by-Side combinatie





	KSV 36VB30 - Serie 4	GSN 36VB30 - Serie 4
	Energy A++ VitaFresh	Energy A++ NoFrost
Algemene informatie	- **Eéndeurskoelkast** - Energieklasse A++: 112 kWu/jaar - Totale netto-inhoud: 346 l	- **NoFrost diepvrieskast** - Energieklasse A++: 234 kWu/jaar - Totale netto-inhoud ****: 237 l
Uitrusting	- Elektronische temperatuurregeling, afleesbaar via LED - FreshSense - constante temperatuur met intelligente sensortechnologie - Eenvoudige deuropening met AirChannel-systeem - Deuren zwart, zijwanden inox-metallic - Perfect Fit, plaats uw koelkast direct in het meubel of tegen de muur	- NoFrost - nooit meer ontdooien - Elektronische temperatuurregeling, afleesbaar via LED - FreshSense - constante temperatuur met intelligente sensortechnologie - 3-voudig veiligheidssysteem - Eenvoudige deuropening met AirChannel-systeem - Deuren zwart, zijwanden inox-metallic - Perfect Fit, plaats uw koelkast direct in het meubel of tegen de muur
Koelgedeelte	- Automatische ontdooiing - Dynamische koeling dankzij ventilator - Super koelen met automatische uitschakeling - 7 legplateaus uit veiligheidsglas, waarvan 5 in de hoogte verstelbaar en 6 EasyAccess shelf - Speciale flessenhouder, verchroomd - **VitaFresh** met gegolfde bodem en vochtigheidsregeling voor fruit en groenten - 5 deurvakken, waarvan 1 voor boter en kaas - LED-verlichting	
Vriesgedeelte		- Invriesvermogen: 20 kg in 24 uur - Bewaartijd bij stroomonderbreking: 19 u - MultiAirflow-systeem - Super vriezen met automatische uitschakeling - 2 intensieve vriesvakken met glazen legger en transparante klapdeur - 5 transparante diepvriesladen, waarvan 2 BigBox - VarioZone - uitneembare glazen legplateaus voor extra ruimte!
Toebehoren	Te combineren als side by side met de GSN36VB30 met behulp van het verbindingsstuk KSZ39AL00 in optie (€ 29,99)	Te combineren als side by side met de KSV36VB30 met behulp van het verbindingsstuk KSZ39AL00 in optie (€ 29,99)
Klimaatklasse	- SN-T	- SN-T
Afmetingen	- (H x B x D) 186 x 60 x 65 cm	- (H x B x D) 186 x 60 x 65 cm
Marktprijs	- KSV 36VB30 - Zwart € 799,99*	- GSN 36VB30 - Zwart € 899,99*

* Vrijblijvend aanbevolen marktprijs - BTW en Recupelbijdrage € 10 inbegrepen.

Liefde op het eerste gezicht.

De Bottom-Freezers “French Door” van Bosch.



Bottom-Freezers NoFrost VitaFresh pro



	KMF 40AI20 - KMF 40SB20 - KMF 40SW20 - Serie 8
	Energy A+ · NoFrost · VitaFresh
Algemene informatie	**Bottom-freezer «French Door» 4-deurs** - Energieklasse A+: 379 kWu/jaar - Totale netto-inhoud: 400 l - Netto-inhoud koelgedeelte (4-8°C): 206 l - Netto-inhoud VitaFresh pro gedeelte: 88 l - Netto-inhoud vriesgedeelte ****: 106 l
Uitrusting	- NoFrost - nooit meer ontdooien - Individuele temperatuurregeling en -controle voor iedere zone - TouchControl-Premium-Elektronica met LCD geïntegreerd in de deur, voor de temperatuurregeling - Alarmtoon bij open deur - LED-verlichting
Koelgedeelte	- Dynamische koeling dankzij ventilator - Super-koelen met automatische uitschakeling - 3 legplateaus uit veiligheidsglas, waarvan 3 in de hoogte verstelbaar - 3 kleine en 3 grote deurvakken - LED-verlichting
VitaFresh pro-gedeelte	- «Vochtige» 0°C **VitaFresh pro** lade voor groenten en fruit met vochtigheidsregeling, op telescopische rails - Bewaart 3 x langer vers! - 2 «droge» 0°C **VitaFresh pro** lades voor vis, vlees en melkproducten, op telescopische rails - Bewaart 3 x langer vers!
Vriesgedeelte	- Invriesvermogen: 18 kg in 24 uur - Bewaartijd bij stroomonderbreking: 18 u - Super-vriezen met automatische uitschakeling - IceTwister ijsbereider
Klimaatklasse	- SN-T
Afmetingen	- (H x B x D) 191.1 x 75.2 x 71.5 cm
Techn. schema's	- Blz. 272-283
Marktprijs/ Kleur	- KMF 40AI20 - Inox deuren - grijze zijwanden 2199,99* - KMF 40SB20 - Zwart glas deuren - grijze zijwanden 2499,99* - KMF 40SW20 - Wit glas deuren - grijze zijwanden 2499,99*

* Vrijblijvend aanbevolen marktprijs - BTW en Recupelbijdrage € 10 inbegrepen.

Side-by-Side



Camera in the fridge

Dankzij onze innoverende interne camera's kunt u in één oogopslag zien wat er in uw koelkast zit, gewoon op uw mobiele toestel.



	KAD 92HB31 Serie 8
	Energy A++ · NoFrost · VitaFresh
Algemene informatie	- **Side-by-Side NoFrost** - Energieklasse A++: 348 kWu/jaar - Totale netto-inhoud: 541 l - Netto-inhoud koelgedeelte: 368 l - Netto inhoud vriesgedeelte ★★★★ 173 l
Uitrusting  * KSZ10HC00 - € 39,99	- **Home Connect: Camera in the fridge (controle op afstand)** - Full NoFrost - nooit meer ontdooien - 2 apart werkende koudecircuits - TouchControl-Premium-Elektronica met LCD geïntegreerd in de deur, voor de temperatuurregeling - Verdeler voor water, ijsblokjes en crushed ice; automatische aanschakeling van de LED verlichting bij aanraking van de bedieningstoets (sensor gestuurd); kinderbeveiliging - Actief waarschuwingssysteem met optisch en akoestisch alarm bij temperatuurtoename met memory-functie - Alarmtoon bij open deur - Wateraansluiting van 3 m, diameter 3/4 - Waterfilter geïntegreerd
Koelgedeelte	- MultiAirflow-systeem - Super-koelen met automatische uitschakeling - 4 legplateaus uit veiligheidsglas, waarvan 3 in de hoogte verstelbaar (1 met EasyLift systeem en 1 EasyAccess Shelf) - **VitaFresh plus**-lade met luchtvochtigheidsregeling op telescopische rails: houdt groente en fruit tot 2 X langer vers - **VitaFresh** ◄0°C►-lade: vis en vlees blijven langer vers.“ - MultiBox-lade op telescopische rails - 2 grote deurvakken - Multibox - een multi-functioneel deurvak - Chromé flessenhouder - LED-verlichting
Vriesgedeelte	- Invriesvermogen: 12 kg in 24 uur - Bewaartijd bij stroomonderbreking: 12 u - Super-vriezen met automatische uitschakeling - 2 transparante diepvriesladen - 4 vakken in de binnendeur - LED-verlichting
Klimaatklasse	- SN-T
Afmetingen	- (H x L x P) 175,6 x 91,2 x 73,2 cm
Techn. schema's	- Blz. 272-283
Marktprijs/ Kleur	- KAD92HB31 - Zwarte glazen deuren, grijze deurendichting, zijwanden inox-metallic, verticale handgreep - aluminium — 3299,99 *





KAD 92SB30 - Serie 8	KAD 90AI30 - Serie 6
Energy A++ NoFrost VitaFresh plus	Energy A++ NoFrost VitaFresh plus
- **Side-by-Side NoFrost** - Energieklasse A++: 348 kWu/jaar - Totale netto-inhoud: 541 l - Netto-inhoud koelgedeelte (4-8°C): 368 l - Netto inhoud vriesgedeelte ****: 173 l	- **Side-by-Side NoFrost** - Energieklasse A++: 339 kWu/jaar - Totale netto-inhoud: 522 l - Netto-inhoud koelgedeelte (4-8°C): 359 l - Netto-inhoud vriesgedeelte: 163 l
- **Home Connect ready d.m.v. toebehoren*** - Full NoFrost nooit meer ontdooien - 2 apart werkende koudecircuits - TouchControl-Premium-Elektronica met LCD geïntegreerd in de deur, voor de temperatuurregeling - Verdeler voor water, ijsblokjes en crushed ice; automatische aanschakeling van de LED verlichting bij aanraking van de bedieningstoets (sensor gestuurd); Kinderbeveiliging - Actief waarschuwingssysteem met optisch en akoestisch alarm bij temperatuurtoename met memory-functie - Alarmtoon bij open deur - Wateraansluiting van 3 m, diameter 3/4 - Waterfilter geïntegreerd	- Full NoFrost nooit meer ontdooien - 2 apart werkende koudecircuits - Geïntegreerde TouchControl-deurelektronica met digitale display In één oogopslag alles onder controle! - Verdeler voor water, ijsblokjes en crushed ice; automatische aanschakeling van de verlichting bij aanraking van de bedieningstoets (sensor gestuurd); Kinderbeveiliging - Actief waarschuwingssysteem met optisch en akoestisch alarm bij temperatuurtoename met memory-functie - Alarmtoon bij open deur - Waterfilter geïntegreerd - Wateraansluiting van 5 m, diameter 3/4 - LED-verlichting
- MultiAirflow-systeem - Super-koelen met automatische uitschakeling - Automatische ontdooiing - 4 legplateaus uit veiligheidsglas, waarvan 3 in de hoogte verstelbaar (1 met EasyLift systeem en 1 EasyAccess Shelf) - **VitaFresh plus** lade met vochtigheidsregeling op telescopische rails houdt fruit en groenten 2 x langer vers - MultiBox-lade op telescopische rails - 2 grote deurvakken - Multibox - een multi-functioneel deurvak - Chromé flessenhouder - Verlichting aan de achterwand	- MultiAirflow-systeem - Dynamische koeling door ventilator - Automatische ontdooiing - Super-koelen met automatische uitschakeling - 3 legplateaus uit veiligheidsglas, waarvan 1 in de hoogte verstelbaar - 2 groentelades op wieltjes - 1 **VitaFresh plus** lade op wieltjes - 3 grote deurvakken - Multibox een multi-functioneel deurvak
- Invriesvermogen: 12 kg in 24 uur - Bewaartijd bij stroomonderbreking: 12 u - Super-vriezen met automatische uitschakeling - 2 transparante diepvriesladen - 4 vakken in de binnendeur - Diepvrieskalender - LED-verlichting	- Invriesvermogen: 11 kg in 24 uur - Bewaartijd bij stroomonderbreking: 4 u - Super-vriezen met automatische uitschakeling - 4 legplateaus uit veiligheidsglas, waarvan 2 in de hoogte verstelbaar - 2 transparante diepvriesladen - 4 deurvakken - Automatische verdeler voor ijsblokjes - Ijsblokjesproductie ca. 0.9 kg / 24 u.
- SN-T	- SN-T
- (H x B x D) 175,6 x 91,2 x 73,2 cm	- (H x B x D) 177 x 91 x 72 cm
- Blz. 272-283	- Blz. 272-283
- KAD 92SB30 Zwarte glazen deuren, grijze deurdichting zijwanden inox-metallic verticale handgrepen aluminium 2999,99*	- KAD 90AI30 inox deuren, AntiFingerprint witte deurdichting grijze zijwanden verticale handgrepen aluminium 2299,99*

Side-by-Side





	KAD 90VI30 - Serie 6	KAD 90VB20 - KAD 90VI20 - Serie 6
	Energy A++ NoFrost	Energy A+ NoFrost
Algemene informatie	- **Side-by-Side NoFrost** - Energieklasse A++: 341 kWu/jaar - Totale netto-inhoud: 533 l - Netto-inhoud koelgedeelte (4-8°C): 370 l - Netto-inhoud vriesgedeelte: 163 l	- **Side-by-Side NoFrost** - Energieklasse A+: 436 kWu/jaar - Totale netto-inhoud: 533 l - Netto-inhoud koelgedeelte (4-8°C): 370 l - Netto-inhoud vriesgedeelte: 163 l
Uitrusting	- Full NoFrost nooit meer ontdooien - 2 apart werkende koudecircuits - Geïntegreerde TouchControl-deurelektronica met digitale display In één oogopslag alles onder controle! - Verdeler voor water, ijsblokjes en crushed ice; automatische aanschakeling van de verlichting bij aanraking van de bedieningstoets (sensor gestuurd); Kinderbeveiliging - Actief waarschuwingssysteem met optisch en akoestisch alarm bij temperatuurtoename met memory-functie - Alarmtoon bij open deur - Waterfilter geïntegreerd - Wateraansluiting van 5 m, diameter 3/4 - LED-verlichting	- Full NoFrost nooit meer ontdooien - 2 apart werkende koudecircuits - Geïntegreerde TouchControl-deurelektronica met digitale display In één oogopslag alles onder controle! - Verdeler voor water, ijsblokjes en crushed ice; automatische aanschakeling van de verlichting bij aanraking van de bedieningstoets (sensor gestuurd); Kinderbeveiliging - Actief waarschuwingssysteem met optisch en akoestisch alarm bij temperatuurtoename met memory-functie - Alarmtoon bij open deur - Waterfilter geïntegreerd - Wateraansluiting van 5 m, diameter 3/4 - LED-verlichting
Koelgedeelte	- MultiAirflow-systeem - Dynamische koeling door ventilator - Automatische ontdooiing - Super-koelen met automatische uitschakeling - 4 legplateaus uit veiligheidsglas, waarvan 1 in de hoogte verstelbaar - 2 groentelades op wieltjes - Multibox een multi-functioneel deurvak - 3 grote deurvakken	- MultiAirflow-systeem - Dynamische koeling door ventilator - Automatische ontdooiing - Super-koelen met automatische uitschakeling - 4 legplateaus uit veiligheidsglas, waarvan 1 in de hoogte verstelbaar - 2 groentelades op wieltjes - Multibox een multi-functioneel deurvak - 3 grote deurvakken
Vriesgedeelte	- Invriesvermogen: 11 kg in 24 uur - Bewaartijd bij stroomonderbreking: 4 u - Super-vriezen met automatische uitschakeling - 4 legplateaus uit veiligheidsglas, waarvan 2 in de hoogte verstelbaar - 2 transparante diepvriesladen - 4 deurvakken - Automatische verdeler voor ijsblokjes - Ijsblokjesproductie ca. 0.9 kg / 24 u.	- Invriesvermogen: 11 kg in 24 uur - Bewaartijd bij stroomonderbreking: 4 u - Super-vriezen met automatische uitschakeling - 4 legplateaus uit veiligheidsglas, waarvan 2 in de hoogte verstelbaar - 2 transparante diepvriesladen - 4 deurvakken - Automatische verdeler voor ijsblokjes - Ijsblokjesproductie ca. 0.9 kg / 24 u.
Klimaatklasse	- SN-T	- SN-T
Afmetingen	- (H x B x D) 177 x 91 x 72 cm	- (H x B x D) 177 x 91 x 72 cm
Techn. schema's	- Blz. 272-283	- Blz. 272-283
Marktprijs/ Kleur	- KAD 90VI30 inox deuren, Anti Fingerprint witte deurdichting grijze zijwanden verticale handgrepen aluminium 2149,99*	- KAD 90VB20 Zwarte deuren, zwarte zijwanden 1949,99* - KAD 90VI20 inox deuren, Anti Fingerprint witte deurdichting grijze zijwanden verticale handgrepen aluminium 1849,99*





	KAN 92LB35 - Serie 8	**KAN 92VI35 - Serie 4**
	Energy A++ NoFrost VitaFresh	Energy A++ NoFrost
	- **Side-by-Side NoFrost** - Energieklasse A++: 385 kWu/jaar - Totale netto-inhoud: 592 l - Netto-inhoud koelgedeelte (4-8°C): 375 l - Netto-inhoud vriesgedeelte: 217 l	- **Side-by-Side NoFrost** - Energieklasse A++: 389 kWu/jaar - Totale netto-inhoud: 604 l - Netto-inhoud koelgedeelte (4-8°C): 387 l - Netto-inhoud vriesgedeelte: 217 l
	- Full NoFrost nooit meer ontdooien - 2 apart werkend koudecircuits - Elektronisch temperatuurregeling, leesbaar via LED - Optisch en akoestisch alarmsysteem bij temperatuurverhoging, met memory-functie - Optisch en akoestisch alarm bij open deur - Verticaal geïntegreerde handgreep - Eierhouder - LED-verlichting -	- Full NoFrost nooit meer ontdooien - 2 apart werkende koudecircuits - Elektronische temperatuurregeling, leesbaar via LED - Optisch en akoestisch alarmsysteem bij temperatuurverhoging, met memory-functie - Optisch en akoestisch alarm bij open deur - Verticaal geïntegreerde handgreep - Eierhouder - LED-verlichting
	- MultiAirflow-systeem - Dynamische koeling dankzij ventilator - Automatische ontdooiing - 4 legplateaus uit veiligheidsglas, waarvan 1 in de hoogte verstelbaar, 1 met EasyLift en 2 leggers uitneembaar - **VitaFresh** lade voor vlees en vis - 2 groentelades op telescopische rails, waarvan 1 VitaFresh plus lade - 3 kleine en 2 grote deurvakken	- MultiAirflow-systeem - Dynamische koeling dankzij ventilator - Automatische ontdooiing - Super-koelen met automatische uitschakeling - 4 legplateaus uit veiligheidsglas, waarvan 3 in de hoogte verstelbaar en easyAccess shelf - 2 groentelades op telescopische rails, waarvan 1 crisperBox met vochtigheidsregeling - 2 kleine en 2 grote deurvakken
	- Invriesvermogen: 12 kg in 24 uur - Bewaartijd bij stroomonderbreking: 12 u - Super-vriezen met automatische uitschakeling - VarioZone 4 legplateaus uit veiligheidsglas, waarvan 2 in hoogte verstelbaar - 2 transparante diepvriesladen op telescopische rails, waarvan 1 bigBox - 5 deurvakken, waarvan 3 verwijderbaar en kantelbaar - Ijsbereider met IceTwister	- Invriesvermogen: 12 kg in 24 uur - Bewaartijd bij stroomonderbreking: 12 u - Super-vriezen met automatische uitschakeling - VarioZone 4 legplateaus uit veiligheidsglas, waarvan 2 in hoogte verstelbaar - 2 transparante diepvriesladen op telescopische rails, waarvan 1 bigBox - 5 deurvakken, waarvan 3 verwijderbaar en kantelbaar - Ijsbereider met iceTwister
	- SN-T	- SN-T
	- (H x B x D) 175,6 x 91,2 x 73,2 cm	- (H x B x D) 175,6 x 91,2 x 73,2 cm
	- Blz. 272-283	- Blz. 272-283
	- KAN 92LB35 Zwarte glazen deuren, grijze deurdichting inox-metallic zijwanden 2529,99*	- KAN 92VI35 Inox deuren, grijze deurdichting inox-metallic zijwanden 2079,99*

* Vrijblijvend aanbevolen marktprijs - BTW en Recupelbijdrage € 10 inbegrepen.





	KAN 90VI30 - Serie 4	KAN 90VI20 - Serie 4
	Energy A++ NoFrost	Energy A+ NoFrost
Algemene informatie	- **Side-by-Side NoFrost** - Energieklasse A++: 373 kWu/jaar - Totale netto-inhoud: 573 l - Netto-inhoud koelgedeelte (4-8°C): 373 l - Netto-inhoud vriesgedeelte: 200 l	- **Side-by-Side NoFrost** - Energieklasse A+: 475 kWu/jaar - Totale netto-inhoud: 573 l - Netto-inhoud koelgedeelte (4-8°C): 373 l - Netto-inhoud vriesgedeelte: 200 l
Uitrusting	- Full NoFrost nooit meer ontdooien - 2 apart werkende koudecircuits - Geïntegreerde TouchControl-deurelektronica met digitale display In één oogopslag alles onder controle! - Actief waarschuwingssysteem met optisch en akoestisch alarm bij temperatuurtoename met memory-functie - Alarmtoon bij open deur - Eierhouder - LED-verlichting	- Full NoFrost nooit meer ontdooien - 2 apart werkende koudecircuits - Geïntegreerde TouchControl-deurelektronica met digitale display In één oogopslag alles onder controle! - Actief waarschuwingssysteem met optisch en akoestisch alarm bij temperatuurtoename - Alarmtoon bij open deur - Eierhouder - LED-verlichting
Koelgedeelte	- MultiAirflow-systeem - Dynamische koeling dankzij ventilator - Super-koelen met automatische uitschakeling - 4 legplateaus uit veiligheidsglas, waarvan 1 in de hoogte verstelbaar - 2 groentelades op wieltjes - 3 grote deurvakken - Multibox een multi-functioneel deurvak	- MultiAirflow-systeem - Dynamische koeling dankzij ventilator - Super-koelen met automatische uitschakeling - 4 legplateaus uit veiligheidsglas, waarvan 1 in de hoogte verstelbaar - 2 groentelades op wieltjes - Multibox een multi-functioneel deurvak - 3 grote deurvakken -
Vriesgedeelte	- Invriesvermogen: 12 kg in 24 uur - Bewaartijd bij stroomonderbreking: 4 u - Super-vriezen met automatische uitschakeling - 5 legplateaus uit veiligheidsglas, waarvan 2 in de hoogte verstelbaar - 2 transparante diepvriesladen - 5 vakken in de binnendeur - 2 ijsblokjesschalen - Diepvrieskalender	- Invriesvermogen: 12 kg in 24 uur - Bewaartijd bij stroomonderbreking: 4 u - Super-vriezen met automatische uitschakeling - 5 legplateaus uit veiligheidsglas, waarvan 2 in de hoogte verstelbaar - 2 transparante diepvriesladen - 5 vakken in de binnendeur - 2 ijsblokjesschalen - Diepvrieskalender
Klimaatklasse	- SN-T	- SN-T
Afmetingen	- (H x B x D) 177 x 91 x 72 cm	- (H x B x D) 177 x 91 x 72 cm
Techn. schema's	- Blz. 272-283	- Blz. 272-283
Marktprijs/ Kleur	- KAN 90VI30 inox deuren, Anti Fingerprint witte deurdichting zijwanden grijs verticale handgrepen aluminium 1699,99*	- KAN 90VI20 inox deuren, Anti Fingerprint witte deurdichting zijwanden grijs verticale handgrepen aluminium 1499,99*

Wijnkoeler



	KSW 38940 - Serie 8
Algemene informatie	- **Wijnkoeler** - Totale netto-inhoud: 368 l
Uitrusting	- Aluminium met dubbel geïsoleerde, getinte glazen deur met UV-filter Softline, ingepast in een aluminium kader met aluminium kleurige handgreep - Zilveren zijwanden - Traploze temperatuurregeling met controlelampjes - Instelbaar van +5°C tot +22°C - 2 regelbare temperatuurzones - Automatische ontdooiing - Dynamische koeling door ventilator - Actieve koolfilter met toevoer van verse lucht - Houten legplateaus voor presentatie of voor reeds geopende flessen - 6 houten legplateaus, uitneembaar en in de hoogte verstelbaar - 2 binnenthermometers - LED-verlichting, manueel schakelbaar - Dooiwaterafloop - Toestel afsluitbaar met slot - In de hoogte verstelbare pootjes vooraan, rolwieltjes achteraan - Draairichting deur rechts, verwisselbaar
Klimaatklasse	- SN-T
Afmetingen	- (H x B x D) 186 x 60 x 66* cm * inclusief handgreep
Marktprijs/ Kleur	- KSW 38940 Aluminium deur, zilveren zijwanden 1799,99*

* Vrijblijvend aanbevolen marktprijs - BTW en Recupelbijdrage € 10 inbegrepen.





Vaatwassers

De vaat doen en toch water en energie besparen.
En dit in één beweging. De vaatwassers van Bosch
halen de hoogste resultaten bij het laagste verbruik.


Zeolith

Eenvoudig briljant.

Dankzij het milieuvriendelijke waterbeheer en het Zeolith®-droogproces dat glansprestaties garandeert zijn onze vaatwassers uiterst zuinig.





Het laagste energieverbruik met de hoogste prestaties. Een schonere vaat en toch lagere energiekosten.

Het laagste energieverbruik en een schitterend resultaat dankzij **Zeolith®**-mineralen voor glanzende prestaties.

Het unieke afwas-systeem dat water maximaal benut bij een minimaal verbruik: **ActiveWater**.

Het milieuvriendelijk waterbeheer verzekert een minimaal verbruik.

Geluidsniveau van **slechts 39 dB**. Maximale isolatie voor een uiterst stille werking.



10 jaar garantie tegen corrosie van de kuip.

Naast een energiezuinige technologie, is er nog iets waar u met een nieuw Bosch-toestel altijd op kan rekenen: duurzame kwaliteit. De kuipen van alle Bosch-vaatwassers worden vervaardigd uit platen van hoogwaardig inox; hierbij worden materiaalspecifieke productie- en verbindingstechnieken en speciale oppervlaktebehandelingen toegepast. Daarom zijn we een van de weinige producenten die 10 jaar garantie tegen corrosie van de kuip bieden. Om deze garantie te activeren, moet u zich binnen de 8 weken na levering registreren op: ww.bosch-home.be/nl/extra

Eigenschappen afhankelijk van het model.



TFT-display
De nieuwe TFT-display verstrekt handige tips en extra informatie over het optimale gebruik van uw vaatwasser. Bovendien wordt het einde van het betreffende programma in realtime aangeduid. Zo bent u zeker van schitterende resultaten – tot op de minuut precies.



OpenAssist
DoorOpening Sensor voor de volledig integreerbare vaatwassers. Door een lichte druk op de deur, die achter het frontpaneel zit, zorgt de DoorOpening sensor ervoor dat de vaatwasserdeur zacht open gaat. Ideaal voor moderne inbouwkeukens zonder handgrepen.





TimeLight
Dankzij TimeLight ziet u niet alleen dat uw vaatwasser nog werkt, maar ook hoeveel tijd er nog resteert en in welk stadium het programma zich bevindt.

InfoLight
Een rood LED-punt op de vloer geeft aan of uw volledig geïntegreerde vaatwasser nog steeds draait of al klaar is.



Home Connect

Nu kunt u zelfs met uw tablet de vaat doen.

- **Start vanop afstand:**
  U kunt de vaatwasser van op afstand starten en de status checken om het even waar en wanneer.
- **De programma-opties kiezen was nooit zo gemakkelijk:**
  De Home Connect-app beveelt u de beste programma's voor uw vaat aan.
- **Laatste updates:**
  Beeld u in: u bent onderweg, uw vaatwasser staat aan, en de vaatwastabletten zijn bijna op. De app brengt u onmiddellijk op de hoogte. U moest toch nog langs de supermarkt, dus brengt u meteen ook nieuwe vaatwastabletten mee.

PerfectDry:
perfecte droogresultaten,
zelfs voor uw plastic vaatwerk.

Verbeterde Zeolith®-droogtechnologie en 3D Air Flow.



Optimale droogresultaten en glansprestaties bij het laagste energieverbruik.

Dankzij de meermaals bekroonde Zeolith®-technologie verbruikt het droogproces zeer weinig energie waardoor het stroomverbruik aanzienlijk wordt verlaagd: het laagste energieverbruik in de beste energie-efficiëntieklasse A+++ of zelfs 10% minder.

Het geheim achter deze energiebesparing is het gebruik van het natuurlijke mineraal zeoliet. Na het spoelen verwijdert het mineraal de vochtigheid uit de lucht en wordt energie in warmte omgezet om het vaatwerk te drogen. Zeolith® wordt na elke wascyclus geregenereerd, gaat de volledige levenscyclus van de vaatwasser mee en hoeft dus nooit vervangen te worden.

PerfectDry

Veel vaatwassers kunnen plastic wassen.
Deze vaatwasser krijgt plastic vaatwerk zelfs droog.
Plastic vaatwerk is gewoonlijk een praktische keuze in het dagelijkse leven. Tot het aankomt op het wassen. Plastic vaatwerk komt vaak nat uit de vaatwasser en moet nog met de hand gedroogd worden.

Onze PerfectDry vaatwassers met zeolith-technologie doen nu het werk voor u: perfecte droogresultaten dankzij een warme, gelijkmatige krachtige, maar toch ook zachte 3D-luchtstroom. Zo is nu ook plastic niet enkel proper maar ook volledig droog. De Zeolith®-droogtechnologie bespaart u tijd en ook veel energie.

Omdat alleen het allerbeste goed genoeg is voor uw fijn glaswerk.

Onze ingenieurs hebben een schat aan schitterende ideeën: niet in het minst als ze oplossingen zoeken voor uw glazen.

In een Bosch-vaatwasser worden uw glazen bijzonder behoedzaam vlekkeloos schoon gewassen. Dankzij innoverende technologieën en praktische oplossingen zoals het glasbeschermingsysteem of het VarioFlexPro™-korfsysteem. Zelfs uw meest delicate glaswerk zal zijn glans en luister behouden.

Zeolith®-technologie: optimale droogresultaten en glansprestaties bij het laagste energieverbruik.
Dankzij de meermaals bekroonde Zeolith®-technologie kan er nu nog meer energie worden bespaard terwijl de droogresultaten gewoonweg schitterend zijn.

Glasbeschermingsysteem: extra behoedzame behandeling van uw delicate glazen.
Omdat zacht water tot glascorrosie leidt, zorgen Bosch-vaatwassers voor de regeling van de waterhardheid. Hierdoor worden delicaat glaswerk en porselein altijd gereinigd en gespoeld met behulp van water met de juiste hardheid, zodat ze steeds weer even schoon schitteren.

Warmtewisselaar: veilig wassen, zelfs voor delicaat vaatwerk.
Vaatwassers met een warmtewisselaar behandelen delicaat glaswerk en porselein bijzonder behoedzaam en elimineren elk risico. Het water wordt in het spoelreservoir voorverwarmd om temperatuurschokken te vermijden. Selecteer het Delicate 40°-programma of “Glass 40°” om uw delicaat glas- en vaatwerk extra zorgzaam te behandelen.

Glas 40°
Met Glas 40° worden uw glazen behoedzaam afgewassen op lage temperaturen. Bovendien werd de spoeltemperatuur optimaal afgesteld en de droogfase verlengd om een zachte behandeling en goede droogresultaten van de glazen te verkrijgen.

Extra stabiliteit voor uw glazen.
Dankzij de speciaal gevormde kopjeshouders in de bovenste VarioFlexPro- korf worden uw wijn- of champagneglazen nog stabieler vastgehouden.

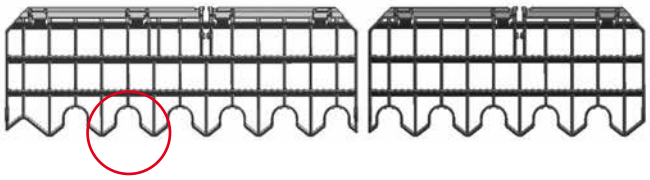



Typisch Duits: we scheppen zelfs orde in de ordening.

Ons korfsysteem biedt ruimte voor 14 standaardcouverts en een plaats voor elk stuk vaatwerk.

Bij de uitrusting van uw vaatwasser heeft u de keuze tussen twee opties: ofwel kiest u voor een toestel met twee vaatwerkkorven of voor een model waarbij er een extra lade is voorzien voor bestek en klein keukengerei.



VarioFlexPro-korfsysteem
Het innoverende VarioFlexPro-korfsysteem biedt u een waaier van aanpassingsmogelijkheden en maximale flexibiliteit. Dankzij de rode aanraakpunten en Rackmatic-hendels weet u onmiddellijk waar en hoe u de korven flexibel aan het in te laden vaatwerk kan aanpassen. Zo wordt er nog meer vaatwerk schitterend schoon. En dit in één beweging.



VarioFlex-korfsysteem
Het VarioFlex-korfsysteem staat garant voor hoge flexibiliteit in de zilverkleurige vaatwerkkorven. De bovenkorf beschikt over vier bewegende elementen (twee omklapbare steunen en twee niveaus) en biedt daardoor plaats voor glazen, schoteltjes, kopjes en bestek, maar ook voor langstelige wijnglazen en kookpotten. In de onderkorf is dankzij vier omklapbare steunen ook ruimte voor grotere potten en vaatwerk van groot formaat.

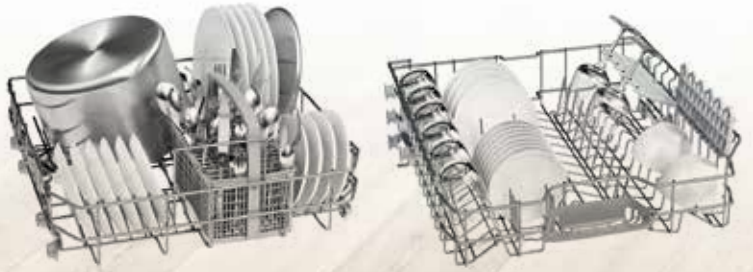

Vario-korven.
Bij de vario-korven zorgen 2 opklapbare en opsplitsbare niveaus in de bovenkorf en 2 omklapbare steunen in de bovenste en onderste korf voor een verreikende flexibiliteit bij het in- en uitladen.

Eigenschappen afhankelijk van het model.



Vario-besteklade Pro
De uittrekbare Vario-besteklade Pro biedt bijzonder veel plaats: er zijn handige uitsparingen voorzien in de lade voor groot keukengerei zoals eiwitkloppers of pollepels. Dankzij de verstelbare zijvlakken krijgt ook klein vaatwerk een eigen veilige plek – zelfs uw espressokopjes. Dankzij de rode aanraakpunten en neerklapknoppen weet u onmiddellijk waar en hoe u de lade flexibel aan het te laten bestek kan aanpassen. Dit derde laadniveau maakt de bestekkorf onderaan overbodig, waardoor de ActiveWater-vaatwasser extra ruim is: met plaats voor 14 standaardcouverts.



Vario-besteklade
Met de uittrekbare Vario-besteklade, het derde laadniveau, worden de ActiveWater-vaatwassers nu nog comfortabeler, de ideale plaats voor bestek en kleiner keukengerei, zoals eiwitkloppers of pollepels. Zo heeft u flexibele mogelijkheden voor het laden van uw vaatwasser en bovendien meer plaats binnenin. De bestekkorf in de onderkorf wordt vervangen door de Vario-besteklade, waardoor er in totaal capaciteit is voor 14 standaardcouverts in de 60 cm-vaatwassers en 10 standaardcouverts in de 45 cm-vaatwassers.



Vario-bestekkorf
De Vario-bestekkorf is flexibel in de onderkorf te plaatsen en biedt extra veel bergplaats voor uw bestek. Standaard bij de ActiveWater-modellen zonder Vario-besteklade.



Langstelige-glazenrek
Met het unieke langstelige-glazenrek* kan u langstelige wijn- en champagneglazen in de Bosch-vaatwassers met VarioFlex-, VarioFlexPlus- of VarioFlexPro-korfsysteem behoedzaam en schitterend afwassen. Het langstelige-glazenrek wordt in de onderkorf geplaatst en biedt plaats aan 4 langstelige glazen. Met de eenvoudige en snelle vergrendeling is een stabiele steun verzekerd; bovendien verzekert het nieuwe vaatwasprogramma Glas 40° een schitterende vaat. Het nieuwe langstelige-glazenrek van Bosch – aanbevolen door glazenfabrikant SCHOTT ZWIESEL.

*Verkrijgbaar als toebehoren



Lost alle vuil op met een druk op de knop.

De vaatwassers van Bosch hebben voor elk probleem het juist programma.

Automatisch programma

Zo worden waterverbruik, -temperatuur en spoeltijd exact aan de bevuilingsgraad van het vaatwerk aangepast. Voor een maximale afwaskracht met een minimaal energieverbruik.

Auto 45 °C - 65 °C
Realiseert volledig automatisch een perfect vaatwasresultaat met een optimaal verbruik.

Standaardprogramma's

Behoedzaam, snel of bijzonder efficiënt – met onze standaardprogramma's heeft u de keuze.

Intensief 70 °C
Een speciaal programma voor sterk bevuilde vaat, in het bijzonder voor potten en pannen. De hoge watertemperatuur zorgt bovendien voor de hoogste hygiëne.

Eco 50 °C
Programma met verlaagd verbruik voor alle afwassituaties met een normaal bevuild vaatwerk.

Silence 50°C
Met dit programma bereikt u een geluidsniveau tot 2 decibel lager dan het Eco programma 50°C. Voor een goede nachtrust.

Zacht 40 °C
Meest behoedzame reiniging van delicate glazen en fijn porselein met versiering.

Snel 45 °C
Licht bevuilde vaat wordt bij 45 °C of 35 °C in 29 minuten optimaal afgewassen.

Glass 40°
Met Glass 40° worden uw glazen behoedzaam afgewassen op lage temperaturen. Bovendien werd de spoeltemperatuur optimaal afgesteld en de droogfase verlengd om een zachte behandeling en goede droogresultaten van de glazen te verkrijgen.

Voorspoelen
Besproeien van het vaatwerk met hoofdzakelijk koud water zonder toevoeging van spoelmiddel.

Programma Kort 60°C.
Voor een snellere cyclus en een perfect schone en droge vaat. In 89 minuten zal uw vaat afgewassen worden op 60°C en perfect gedroogd, dankzij de Zeolith technologie. Ideaal voor de matig vuile vaat, zelfs met een volle lading.

Programma 1u.
Eén uur ... en uw vaat is klaar. Binnen een uur, zal uw vaat worden gewassen op 65°C en gedroogd. Ideaal voor matig vuile vaat, zelfs met een volle lading.

Programma Machine Care.
Om de prestaties en de levensduur van uw machine te optimaliseren verwijdert dit programma, in combinatie met een specifieke detergent, de resten van kalk en vet.



Speciale functies

Bijzonder hygiënisch, uitgesproken snel of echte glansprestaties – onze speciale functies maken het u bijzonder eenvoudig.

Intensieve zone
Extrakrachtige sproeidruk en verhoogde reinigingstemperatuur in de volledige onderste korf. De waterdruk in de bovenkorf komt echter nog overeen met het geselecteerde programma. Sterk bevuilde potten en pannen in de onderste korf en delicaat vaatwerk in de bovenkorf zijn altijd perfect schoon.

VarioSpeedPlus
Met deze speciale functie kan u de afwasduur ook bij volle belading tot 66 % verkorten. En dat met de gewone optimale reiniging en droging. Wanneer het echt snel moet gaan, wanneer bijv. op een feestje de glazen bijna op zijn.

Halve belading
Ideale functie voor een afwascyclus met weinig vaat. Het vaatwerk kan zowel in de bovenste als in de onderste korf geplaatst worden. U bespaart energie, water en tijd.

HygiënePlus
Regelmatig spoelen bij een hogere gemiddelde temperatuur van 70 °C gedurende ongeveer 10 minuten verzekert dat bacteriën effectief geëlimineerd worden. HygienePlus is daardoor ideaal voor de hoogst mogelijke hygiëne-eisen, bijv. voor huishoudens met kleine kinderen of personen die aan een allergie lijden.

Extra droog
Het gebruik van hogere temperaturen in de afwascyclus activeert een langer droogproces. Hierdoor wordt een beter droogresultaat gerealiseerd, wat vooral bij groter kunststof vaatwerk zichtbaar wordt.

Eigenschappen afhankelijk van het model.



Volledig integreerbare vaatwassers



	SBV 88TX36E - Serie 8
	Energy A+++ · -10% · 42 dB · 40 dB Silence Program · Water 7,5L
Algemene info	- **PerfectDry vaatwasser - 60 cm** - **A+++ -10% A**
Programma's en verbruik	- **8 programma's:** Intensief 70 °C, Auto 45-65 °C, Eco 50 °C, Silence 50 °C, Kort 60 °C, Glas 40 °C, Snel 45 °C, Voorspoelen - **5 speciale functies: Home Connect via WLAN (bediening op afstand)**, Intensieve zone, VarioSpeedPlus, HygienePlus, Extradroog - MachineCare programma - Verbruik bij Eco 50°C programma: 0.73 kWu - Waterverbruik bij Eco 50°C programma: 7.5 l
Uitrusting/ Comfort	- **Geluidsniveau: 42 dB (A) re 1 pW** - **Geluidsniveau (extra stil programma) 40 dB(A) re 1 pW** - **Inhoud: 13 bestekken** - Elektronisch regenereersysteem - Doorstroomverwarmer - **Zeolith droogtechnologie** - Waterbesparingsysteem - Doseerassistent - AquaSensor, Beladingssensor - Automatische herkenning van het reinigingsmiddel - Warmtewisselaar - **EcoSilence Drive** - Wisselspoeltechniek - Zelfreinigende zeef met 3-voudig filtersysteem - PiezoTouchControl (zwart) - **EmotionLight** - Bediening bovenaan - Hoge definitie TFT kleurendisplay met symbolen en tekst - Akoestisch signaal bij programma-einde - **TimeLight** - Elektronische starttijduitstel: 1-24 uur - **Vario-besteklade Pro** - **VarioFlexPro-korven met rode TouchPoints** - In de hoogte verstelbare bovenste korf met RackMatic (op 3 hoogtes) - Neerklapbare bordenrekken in bovenste korf (6x) en onderste korf (8x) - Kopjeshouder in de bovenste korf (2x) en onderste korf (2x) - Glazenhouder in de onderste korf - Binnenafwerking: Inox - AquaStop met garantie - Kinderbeveiliging - EasyLock - Glass protection technology - Glazenrek inb.
Toebehoren	- Blz. 222-223
Afmetingen (HxBxD)	- SBV 88TX36E 86.5 x 59.8 x 55 cm - SMV 88TX36E 81.5 x 59.8 x 55 cm
Techn. schema's	- Blz. 284-289
Marktprijs/ Kleur	- SBV 88TX36E - Zwart € 1299,99* - SMV 88TX36E - Zwart € 1249,99*





SBV 45IX03E - Serie 4

Energy A+++ | 44 dB | Water 9,5L

- **PerfectDry vaatwasser - 60 cm**
- **A+++ A**

- **5 programma's:** Intensief 70 °C, Auto 45-65 °C, Eco 50 °C, Kort 60 °C, Glas 40 °C
- **2 speciale functies :** VarioSpeedPlus, Extradroog
- MachineCare programma
- Verbruik bij Eco 50°C programma: 0.82 kWu
- Waterverbruik bij Eco 50°C programma: 9.5 l

- **Geluidsniveau: 44 dB (A) re 1 pW**
- **Inhoud: 13 bestekken**
- Elektronisch regenereersysteem
- Doorstroomverwarmer
- **Zeolith droogtechnologie**
- Doseerassistent
- AquaSensor, Beladingssensor
- Automatische herkenning van het reinigingsmiddel
- Warmtewisselaar
- **EcoSilence Drive**
- Wisselspoeltechniek
- Zelfreinigende zeef met 3-voudig filtersysteem
- Bediening bovenaan
- Resttijdaanduiding in minuten
- Akoestisch signaal bij programma-einde
- **InfoLight**
- Elektronische starttijduitstel: 1-24 uur
- **VarioFlex korven**
- In de hoogte verstelbare bovenste korf met RackMatic (op 3 hoogtes)
- Neerklapbare bordenrekken in bovenste korf (2x) en onderste korf (4x)
- Bestekrek in de bovenste korf
- Vario bestekkorf in de onderste korf
- Kopjeshouder in de bovenste korf (2x)
- Binnenafwerking: Inox
- AquaStop met garantie
- EasyLock
- Glass protection technology

- Blz. 222-223

- SBV 45IX03E	86.5 x 59.8 x 55 cm
- SMV 45IX03E	81.5 x 59.8 x 55 cm

- Blz. 284-289

- SBV 45IX03E - Inox	€ 1049,99*
- SMV 45IX03E - Inox	€ 999,99*

SBV 68MD02E - Serie 6

Energy A++ | 42 dB | 39 dB Silence Program | Water 9,5L

- **SuperSilence vaatwasser met OpenAssist - 60 cm**
- **A++ A**

- **8 programma's:** Intensief 70 °C, Auto 45-65 °C, Eco 50 °C, Silence 50 °C, Glas 40 °C, 1u 65 °C, Snel 45 °C, Voorspoelen
- **4 speciale functies :** Intensieve zone, VarioSpeedPlus, HygienePlus, Extradroog
- MachineCare programma
- Verbruik bij Eco 50°C programma: 0.93 kWu
- Waterverbruik bij Eco 50°C programma: 9.5 l

- **Geluidsniveau: 42 dB (A) re 1 pW**
- **Geluidsniveau (extra stil programma) 39 dB(A) re 1 pW**
- **Inhoud: 14 bestekken**
- Elektronisch regenereersysteem
- Doorstroomverwarmer
- Doseerassistent
- EcoDrying: automatische opening van de deur na de Eco cyclus
- AquaSensor, Beladingssensor
- Automatische herkenning van het reinigingsmiddel
- Warmtewisselaar
- **EcoSilence Drive**
- Wisselspoeltechniek
- Zelfreinigende zeef met 3-voudig filtersysteem
- **OpenAssist**
- PiezoTouchControl (metaal)
- Bediening bovenaan
- Resttijdaanduiding in minuten
- Akoestisch signaal bij programma-einde
- **TimeLight**
- Elektronische starttijduitstel: 1-24 uur
- **Vario-besteklade - 3de niveau**
- **VarioFlex korven**
- In de hoogte verstelbare bovenste korf met RackMatic (op 3 hoogtes)
- Neerklapbare bordenrekken in bovenste korf (2x) en onderste korf (4x)
- Kopjeshouder in de bovenste korf (2x) en onderste korf (2x)
- Binnenafwerking: Inox
- AquaStop met garantie
- Glass protection technology

- Blz. 222-223

- SBV 68MD02E	86.5 x 59.8 x 55 cm
- SMV 68MD02E	81.5 x 59.8 x 55 cm

- Blz. 284-289

- SBV 68MD02E - Inox	€ 1099,99*
- SMV 68MD02E - Inox	€ 1049,99*

* Vrijblijvend aanbevolen marktprijs - BTW en Recupelbijdrage € 1 inbegrepen.





	SBE 46MX03E - Serie 4	SBV 46MX03E - Serie 4
	Energy A++ · 44 dB · Water 9,5L	Energy A++ · 44 dB · Water 9,5L
Algemene info	- **SuperSilence vaatwasser met VarioScharnieren - 60 cm** - **A++ A**	- **SuperSilence vaatwasser - 60 cm** - **A++ A**
Programma's en verbruik	- **6 programma's:** Intensief 70 °C, Auto 45-65 °C, Eco 50 °C, Glas 40 °C, 1u 65 °C, Voorspoelen - **3 speciale functies:** VarioSpeedPlus, HygienePlus, Extradroog - MachineCare programma - Verbruik bij Eco 50°C programma: 0.93 kWu - Waterverbruik bij Eco 50°C programma: 9.5 l	- **6 programma's:** Intensief 70 °C, Auto 45-65 °C, Eco 50 °C, Glas 40 °C, 1u 65 °C, Voorspoelen - **3 speciale functies:** VarioSpeedPlus, HygienePlus, Extradroog - MachineCare programma - Verbruik bij Eco 50°C programma: 0.93 kWu - Waterverbruik bij Eco 50°C programma: 9.5 l
Uitrusting/ Comfort	- **Geluidsniveau: 44 dB (A) re 1 pW** - **Inhoud: 14 bestekken** - Elektronisch regenereersysteem - Doorstroomverwarmer - Doseerassistent - AquaSensor, Beladingssensor - Automatische herkenning van het reinigingsmiddel - Warmtewisselaar - **EcoSilence Drive** - Wisselspoeltechniek - Zelfreinigende zeef met 3-voudig filtersysteem - Bediening bovenaan - Resttijdaanduiding in minuten - Akoestisch signaal bij programma-einde - **InfoLight** - Elektronische starttijduitstel: 1-24 uur - **Vario-besteklade - 3de niveau** - **VarioFlex korven** - In de hoogte verstelbare bovenste korf met RackMatic (op 3 hoogtes) - Neerklapbare bordenrekken in bovenste korf (2x) en onderste korf (4x) - Kopjeshouder in de bovenste korf (2x) en onderste korf (2x) - Binnenafwerking: Inox - AquaStop met garantie - EasyLock - Glass protection technology	- **Geluidsniveau: 44 dB (A) re 1 pW** - **Inhoud: 14 bestekken** - Elektronisch regenereersysteem - Doorstroomverwarmer - Doseerassistent - AquaSensor, Beladingssensor - Automatische herkenning van het reinigingsmiddel - Warmtewisselaar - **EcoSilence Drive** - Wisselspoeltechniek - Zelfreinigende zeef met 3-voudig filtersysteem - Bediening bovenaan - Resttijdaanduiding in minuten - Akoestisch signaal bij programma-einde - **InfoLight** - Elektronische starttijduitstel: 1-24 uur - **Vario-besteklade - 3de niveau** - **VarioFlex korven** - In de hoogte verstelbare bovenste korf met RackMatic (op 3 hoogtes) - Neerklapbare bordenrekken in bovenste korf (2x) en onderste korf (4x) - Kopjeshouder in de bovenste korf (2x) en onderste korf (2x) - Binnenafwerking: Inox - AquaStop met garantie - EasyLock - Glass protection technology
Toebehoren	- Blz. 222-223	- Blz. 222-223
Afmetingen (HxBxD)	- SBE 46MX03 E 86.5 x 59.8 x 55 cm - SME 46MX03 E 81.5 x 59.8 x 55 cm	- SBV 46MX03E 86.5 x 59.8 x 55 cm - SMV 46MX03E 81.5 x 59.8 x 55 cm
Techn. schema's	- Blz. 284-289	- Blz. 284-289
Marktprijs/ Kleur	- SBE 46MX03E - Inox € 1049,99* - SME 46MX03E - Inox € 999,99*	- SBV 46MX03E - Inox € 999,99* - SMV 46MX03E - Inox € 949,99*





SBV 46IX03E - Serie 4	SMV 46CX03E - Serie 4
Energy A++ · 44 dB · Water 9,5L	Energy A++ · 46 dB · 43 dB Silence Program · Water 9,5L
- **SuperSilence vaatwasser - 60 cm** - **A++ A**	- **SilencePlus vaatwasser - 60 cm** - **A++ A**
- **6 programma's:** Intensief 70 °C, Auto 45-65 °C, Eco 50 °C, Glas 40 °C, 1u 65 °C, Voorspoelen - **3 speciale functies:** VarioSpeedPlus, HygienePlus, Extradroog - MachineCare programma - Verbruik bij Eco 50°C programma: 0.92 kWu - Waterverbruik bij Eco 50°C programma: 9.5 l	- **6 programma's:** Intensief 70 °C, Auto 45-65 °C, Eco 50 °C, Silence 50 °C, Glas 40 °C, 1u 65 °C - **3 speciale functies:** Intensieve zone, HygienePlus, Extradroog - MachineCare programma - Verbruik bij Eco 50°C programma: 0.92 kWu - Waterverbruik bij Eco 50°C programma: 9.5 l
- **Geluidsniveau: 44 dB (A) re 1 pW** - **Inhoud: 13 bestekken** - Elektronisch regenereersysteem - Doorstroomverwarmer - Doseerassistent - AquaSensor, Beladingssensor - Automatische herkenning van het reinigingsmiddel - Warmtewisselaar - **EcoSilence Drive** - Wisselspoeltechniek - Zelfreinigende zeef met 3-voudig filtersysteem - Bediening bovenaan - Resttijdaanduiding in minuten - Akoestisch signaal bij programma-einde - **InfoLight** - Elektronische starttijduitstel: 1-24 uur - **VarioFlex korven** - In de hoogte verstelbare bovenste korf met RackMatic (op 3 hoogtes) - Neerklapbare bordenrekken in bovenste korf (2x) en onderste korf (4x) - Bestekrek in de bovenste korf - Vario bestekkorf in de onderste korf - Binnenafwerking: Inox - AquaStop met garantie - EasyLock - Glass protection technology	- **Geluidsniveau: 46 dB (A) re 1 pW** - **Geluidsniveau (extra stil programma) 43 dB(A) re 1 pW** - **Inhoud: 13 bestekken** - Elektronisch regenereersysteem - Doorstroomverwarmer - Doseerassistent - AquaSensor, Beladingssensor - Automatische herkenning van het reinigingsmiddel - Warmtewisselaar - **EcoSilence Drive** - Wisselspoeltechniek - Zelfreinigende zeef met 3-voudig filtersysteem - Bediening bovenaan - Resttijdaanduiding in minuten - Akoestisch signaal bij programma-einde - **InfoLight** - Elektronische starttijduitstel: 1-24 uur - **Vario-korven** - In de hoogte verstelbare bovenste korf - Neerklapbare bordenrekken in onderste korf (2x) - Bestekrek in de bovenste korf - Bestekkorf in de onderste korf - Kopjeshouder in de bovenste korf (2x) - Binnenafwerking: Inox - AquaStop met garantie - Kinderbeveiliging - EasyLock - Glass protection technology
- Blz. 222-223	- Blz. 222-223
- SBV 46IX03E 86.5 x 59.8 x 55 cm - SMV 46IX03E 81.5 x 59.8 x 55 cm	- SMV 46CX03E 81.5 x 59.8 x 55 cm
- Blz. 284-289	- Blz. 284-289
- SBV 46IX03E - Inox € 949,99* - SMV 46IX03E - Inox € 899,99*	- SMV 46CX03E - Inox € 799,99*

* Vrijblijvend aanbevolen marktprijs - BTW en Recupelbijdrage € 1 inbegrepen.





	SMV 45AX00E - Serie 4	SMV 68TX00E - Serie 6
	Energy A++ · 48 dB · Water 9,5L	Energy A+ · 39 dB · 37 dB Silence Program · Water 9,5L
Algemene info	- **SilencePlus vaatwasser - 60 cm** - **A++ A**	- **SuperSilence Plus vaatwasser - 60 cm** - **A+ A**
Programma's en verbruik	- **5 programma's :** Intensief 70 °C, Auto 45-65 °C, Eco 50 °C, Glas 40 °C, 1u 65 °C - **2 speciale functies :** VarioSpeedPlus, Extradroog - MachineCare programma - Verbruik bij Eco 50°C programma: 0.9 kWu - Waterverbruik bij Eco 50°C programma: 9.5 l	- **8 programma's:** Intensief 70 °C, Auto 45-65 °C, Eco 50 °C, Silence 50 °C, Glas 40 °C, 1u 65 °C, Snel 45 °C, Voorspoelen - **4 speciale functies :** Intensieve zone, VarioSpeedPlus, HygienePlus, Extradroog - MachineCare programma - Verbruik bij Eco 50°C programma: 1.05 kWu - Waterverbruik bij Eco 50°C programma: 9.5 l
Uitrusting/ Comfort	- **Geluidsniveau: 48 dB (A) re 1 pW** - **Inhoud: 12 bestekken** - Elektronisch regenereersysteem - Doorstroomverwarmer - Doseerassistent - AquaSensor, Beladingssensor - Automatische herkenning van het reinigingsmiddel - Warmtewisselaar - **EcoSilence Drive** - Wisselspoeltechniek - Zelfreinigende zeef met 3-voudig filtersysteem - Bediening bovenaan - Resttijdaanduiding in minuten - Akoestisch signaal bij programma-einde - **InfoLight** - Elektronische starttijduitstel: 1-24 uur - **Vario-korven** - In de hoogte verstelbare bovenste korf met RackMatic (op 3 hoogtes) - Neerklapbare bordenrekken in onderste korf (2x) - Bestekkorf in de onderste korf - Kopjeshouder in de bovenste korf (2x) - Binnenafwerking: Inox / Polinox - AquaStop met garantie - EasyLock - Glass protection technology	- **Geluidsniveau: 39 dB (A) re 1 pW** - **Geluidsniveau (extra stil programma) 37 dB(A) re 1 pW** - **Inhoud: 14 bestekken** - Elektronisch regenereersysteem - Doorstroomverwarmer - Doseerassistent - EcoDrying: automatische opening van de deur na de Eco cyclus - AquaSensor, Beladingssensor - Automatische herkenning van het reinigingsmiddel - Warmtewisselaar - **EcoSilence Drive** - Wisselspoeltechniek - Zelfreinigende zeef met 3-voudig filtersysteem - **EmotionLight** - Bediening bovenaan - PiezoTouchControl (metaal) - Resttijdaanduiding in minuten - Akoestisch signaal bij programma-einde - **TimeLight** - Elektronische starttijduitstel: 1-24 uur - **Vario-besteklade Pro** - **VarioFlexPro-korven met rode TouchPoints** - In de hoogte verstelbare bovenste korf met RackMatic (op 3 hoogtes) - Neerklapbare bordenrekken in bovenste korf (6x) en onderste korf (8x) - Kopjeshouder in de bovenste korf (2x) en onderste korf (2x) - Glazenhouder in de onderste korf - Binnenafwerking: Inox - AquaStop met garantie - EasyLock - Glass protection technology
Toebehoren	- Blz. 222-223	- Blz. 222-223
Afmetingen (HxBxD)	- SMV 45AX00E 81.5 x 59.8 x 55 cm	- SMV 68TX00E 81.5 x 59.8 x 55 cm
Techn. schema's	- Blz. 284-289	- Blz. 284-289
Marktprijs/ Kleur	- SMV 45AX00E - Inox € 749,99*	- SMV 68TX00E - Inox € 1049,99*



SMV 25AX00E - Serie 2



- **SilencePlus vaatwasser - 60 cm**
- **A+ A**

- **5 programma's:** Intensief 70 °C, Auto 45-65 °C, Eco 50 °C, 1h 65 °C, Voorspoelen
- **1 speciale functie:** VarioSpeed
- Verbruik bij Eco 50°C programma: 1.02 kWu
- Waterverbruik bij Eco 50°C programma: 12 l

- **Geluidsniveau: 48 dB (A) re 1 pW**
- **Inhoud: 12 bestekken**
- Elektronisch regenereersysteem
- Doorstroomverwarmer
- Doseerassistent
- AquaSensor, Beladingssensor
- Automatische herkenning van het reinigingsmiddel
- **EcoSilence Drive**
- Wisselspoeltechniek
- Zelfreinigende zeef met 3-voudig filtersysteem
- Bediening bovenaan
- Aanduiding programmaverloop via LED
- Akoestisch signaal bij programma-einde
- **InfoLight**
- Elektronische starttijduitstel: 3, 6, 9 uur
- **Vario-korven**
- In de hoogte verstelbare bovenste korf
- Neerklapbare bordenrekken in onderste korf (2x)
- Bestekkorf in de onderste korf
- Kopjeshouder in de bovenste korf (2x)
- Binnenafwerking: Inox / Polinox
- AquaStop met garantie
- EasyLock
- Glass protection technology

- Blz. 222-223

- SMV 25AX00E	81.5 x 59.8 x 55 cm

- Blz. 284-289

- SMV 25AX00E - Zwart	€ 699,99*

Beschikbaar vanaf 01/04/2017



* Vrijblijvend aanbevolen marktprijs - BTW en Recupelbijdrage € 1 inbegrepen.



Integreerbare vaatwassers





	SMI 88TS36 E - Serie 8	SMI 45IS04E - Serie 4
	Energy A+++ -10% 42 dB 40 dB Silence Program Water 7,5L	Energy A+++ 44 dB Water 9,5L
Algemene info	- **PerfectDry vaatwasser - 60 cm** - **A+++ -10% A**	- **PerfectDry vaatwasser - 60 cm** - **A+++ A**
Programma's en verbruik	- **8 programma's:** Intensief 70 °C, Auto 45-65 °C, Eco 50 °C, Silence 50 °C, Kort 60 °C, Glas 40 °C, Snel 45 °C, Voorspoelen - **5 speciale functies: Home Connect via WLAN (bediening op afstand)**, Intensieve zone, VarioSpeedPlus, HygienePlus, Extradroog - MachineCare programma - Verbruik bij Eco 50°C programma: 0.73 kWu - Waterverbruik bij Eco 50°C programma: 7.5 l	- **5 programma's:** Intensief 70 °C, Auto 45-65 °C, Eco 50 °C, Glas 40 °C, Voorspoelen - **3 speciale functies:** VarioSpeedPlus, Halve belading, HygienePlus - MachineCare programma - Verbruik bij Eco 50°C programma: 0.82 kWu - Waterverbruik bij Eco 50°C programma: 9.5 l
Uitrusting/ Comfort	- **Geluidsniveau: 42 dB (A) re 1 pW** - **Geluidsniveau (extra stil programma) 40 dB(A) re 1 pW** - **Inhoud: 13 bestekken** - Elektronisch regenereersysteem - Doorstroomverwarmer - **Zeolith droogtechnologie** - Waterbesparingsysteem - Doseerassistent - AquaSensor, Beladingssensor - Automatische herkenning van het reinigingsmiddel - Warmtewisselaar - **EcoSilence Drive** - Wisselspoeltechniek - Zelfreinigende zeef met 3-voudig filtersysteem - PiezoTouchControl (zwart) - **EmotionLight** - Bediening bovenaan - Hoge definitie TFT kleurendisplay met symbolen en tekst - Akoestisch signaal bij programma-einde - Elektronische starttijduitstel: 1-24 uur - **Vario-besteklade Pro** - **VarioFlexPro-korven met rode TouchPoints** - In de hoogte verstelbare bovenste korf met RackMatic (op 3 hoogtes) - Neerklapbare bordenrekken in bovenste korf (6x) en onderste korf (8x) - Kopjeshouder in de bovenste korf (2x) en onderste korf (2x) - Glazenhouder in de onderste korf - Binnenafwerking: Inox - AquaStop met garantie - Kinderbeveiliging - EasyLock - Glass protection technology - Glazenrek inb.	- **Geluidsniveau: 44 dB (A) re 1 pW** - **Inhoud: 13 bestekken** - Elektronisch regenereersysteem - Doorstroomverwarmer - **Zeolith droogtechnologie** - Doseerassistent - AquaSensor, Beladingssensor - Automatische herkenning van het reinigingsmiddel - Warmtewisselaar - **EcoSilence Drive** - Wisselspoeltechniek - Zelfreinigende zeef met 3-voudig filtersysteem - Resttijdaanduiding in minuten - Elektronische starttijduitstel: 1-24 uur - Besteklade achteraf inbouwbaar - **VarioFlex-korven** - In de hoogte verstelbare bovenste korf met RackMatic (op 3 hoogtes) - Neerklapbare bordenrekken in bovenste korf (2x) en onderste korf (4x) - Bestekrek in de bovenste korf - Vario bestekkorf in de onderste korf - Binnenafwerking: Inox - AquaStop met garantie - Elektronische sleutelfunctie - EasyLock - Glass protection technology
Toebehoren	- Blz. 222-223	- Blz. 222-223
Afmetingen (HxBxD)	- SMI 88TS36 E 81.5 x 59.8 x 57.3 cm	- SMI 45IS04E 81.5 x 59.8 x 57.3 cm
Techn. schema's	- Blz. 284-289	- Blz. 284-289
Marktprijs/ Kleur	- SMI 88TS36 E - Inox € 1249,99*	- SMI 45IS04E - Inox € 999,99*

* Vrijblijvend aanbevolen marktprijs - BTW en Recupelbijdrage € 1 inbegrepen.





	SBI 46MS03E - Serie 4	SMI 46IS03E - Serie 4
	Energy A++ · 44 dB · Water 9,5L	Energy A++ · 44 dB · Water 9,5L
Algemene info	- **SuperSilence vaatwasser - 60 cm** - **A++ A**	- **SuperSilence vaatwasser - 60 cm** - **A++ A**
Programma's en verbruik	- **6 programma's:** Intensief 70 °C, Auto 45-65 °C, Eco 50 °C, Glas 40 °C, 1u 65 °C, Voorspoelen - **3 speciale functies:** VarioSpeedPlus, HygienePlus, Extradroog - MachineCare programma - Verbruik bij Eco 50°C programma: 0.93 kWu - Waterverbruik bij Eco 50°C programma: 9.5 l	- **6 programma's:** Intensief 70 °C, Auto 45-65 °C, Eco 50 °C, Glas 40 °C, 1u 65 °C, Voorspoelen - **3 speciale functies:** VarioSpeedPlus, HygienePlus, Extradroog - MachineCare programma - Verbruik bij Eco 50°C programma: 0.92 kWu - Waterverbruik bij Eco 50°C programma: 9.5 l
Uitrusting/ Comfort	- **Geluidsniveau: 44 dB (A) re 1 pW** - **Inhoud: 14 bestekken** - Elektronisch regenereersysteem - Doorstroomverwarmer - Doseerassistent - AquaSensor, Beladingssensor - Automatische herkenning van het reinigingsmiddel - Warmtewisselaar - **EcoSilence Drive** - Wisselspoeltechniek - Zelfreinigende zeef met 3-voudig filtersysteem - Resttijdaanduiding in minuten - Elektronische starttijduitstel: 1-24 uur - **Vario-besteklade - 3de niveau** - **VarioFlex-korven** - In de hoogte verstelbare bovenste korf met RackMatic (op 3 hoogtes) - Neerklapbare bordenrekken in bovenste korf (2x) en onderste korf (4x) - Kopjeshouder in de bovenste korf (2x) en onderste korf (2x) - Binnenafwerking: Inox - AquaStop met garantie - Elektronische sleutelfunctie - EasyLock - Glass protection technology	- **Geluidsniveau: 44 dB (A) re 1 pW** - **Inhoud: 13 bestekken** - Elektronisch regenereersysteem - Doorstroomverwarmer - Doseerassistent - AquaSensor, Beladingssensor - Automatische herkenning van het reinigingsmiddel - Warmtewisselaar - **EcoSilence Drive** - Wisselspoeltechniek - Zelfreinigende zeef met 3-voudig filtersysteem - Resttijdaanduiding in minuten - Elektronische starttijduitstel: 1-24 uur - **VarioFlex-korven** - In de hoogte verstelbare bovenste korf met RackMatic (op 3 hoogtes) - Neerklapbare bordenrekken in bovenste korf (2x) en onderste korf (4x) - Bestekrek in de bovenste korf - Vario bestekkorf in de onderste korf - Binnenafwerking: Inox - AquaStop met garantie - Elektronische sleutelfunctie - EasyLock - Glass protection technology
Toebehoren	- Blz. 222-223	- Blz. 222-223
Afmetingen (HxBxD)	- SBI 46MS03E 86.5 x 59.8 x 57.3 cm - SMI 46MS03E 81.5 x 59.8 x 57.3 cm	- SMI 63N25 EU 81.5 x 59.8 x 57.3 cm
Techn. schema's	- Blz. 284-289	- Blz. 284-289
Marktprijs/ Kleur	- SBI 46MS03E - Inox € 999,99* - SMI 46MS03E - Inox € 949,99*	- SMI 46IS03E - Inox € 899,99*



SMI 46AS01E - Serie 4



- **ActiveWater - 60 cm**
- **A+ A**

- **6 programma's:** Intensief 70°C, Auto 45-65°C, Eco 50°C, Silence 50°C, Glas 40°C, 1u 65°C
- **3 speciale functies:** VarioSpeed, HygienePlus, Extra droog
- MachineCare programma
- Verbruik bij Eco 50°C programma: 1.02 kWu
- Waterverbruik bij Eco 50°C programma: 9,5 l

- **Geluidsniveau: 46 dB(A) re 1 pW**
- **Geluidsniveau (extra stil programma) 44 dB(A) re 1 pW**
- **Inhoud: 12 bestekken**
- Elektronisch regenereersysteem
- Doorstroomverwarmer
- Doseerassistent
- AquaSensor, Beladingssensor
- Automatische herkenning van het reinigingsmiddel
- **EcoSilence Drive**
- Wisselspoeltechniek
- Zelfreinigende zeef met 3-voudig filtersysteem
- Resttijdaanduiding in minuten
- Elektronische starttijduitstel: 1-24 uur
- Vario-korven
- In de hoogte verstelbare bovenste korf
- Neerklapbare bordenrekken in onderste korf (2x)
- Bestekrek in de bovenste korf
- Bestekkorf in de onderste korf
- Kopjeshouder in de bovenste korf (2x)
- Binnenafwerking: Inox / Polinox kuip
- AquaStop met garantie
- Elektronische sleutelfunctie
- EasyLock
- Glass protection technology

- Blz. 222-223

- SMI 46AS01E	81.5 x 59.8 x 57.3 cm
- SMI 46AB01E	81.5 x 59.8 x 57.3 cm
- SMI 46AW01E	81.5 x 59.8 x 57.3 cm

- Blz. 284-289

- SMI 46AS01E - Inox	€ 749,99*
- SMI 46AB01E - Zwart	€ 699,99*
- SMI 46AW01E - Wit	€ 699,99*

Beschikbaar vanaf 01/05/2017

* Vrijblijvend aanbevolen marktprijs - BTW en Recupelbijdrage € 1 inbegrepen.

Klein, maar sterk. Zes leuke ideetjes voor een slimme vaatwas.

Intelligente oplossingen hoeven niet groot te zijn: de compacte en modulaire vaatwassers ActiveWater van Bosch besparen plaats én energie. Ze worden op een comfortabele hoogte ingebouwd, zodat u niet hoeft te bukken en ze begeesteren met hun innovatieve technologie en topprestaties.



Minder energie
De compacte en modulaire vaatwassers ActiveWater van Bosch bezuinigen op stroom en zijn efficiënter dan andere vergelijkbare vaatwassers op de markt.

Minder water
Dankzij de innovatieve Bosch ActiveWater-technologie, behoren deze vaatwassers tot de zuinigste ooit. En doordat elke druppel water optimaal wordt gebruikt, dragen ze daadwerkelijk bij tot de bescherming van ons leefmilieu.

Minder plaats
Met hoogtes van slechts 45 of 60 cm passen de compacte en modulaire vaatwassers in nagenoeg elke keuken. En met hun capaciteit van zes of acht bestekken bieden ze ruimte te over voor al uw vuile vaat. De oplossing bij uitstek voor singles, op kantoor, in kleine keukens, in kitchenettes of kwalitatief hoogstaande designkeukens.

Echt modulair
Bosch gaf inbouwkeukens een nieuwe dimensie. De optimale afmetingen maken keukenconcepten op maat en een creatief keukendesign mogelijk. En dankzij het stijlvolle inox design wordt de vaatwasser perfect in de keuken geïntegreerd.

Betere ergonomie
Dat vervelende bukken en een slecht zicht op het interieur behoren voorgoed tot het verleden. De modulaire vaatwasser ActiveWater kan immers op de perfecte comforthoogte worden ingebouwd – zodat het toestel makkelijk gevuld en leeggemaakt kan worden, zonder te bukken.

Betere prestaties
Ondanks het feit dat de ActiveWater vaatwassers zuinig met water en stroom omgaan, geven ze een schitterschoon afwasresultaat. En die topprestaties worden garant gesteld door de vele programma's en speciale functies.

Compacte Modular vaatwassers





	SCE 64M65 EU - Serie 6	SKE 52M65 EU - Serie 6
	Energy A+ · 45 dB · Water 9L	Energy A+ · 47 dB · Water 8L
Algemene info	**- ActiveWater - Compact** **- A+A**	**- ActiveWater - Compact** **- A+A**
Programma's en verbruik	- **6 programma's:** Intensief 70°C, Auto 45-65°C, Eco 50°C, Zacht 40°C, Snel 45°C, Voorspoelen - **4 speciale functies:** VarioSpeedPlus, Extra droog, HygienePlus, Intensieve zone - Verbruik bij Eco 50°C programma: 0.72 kWu - Waterverbruik bij Eco 50°C programma: 9 l	- **5 Programma's:** Intensief 70 °C, Auto 45-65 °C, Eco 50 °C, Zacht 40 °C, Snel 45 °C - **2 speciale functies:** VarioSpeedPlus, HygienePlus - Verbruik bij Eco 50°C programma: 0.61 kWu - Waterverbruik bij Eco 50°C programma: 8 l
Uitrusting/ Comfort	- **Geluidsniveau: 45 dB(A) re 1 pW** - **Inhoud: 8 bestekken** - Elektronisch regenereersysteem - Doorstroomverwarmer - AquaSensor, beladingssensor - Automatische herkenning van het reinigingsmiddel - Warmtewisselaar - Wisselspoeltechniek - Zelfreinigende filter - S-vormige sproeiarmen voor extra reinigingskracht - Resttijdaanduiding in minuten - Elektronische starttijduitstel: 1-24 uur - Elektronische bijvulaanduiding voor zout- en spoelmiddeltekort - **Flexibel korvensysteem: 2 korven, neerklapbare bordenrekken in de onderste korf, Vario-bestekkorf, kopjeshouders in onderste korf** - Binnenafwerking: Inox / Polinox kuip - AquaStop met garantie - Kinderbeveiliging - Elektronische sleutelfunctie - EasyLock	- **Geluidsniveau: 47 dB(A) re 1 pW** - **Inhoud: 6 bestekken** - Elektronisch regenereersysteem - Doorstroomverwarmer - AquaSensor, beladingssensor - Automatische herkenning van het reinigingsmiddel - Warmtewisselaar - Zelfreinigende filter - S-vormige sproeiarm voor extra reinigingskracht - Resttijdaanduiding in minuten - Elektronische starttijduitstel: 1-24 uur - Elektronische bijvulaanduiding voor zout en spoelmiddel - **Flexibel korfsysteem: neerklapbare bordenrekken, Vario-bestekkorf, kopjeshouders** - Binnenafwerking: Inox / Polinox kuip - AquaStop met garantie - Elektronische sleutelfunctie - EasyLock
Toebehoren	- Toebehoren inb.: AquaStop-verlenging, inox bevestigingsset - Blz. 222-223	- Toebehoren inb.: AquaStop-verlenging, inox bevestigingsset - Blz. 222-223
Afmetingen (HxBxD)	- 59,5 x 59,5 x 50,0 cm - Hoogte van het bedieningspaneel: 115 mm	- 45,4 x 59,5 x 50,0 cm - Hoogte van het bedieningspaneel: 96 mm
Techn. schema's	- Blz. 284-289	- Blz. 284-289
Marktprijs/ Kleur	- SCE 64M65 EU - Full Inox € 1049,99*	- SKE 52M65 EU - Full Inox € 949,99*

* Vrijblijvend aanbevolen marktprijs - BTW en Recupelbijdrage € 1 inbegrepen.

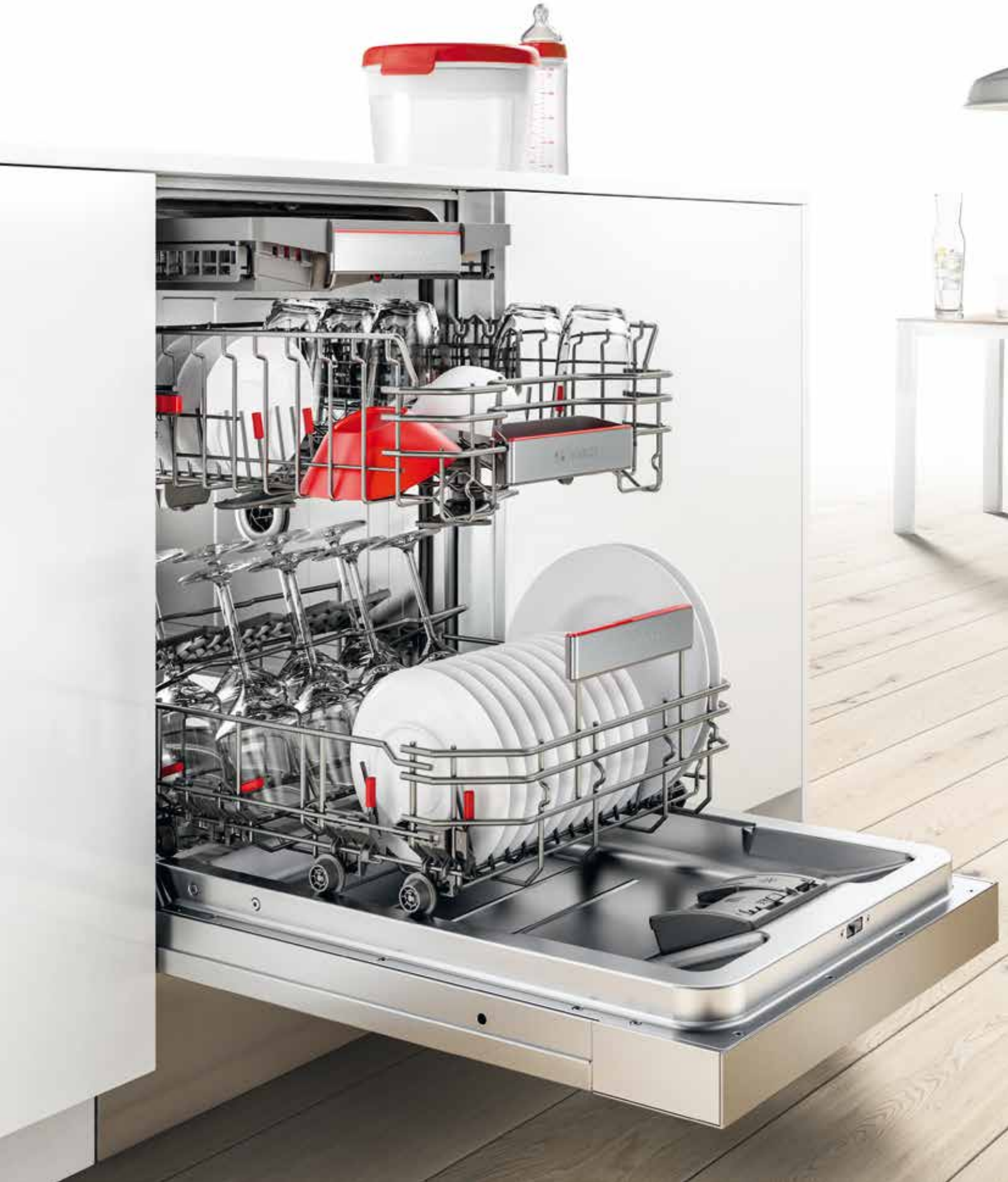

Wast veel, verbruikt weinig.

De Bosch ActiveWater 45 vaatwasser.



A++
Een laag energieverbruik met de hoogste prestaties. Een schonere vaat en toch lagere energiekosten.

Milieuvriendelijk waterbeheer
Het milieuvriendelijke waterbeheer met een intelligent watergebruik realiseert een minimaal verbruik per afwascyclus: slechts 9,5 liter bij gebruik van het standaardprogramma en uiteraard met optimale en hygiënische afwasresultaten.

EcoSilence Drive™
Nog nooit werd de vaat zo stil gedaan. In tegenstelling tot conventionele motoren werkt de EcoSilence Drive™ zonder koolborstels. Hierdoor is hij niet alleen zeer stil, maar ook uiterst energie-efficiënt, snel en duurzaam.

VarioFlexPro-korfsysteem
Flexibiliteit en comfort voor max. 9 standaard-couverts. Bij toestellen met Vario-besteklade zelfs voor 10 standaardcouverts.

DuoPower™
Een dubbele sproeiarm in de bovenkorf zorgt voor een optimale waterverdeling in alle hoeken van de vaatwasser en verzekert zo een perfect afwasresultaat.

TimeLight
TimeLight projecteert op uw keukenvloer het programmaverloop en de resttijd voor de vaat gedaan is en de vaatwasser uitgeladen kan worden. De projectie werkt op alle mogelijke ondergronden, wat ook de kleur en het materiaal van de vloer is.

Volledig integreerbare, integreerbare vaatwassers 45 cm





	SPV 69T90 EU - Serie 6	SPV40E80 EU - Serie 4
	Energy A++ 44 dB Water 9,5L	Energy A+ 48 dB Water 9,5L
Algemene info	**- ActiveWater - Volledig integreerbaar - 45 cm** **- A++A**	**- ActiveWater - Volledig integreerbaar - 45 cm** **- A+A**
Programma's en verbruik	- **6 Programma's:** Auto 35-45°C, Auto 45-65 °C, Auto 65-75°C Eco 50 °C, Snel 45 °C, Voorspoelen - **4 speciale functies:** VarioSpeedPlus, Halve belading, intensieve zone, HygienePlus - Verbruik bij Eco 50°C programma: 0.75 kWu - Waterverbruik bij Eco 50°C programma: 9,5 l	- **4 programma's:** Intensief 70°C, Normaal 65°C, Eco 50°C, Snel 45°C - **Speciale functie:** VarioSpeed - Verbruik bij Eco 50°C programma: 0.78 kWu - Waterverbruik bij Eco 50°C programma: 9,5 l
Uitrusting/ Comfort	- **Geluidsniveau: 44 dB(A) re 1 pW** - **Inhoud: 10 bestekken** - Elektronisch regenereersysteem - Doorstroomverwarmer - Doseerassistent - EcoDrying: automatische opening van de deur na de Eco cyclus - Warmtewisselaar - EcoSilence Drive **- DuoPower** - Wisselspoeltechniek - Zelfreinigende zeef met 3-voudig filtersysteem - EmotionLight - Bediening bovenaan - Resttijdaanduiding in minuten - Akoestisch signaal bij programma-einde - **TimeLight** - Elektronische starttijduitstel: 1-24 uur **- VarioFlexPro-korven met rode TouchPoints** **- Vario-besteklade Pro** - In de hoogte verstelbare bovenste korf met RackMatic (op 3 hoogtes) - Neerklapbare bordenrekken in bovenste korf (3x) en in onderste korf (4x) - Kopjeshouder in de bovenste en onderste korf - Binnenafwerking: Inox - AquaStop met garantie - EasyLock	- **Geluidsniveau: 48 dB(A) re 1 pW** - **Inhoud: 9 bestekken** - Elektronisch regenereersysteem - Doorstroomverwarmer - Doseerassistent - Warmtewisselaar - EcoSilence Drive **- DuoPower** - Wisselspoeltechniek - Zelfreinigende zeef met 3-voudig filtersysteem - Bediening bovenaan - Akoestisch signaal bij programma-einde - InfoLight - Elektronische starttijduitstel: 3, 6, 9 uur - **Vario-korven** - In de hoogte verstelbare bovenste korf - Neerklapbare bordenrekken in onderste korf (2x) - Bestekrek in de bovenste korf - Vario bestekkorf in de onderste korf - Kopjeshouder in bovenste korf (2x) - Binnenafwerking: Inox - AquaStop met garantie - EasyLock
Toebehoren	- Blz. 222-223	- Blz. 222-223
Afmetingen (HxBxD)	- SPV 69T90 EU 81,5 x 44,8 x 55 cm	- SPV 40E80 EU 81,5 x 44,8 x 55 cm
Techn. schema's	- Blz. 284-289	- Blz. 284-289
Marktprijs/ Kleur	- SPV 69T90 EU - Inox € 949,99*	-SPV 40E80 EU - Zwart € 799,99*





	SPI 69T75 EU - Serie 6	SPI 50E95 EU - Serie 4
	Energy A++ / 44 dB / Water 9,5L	Energy A+ / 46 dB / Water 9,5L
Algemene info	**- ActiveWater - integreerbaar - 45 cm** **- A++A**	**- ActiveWater - integreerbaar - 45 cm** **- A+A**
Programma's en verbruik	- **6 Programma's :** Auto 35-45°C, Auto 45-65 °C, Auto 65-75 °C, Eco 50 °C, Snel 45 °C, Voorspoelen - **4 speciale functies:** Intensieve zone, VarioSpeedPlus, Halve belading, HygienePlus - Verbruik bij Eco 50°C programma: 0.75 kWu - Waterverbruik bij Eco 50°C programma: 9,5 l	- **5 programma's:** Intensief 70°C, Auto 45-65°C, Eco 50°C, Snel 45°C, Voorspoelen - **2 speciale functies:** VarioSpeed, Intensieve zone - Verbruik bij Eco 50°C programma: 0.78 kWu - Waterverbruik bij Eco 50°C programma: 9,5 l
Uitrusting/ Comfort	**- Geluidsniveau: 44 dB(A) re 1 pW** **- Inhoud: 10 bestekken** - Elektronisch regenereersysteem - Doorstroomverwarmer - Doseerassistent - AquaSensor, Beladingssensor - EcoDrying: automatische opening van de deur na de Eco cyclus - Warmtewisselaar - EcoSilence Drive **- DuoPower** - Wisselspoeltechniek - Zelfreinigende zeef met 3-voudig filtersysteem - Resttijdaanduiding in minuten - Elektronische starttijduitstel: 1-24 uur **- VarioFlexPro-korven met rode TouchPoints** **- Vario-besteklade Pro - 3de niveau** - In de hoogte verstelbare bovenste korf met RackMatic (op 3 hoogtes) - Neerklapbare bordenrekken in bovenste korf (3x) en in onderste korf (4x) - Kopjeshouder in bovenste en onderste korf - Binnenafwerking: Inox - AquaStop met garantie - Elektronische sleutelfunctie - EasyLock	**- Geluidsniveau: 46 dB(A) re 1 pW** - I**nhoud: 9 bestekken** - Elektronisch regenereersysteem - Doorstroomverwarmer - Doseerassistent - Automatische herkenning van het reinigingsmiddel - Warmtewisselaar - EcoSilence Drive **- DuoPower** - Wisselspoeltechniek - Zelfreinigende zeef met 3-voudig filtersysteem - Resttijdaanduiding in minuten - Elektronische starttijduitstel: 1-24 uur **- Vario-korven** - In de hoogte verstelbare bovenste korf - Neerklapbare bordenrekken in onderste korf (2x) - Bestekrek in de bovenste korf - Vario bestekkorf in de onderste korf - Kopjeshouder in bovenste korf (2x) - Binnenafwerking: Inox - AquaStop met garantie - EasyLock
Toebehoren	- Blz. 222-223	- Blz. 222-223
Afmetingen (HxBxD)	- SPI 69T75 EU 81,5 x 44,8 x 57,3 cm	- SPI 50E95 EU 81,5 x 44,8 x 57,3 cm
Techn. schema's	- Blz. 284-289	- Blz. 284-289
Marktprijs/ Kleur	- SPI 69T75 EU - Inox € 949,99*	-SPI 50E95 EU - Inox € 829,99*

* Vrijblijvend aanbevolen marktprijs - BTW en Recupelbijdrage € 1 inbegrepen.

Toebehoren in optie

De volledig integreerbare vaatwassers

Ref.	Beschrijving	Markt-prijs	SBV45IX03E SBV46IX03E	SMV45IX03E SMV46IX03E SMV46CX03E	SMV45AX00E SMV25AX00E	SBV88TX36E SBV68MD02E SBE46MX03E SBV46MX03E	SMV88TX36E SMV68MD02E SME46MX03E SMV68TX00E SMV46MX03E
SGZ 1010	Verlengslang AquaStop (2m)	€ 34,99**	●	●	●	●	●
SMZ 2014	Langstelige glazenkorf	€ 50,99**	●	●	●	●	●
SMZ 5000	Set toebehoren voor de vaatwasser	€ 20,99**	●	●	●	●	●
SMZ 5002	Zilverglanscassette	€ 15,99**	●	●	●	●	●
SMZ 5003	Klapscharnier	€ 120,99**	●	●	●	●	●
SMZ 5005	Inox bevestigingsset	€ 39,99**		●			●
SMZ 5006	Inox bevestigingsset	€ 39,99**			●		
SMZ 5015	Inox bevestigingsset (vaatwassers van 86,5 cm hoog)	€ 39,99**	●			●	
SMZ 5100	Extra bestekkorf	€ 29,99**				●	●
SMZ 2055	Inox deur voor volledig integreerbare vaatwassers	€ 149,99**		●	●		●
SMZ 5300	Glazenrek	€ 24,99**	●	●	●	●	●

De integreerbare vaatwassers

Ref.	Beschrijving	Markt-prijs	SMI46IS03E	SMI46AS01E SMI46AB01E SMI46AW01E	SMI45IS04E	SBI46MS03E	SMI88TS36E SMI46MS03E
SGZ 1010	Verlengslang AquaStop (2m)	€ 34,99**	●	●	●	●	●
SMZ 2014	Langstelige glazenkorf	€ 50,99**	●	●	●	●	●
SMZ 5000	Set toebehoren voor de vaatwasser	€ 20,99**	●	●	●	●	●
SMZ 5002	Zilverglanscassette	€ 15,99**	●	●	●	●	●
SMZ 5003	Klapscharnier	€ 120,99**	●	●	●	●	●
SMZ 5005	Inox bevestigingsset	€ 39,99**	●		●		●
SMZ 5006	Inox bevestigingsset	€ 39,99**		●			
SMZ 5015	Inox bevestigingsset (vaatwassers van 86,5 cm hoog)	€ 39,99**				●	
SMZ 5100	Extra bestekkorf	€ 29,99**				●	●
SMZ 1013	Besteklade	€ 74,99**			●		
SMZ 5025	Ombouwset inox	€ 99,99**	●	●	●		●
SMZ 5022	Ombouwset wit	€ 69,99**	●	●	●		●
SMZ 5300	Glazenrek	€ 24,99**	●	●	●	●	●

De 45 cm en compact vaatwassers

Ref.	Beschrijving	Markt-prijs	SPV 69T90 EU SPV 40E80 EU SPI 69T75 EU SPI 50E95 EU	SCE 64M65 EU SKE 52M65 EU
SGZ 1010	Verlengslang AquaStop (2m)	€ 34,99**	●	●
SMZ 5002	Zilverglanscassette (vaatwassers van 45 cm breed)	€ 15,99**	●	
SMZ 5005	Inox bevestigingsset (vaatwassers van 45 cm breed)	€ 39,99**	●	
SMZ 5003	Klapscharnier (vaatwassers van 45 cm breed)	€ 120,99**	●	
SMZ5560	Afdekkings- en bevestigingsset (compacte vaatwasser 60 cm hoog)	€ 33,99**		●

Opberging

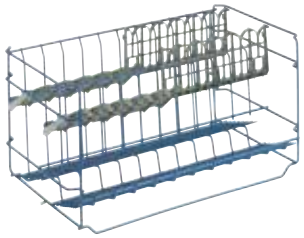

SMZ 2014
Langstelige glazenkorf

Indien uw vaatwasser is uitgerust met de neerklapbare bordenpinnen, biedt de houder voor langstelige glazen u de mogelijkheid zowel uw fijn glaswerk als uw fijn koffieservies in alle veiligheid af te wassen.



SMZ 5002
Zilverglanscassette

Tegen het vervelende zwart uitslaan van zilverbestek heeft Bosch een simpele, maar doel-treffende oplossing. De speciaal ontwikkelde zilverglanscassette wordt in de bestekkorf geplaatst
en het tafelzilver erin gegleden. Het glanzende resultaat spreekt voor zichzelf.



SMZ 5100
Extra bestekkorf

Een bergplaats voor extra bestek. De extra bestekkorf wordt eenvoudigweg aan een vrije kant in de onderste of bovenste korf geplaatst.



SMZ 5300
Glazenrek

Een veilige bergplaats voor je glazen.

Afvoerslang



SGZ 1010
Verlengde toevoer- en afvoerslang

Indien de vaatwasser op meer dan twee meter van de wateraansluiting verwijderd is, kunnen deze verlengingen worden geplaatst, waardoor de toe- en afvoerbuizen tot 4 meter verlengd worden.

Afwastoebehoren



SMZ 5000
Set toebehoren voor de vaatwasser

De vaatwasset bestaat uit een sproeikop voor bakblikken, een extra bestekkorf, een recipiëntenhouder en 3 clips voor kleine voorwerpen.

Sproeikop voor bakblikken

Met behulp van een speciale sproeikop die gewoon in de achterwand wordt geklikt, worden bakblikken in de onderste korf weer schitterend schoon – zelfs de hardnekkigste vet- en etensresten worden doeltreffend verwijderd.



Recipiëntenhouder

In deze houder, die in elke onderste korf van de vaatwassers van Bosch kan worden bevestigd, staan ook karaffen en vazen absoluut kantelveilig.

Bevestiging



SMZ 5005
Inox bevestigingsset

Past op alle geïntegreerde en volledig geïntegreerde 60 cm vaatwassers in een bouwhoogte van 81,5 cm en op de 45 cm vaatwassers.

SMZ 5015
Inox bevestigingsset

Past op alle geïntegreerde en volledig geïntegreerde vaatwassers van 60 cm breed in een bouwhoogte van 86,5 cm.

Decor



SMZ 5022 - Wit
SMZ 5025 - Inox
Ombouwset

Volledig gemonteerd frontpaneel en –kader, sokkelpaneel antraciet.
Afmetingen (HxBxD):
60,2 x 58,84 x 1,96 cm



SMZ 2055
Inox deur

Deur in roestvrijstaal voor volledig integreerbare vaatwassers van 81,5 cm hoog (geleverd zonder sokkel).
Afmetingen (HxBxD):
71,9 x 59 x 2,1 cm

Scharnier





SMZ 5003
Klapscharnier

Ook bij een zeer hoog toestel kunnen voor de inbouw opgesplitste meubelfronten worden gebruikt. Speciale klapscharnieren zorgen daarbij voor het probleemloos openen en sluiten van de toesteldeur. Met dit toebehoren kan u de gleuf tussen het toestel en het keukenmeubel afsluiten.



Bovenstaande toebehoren en de door Bosch aanbevolen onderhouds- en reinigingsmiddelen kunt u bestellen op www.bosch-home.be/nl/store of zijn beschikbaar bij uw Bosch verdeler.

** Vrijblijvend aanbevolen marktprijs

Het kiezen van de correcte toestelhoogte.

Bent u groter dan 1.75 meter?
Dan heeft Bosch speciaal voor u een aantal modellen extra hoge vaatwassers op de markt gebracht. Hierdoor passen deze vaatwassers beter bij uw lengte. Een hoogte van 86,5 cm heeft tegenover een standaardhoogte van 81,5 cm onder andere het voordeel dat het serviesgoed zonder moeite in- en uitgeruimd kan worden.

Andere voordelen van de extra hoge vaatwassers:
- Door de extra hoogte van 5 cm wint u 10% meer nuttige inhoud in de binnenruimte van de vaatwassers.
- In het plintgedeelte en onder het werkblad wordt geen centimeter ruimte weggegeven.
- In de grotere spoelruimte is plaats voor borden met een doorsnede van bijv. 34 cm.

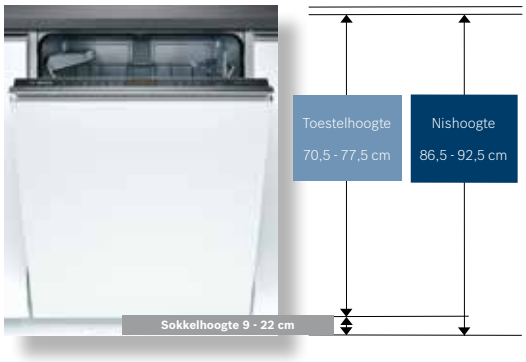

Zo rekent u:

Hoogte van de deurpaneel Voorbeeld: 75 cm + **Plinthoogte Voorbeeld: 15 cm** = **Nishoogte 90 cm**

HOOGTE VAN DE DEURPANEEL 655 - 750 mm

HOOGTE VAN DE DEURPANEEL 705 - 800 mm

HOOGTE VAN DE NIS in mm

PLINTHOOGTE in mm	815	820	825	830	835	840	845	850	855	860	865	870
65	81,5	81,5	81,5	81,5	81,5	81,5	81,5	81,5	81,5	81,5	86,5	86,5
70	81,5	81,5	81,5	81,5	81,5	81,5	81,5	81,5	81,5	81,5	86,5	86,5
75	81,5	81,5	81,5	81,5	81,5	81,5	81,5	81,5	81,5	81,5	86,5	86,5
80	81,5	81,5	81,5	81,5	81,5	81,5	81,5	81,5	81,5	81,5	86,5	86,5
85	81,5	81,5	81,5	81,5	81,5	81,5	81,5	81,5	81,5	81,5	86,5	86,5
90	81,5	81,5	81,5	81,5	81,5	81,5	81,5	81,5	81,5	81,5	86,5	86,5
95	81,5	81,5	81,5	81,5	81,5	81,5	81,5	81,5	81,5	81,5	86,5	86,5
100	81,5	81,5	81,5	81,5	81,5	81,5	81,5	81,5	81,5	81,5	86,5	86,5
105	81,5	81,5	81,5	81,5	81,5	81,5	81,5	81,5	81,5	81,5	86,5	86,5
110	81,5	81,5	81,5	81,5	81,5	81,5	81,5	81,5	81,5	81,5	86,5	86,5
115	81,5	81,5	81,5	81,5	81,5	81,5	81,5	81,5	81,5	81,5	81,5 / 86,5	86,5
120	81,5	81,5	81,5	81,5	81,5	81,5	81,5	81,5	81,5	81,5	81,5 / 86,5	81,5 / 86,5
125	81,5	81,5	81,5	81,5	81,5	81,5	81,5	81,5	81,5	81,5	81,5 / 86,5	81,5 / 86,5
130	81,5	81,5	81,5	81,5	81,5	81,5	81,5	81,5	81,5	81,5	81,5 / 86,5	81,5 / 86,5
135	81,5	81,5	81,5	81,5	81,5	81,5	81,5	81,5	81,5	81,5	81,5 / 86,5	81,5 / 86,5
140	81,5	81,5	81,5	81,5	81,5	81,5	81,5	81,5	81,5	81,5	81,5 / 86,5	81,5 / 86,5
145	81,5	81,5	81,5	81,5	81,5	81,5	81,5	81,5	81,5	81,5	81,5 / 86,5	81,5 / 86,5
150	81,5	81,5	81,5	81,5	81,5	81,5	81,5	81,5	81,5	81,5	81,5 / 86,5	81,5 / 86,5
155	81,5	81,5	81,5	81,5	81,5	81,5	81,5	81,5	81,5	81,5	81,5 / 86,5	81,5 / 86,5
160	81,5	81,5	81,5	81,5	81,5	81,5	81,5	81,5	81,5	81,5	81,5 / 86,5	81,5 / 86,5
165		81,5	81,5	81,5	81,5	81,5	81,5	81,5	81,5	81,5	81,5	81,5 / 86,5
170			81,5	81,5	81,5	81,5	81,5	81,5	81,5	81,5	81,5	81,5
175				81,5	81,5	81,5	81,5	81,5	81,5	81,5	81,5	81,5
180					81,5	81,5	81,5	81,5	81,5	81,5	81,5	81,5
185						81,5	81,5	81,5	81,5	81,5	81,5	81,5
190							81,5	81,5	81,5	81,5	81,5	81,5
195								81,5	81,5	81,5	81,5	81,5
200									81,5	81,5	81,5	81,5
205										81,5	81,5	81,5
210											81,5	81,5
215												81,5
220												

Vanaf de kasthoogte 70 cm moet een hoge vaatwasser gekozen worden.

Bij **nishoogtes van 815 tot 860 mm** moet telkens de 81,5 cm hoge vaatwasser SMI, SMV of SME worden gekozen, onafhankelijk van de sokkelhoogte.

Bij **nishoogtes van 880 tot 925 mm** moet telkens de 86,5 cm hoge vaatwasser SBI, SBV of SBE worden gekozen, onafhankelijk van de sokkelhoogte.

Indien de **nishoogte tussen 865 en 875 mm** bedraagt, moet op het volgende worden gelet: of hier een 86,5 cm of een 81,5 cm hoge vaatwasser kan worden ingebouwd, hangt af van de combinatie van de afmetingen van de onderkast en de sokkelhoogte (zie hieronder).

Voor inbouw van uw vaatwasser in de hoogte:
gelieve de technische tabellen te raadplegen op onze website:
www.bosch-home.be/nl/kolominbouw

81,5 cm hoogte
voor vaatwassers **zonder** Vario-besteklade

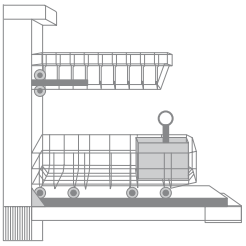

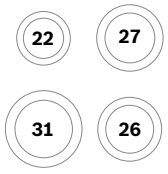

Max. diameter van de borden in cm.

86,5 cm hoogte
voor vaatwassers **zonder** Vario-besteklade

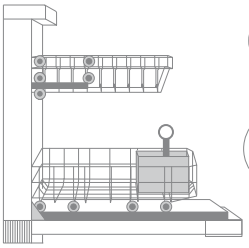

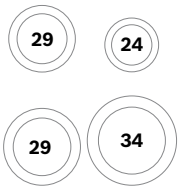

Max. diameter van de borden in cm.

875	880	885	890	895	900	905	910	915	920	925
86,5	86,5	86,5	86,5	86,5	86,5	86,5	86,5	86,5	86,5	86,5
86,5	86,5	86,5	86,5	86,5	86,5	86,5	86,5	86,5	86,5	86,5
86,5	86,5	86,5	86,5	86,5	86,5	86,5	86,5	86,5	86,5	86,5
86,5	**86,5**	86,5	86,5	86,5	86,5	86,5	86,5	86,5	86,5	86,5
86,5	**86,5**	**86,5**	86,5	86,5	86,5	86,5	86,5	86,5	86,5	86,5
86,5	**86,5**	**86,5**	**86,5**	86,5	86,5	86,5	86,5	86,5	86,5	86,5
86,5	**86,5**	**86,5**	**86,5**	**86,5**	86,5	86,5	86,5	86,5	86,5	86,5
86,5	**86,5**	**86,5**	**86,5**	**86,5**	***86,5***	86,5	86,5	86,5	86,5	86,5
86,5	***86,5***	**86,5**	**86,5**	**86,5**	***86,5***	***86,5***	86,5	86,5	86,5	86,5
86,5	***86,5***	***86,5***	**86,5**	**86,5**	***86,5***	***86,5***	***86,5***	86,5	86,5	86,5
86,5	***86,5***	***86,5***	***86,5***	***86,5***	***86,5***	***86,5***	***86,5***	***86,5***	86,5	86,5
81,5 ***86,5***	***86,5***	***86,5***	***86,5***	***86,5***	***86,5***	***86,5***	***86,5***	***86,5***	***86,5***	86,5
81,5 ***86,5***	***86,5***	***86,5***	***86,5***	***86,5***	***86,5***	***86,5***	***86,5***	***86,5***	***86,5***	***86,5***
81,5 ***86,5***	***86,5***	***86,5***	***86,5***	***86,5***	***86,5***	***86,5***	***86,5***	***86,5***	***86,5***	***86,5***
81,5 ***86,5***	***86,5***	***86,5***	***86,5***	***86,5***	***86,5***	***86,5***	***86,5***	***86,5***	***86,5***	***86,5***
81,5 ***86,5***	***86,5***	***86,5***	***86,5***	***86,5***	***86,5***	***86,5***	***86,5***	***86,5***	***86,5***	***86,5***
81,5 ***86,5***	***86,5***	***86,5***	***86,5***	***86,5***	***86,5***	***86,5***	***86,5***	***86,5***	***86,5***	***86,5***
81,5 ***86,5***	***86,5***	***86,5***	***86,5***	***86,5***	***86,5***	***86,5***	***86,5***	***86,5***	***86,5***	***86,5***
81,5 ***86,5***	***86,5***	***86,5***	***86,5***	***86,5***	***86,5***	***86,5***	***86,5***	***86,5***	***86,5***	***86,5***
81,5 ***86,5***	***86,5***	***86,5***	***86,5***	***86,5***	***86,5***	***86,5***	***86,5***	***86,5***	***86,5***	***86,5***
81,5 ***86,5***	***86,5***	***86,5***	***86,5***	***86,5***	***86,5***	***86,5***	***86,5***	***86,5***	***86,5***	***86,5***
81,5 ***86,5***	***86,5***	***86,5***	***86,5***	***86,5***	***86,5***	***86,5***	***86,5***	***86,5***	***86,5***	***86,5***
81,5	***86,5***	***86,5***	***86,5***	***86,5***	***86,5***	***86,5***	***86,5***	***86,5***	***86,5***	***86,5***
81,5		***86,5***	***86,5***	***86,5***	***86,5***	***86,5***	***86,5***	***86,5***	***86,5***	***86,5***
81,5			***86,5***	***86,5***	***86,5***	***86,5***	***86,5***	***86,5***	***86,5***	***86,5***
81,5				***86,5***	***86,5***	***86,5***	***86,5***	***86,5***	***86,5***	***86,5***
81,5					***86,5***	***86,5***	***86,5***	***86,5***	***86,5***	***86,5***
81,5						***86,5***	***86,5***	***86,5***	***86,5***	***86,5***
81,5							***86,5***	***86,5***	***86,5***	***86,5***
81,5								***86,5***	***86,5***	***86,5***
81,5									***86,5***	***86,5***
81,5										***86,5***

81,5
Normale inbouw van een vaatwasser van 81,5 cm hoog

81,5
Inbouw van een vaatwasser 81,5 cm hoog met Vario scharnier

81,5
Inbouw van een vaatwasser 81,5 cm hoog met frontpaneel op maat en klapscharnier in optie

86,5
Normale inbouw van een vaatwasser van 86,5 cm hoog

86,5
Inbouw van een vaatwasser 86,5 cm hoog met Vario scharnier

86,5
Inbouw van een vaatwasser 86,5 cm hoog met frontpaneel op maat en klapscharnier in optie

De inbouwsituatie weergegeven onder de rode lijn is voor de toestellen met timeLight niet zinvol, gezien de TimeLight niet zichbaar is. (Meer info, zie schema p. 267)

Alle toestellen kunnen worden aangesloten op zekeringen van 10 en 16 Ampère. Waardoor de keuze van een vaatwasser niet meer hoeft te gebeuren in functie van de elektrische installatie.


BOSCH
Serie | 8
Eco+
°C

De volledig integreerbare wasmachine





De volledig integreerbare wasmachine

Dynamic door
Betere wasresultaten dankzij de nieuwe glasgeométrie. Om een maximale waskwaliteit te verkrijgen heeft Bosch niet enkel een nieuwe trommelstructuur ontwikkeld, ook het venster van de vuldeur kreeg een geheel nieuwe vorm, die optimaal is aangepast aan het wasproces.

VarioSoft-trommel
Geoptimaliseerd wasproces dankzij het exclusieve VarioSoft-trommelsysteem: de speciale structuur met kleine openingen en asymmetrische meenemers met een steile en platte kant. Bij de normale programma's zorgen de trommelbewegingen aan de steile kant voor meer intensieve wasbewegingen en bij de behoedzame programma's resulteren de platte kanten in heel zachte trommelbewegingen.

Wol-handwas-programma
Het "wol-handwas"-programma is ideaal voor delicate stoffen: aangepaste waterhoeveelheid, zachte trommelbewegingen, wassen in alle zachtheid en wolvriendelijk zwieren.

AquaSpar 3D
Dankzij het 3D AquaSpar-systeem worden de verschillende wasprocessen aan de hoeveelheid en de aard van het wasgoed aangepast. De waterstand en de spoeltijd worden op de hoeveelheid linnen afgestemd. En dit zowel bij een volle machine als voor een wasje tussendoor. Bij schuimdetectie komt er een extra spoelbeurt en worden de bewegingen aangepast. Steeds optimaal zwieren dankzij het bewaken van elke fase, waarbij de onbalans onmiddellijk herkend wordt, het zwierproces aangepast wordt en dus steeds aan een zo hoog mogelijk toerental gecentrifugeerd wordt.

AquaStop
Voor absolute beveiliging tegen waterschade zorgt AquaStop. Of het nu gaat om een lek in de watertoevoer of in het toestel zelf – er werd voor alles gezorgd. AquaStop is opgebouwd uit een veiligheidsklep aan de waterkraan, een toevoerbuis met automatische drukvermindering en een bijkomende veiligheidsslang, een bodemkuip met vlotter en een automatisch inschakelende afvoerpomp.



	WIW 28540 EU* - Serie 8
	Energy A+++ -30% 8 kg EcoSilence Drive AquaStop
Algemene informatie	- Max.centrifugeersnelheid: 1400 tr/min - Energieverbruik: A+++ -30% spaarzamer (137 kWu/jaar) dan de grenswaarde (217 kWu/jaar) van de energie-efficiëntieklasse A+++ in 8 kg segment volgens de EU standaard 1061/2010 - Geluidsniveau bij het wassen: 41 DB dB(A) re 1 pw - Geluidsniveau bij het centrifugeren: 67 DB dB(A) re 1 pw
Programma's/ Opties	- Speciale programma's: Dons, Donkere Was, Overhemden, Sport, Mix/ Snel, AllergyPlus, Extra snel 15'/30', Night Wash, Trommel reinigen, Spoelen/Centrifugeren/Afpompen, Wol/Handwas, Fijn/Zijde - TouchControl-toetsen: Voorwas, Eindtijduitstel, Temperatuur, Start/ Pauze met bijvulfunctie, EcoPerfect, SpeedPerfect, Extra spoelen, Keuze voor centrifugeersnelheid/Spoelstop - VarioPerfect: Geoptimaliseerde programma's voor een laag energieverbruik (EcoPerfect) of een korte wascyclus (SpeedPerfect) - Kinderbeveiliging
Uitrusting/ Comfort	- Groot LED-display met aanduiding voor het programmaverloop, de temperatuur, de centrifugeersnelheid, de resttijd, eindtijduitstel 24 u en beladingsadvies - **TimeLight**: projecteert programma status en resttijd perfect leesbaar op elke grond - Reload-functie: de herlaadfunctie biedt u de mogelijkheid linnen zelfs na de start van het wasprogramma nog toe te voegen - **EcoSilence Drive**: meest zuinige en stille motor - AntiVibration design: zeer stil en stabiel - AquaStop met garantie - ActiveWaterPlus: intelligent beheer van waterverbruik - 3D AquaSpar-systeem - Hoeveelheidsautomaat - Schuimherkenning - Onbalans-controlesysteem - Zelfreinigend wasmiddelbakje - VarioDrum: trommelstructuur voor zacht en efficiënt wassen - Trommelverlichting met LED - Trommel reinigen met automatische herinneringsfunctie - Extra geluidsisolatie - Inzetstuk voor vloeibaar wasmiddel - Geluidssignaal bij afloop van het programma - 30 cm-vulopening Wit, met 130° deuropeningshoek - Metalen sluithaak
Toebehoren in optie	WMZ 2380 Verlengstuk voor AquaStop € 32,99**
Afmetingen (H x B x D)	(H x B x D): 81,8 x 59,6 x 57,4 cm
Techn. schema's	- Blz. 289
Marktprijs/ Kleur	- WIW 28540 EU* - Wit € 1499,99*

* EU met engelstalig bedieningspaneel en symbolen

* Vrijblijvend aanbevolen marktprijs - BTW en Recupelbijdrage € 1 inbegrepen.
** Vrijblijvend aanbevolen marktprijs.


17
18
19
20
10
11
12
6

Technische bijlage

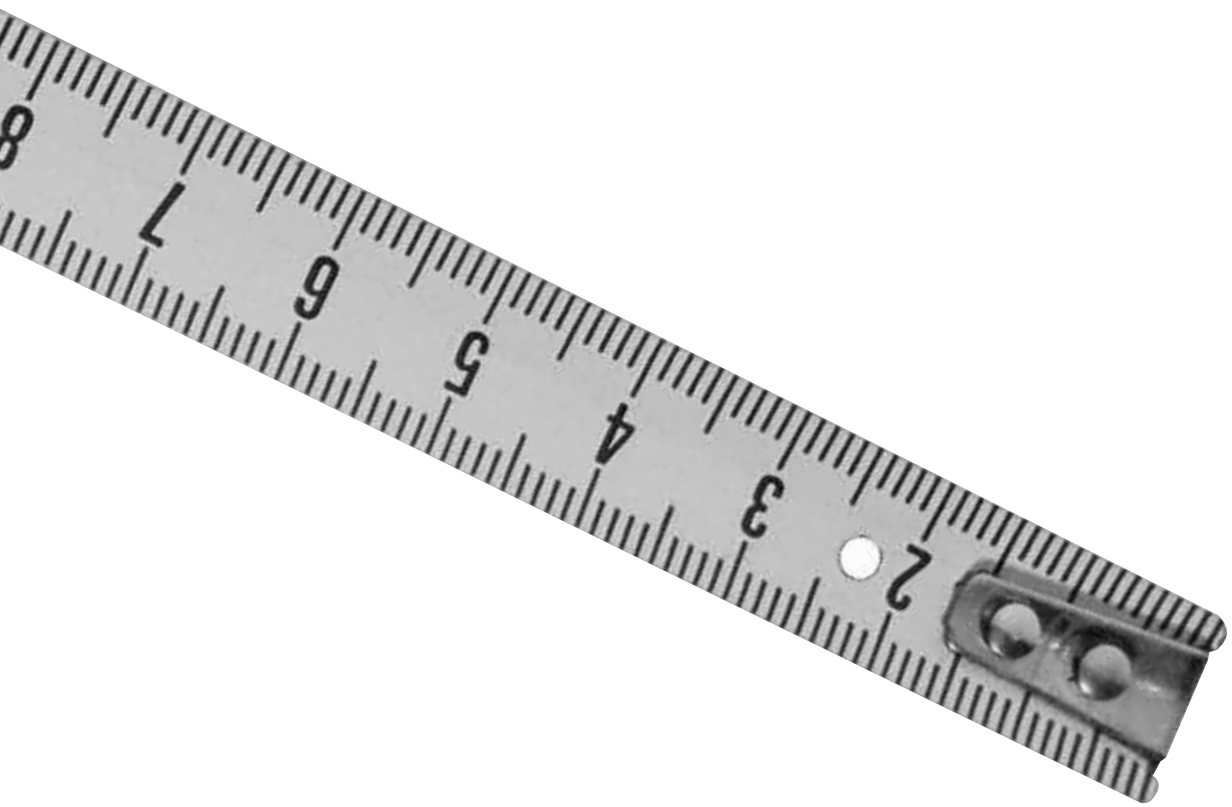

Technische productinformatie van de inbouwovens

	Kolomoven 60 cm							
Type toestel	Combi-microgolf-oven met Added Steam	Combi-microgolfoven	Combi-stoomoven	Combi-stoomoven	Combi-stoomoven	Multifunctie oven met Added Steam	Multifunctie oven met Added Steam	Multifunctionele oven
Referentie								
Inox	HNG6764S6	HMG636RS1	HSG656XS1	HSG636XS6	HSG636ES1	HRG6753S2	HRG635BS1	HBG676ES6
Zwart	HNG6764B6							HBG676EB6
Wit	HNG6764W6							HBG676EW6
Afmetingen								
Toestel (HxBxD) (mm)	595 x 595 x 548	595 x 595 x 548	595 x 595 x 548	595 x 595 x 548	595 x 595 x 548	595 x 595 x 548	595 x 595 x 548	595 x 595 x 548
Inbouwafmetingen (HxBxD) (mm)	585 x 560 x 550	585 x 560 x 550	585 x 560 x 550	585 x 560 x 550	585 x 560 x 550	585 x 560 x 550	585 x 560 x 550	585 x 560 x 550
Diepte met open deur (mm)	1040	1040	1040	1040	1040	1040	1040	1040
Binnenafmetingen (HxBxD) (mm)	357 x 480 x 392	357 x 480 x 392	355 x 480 x 415	355 x 480 x 415	355 x 480 x 415	357 x 480 x 415	357 x 480 x 415	357 x 480 x 415
Volume binnenruimte (liter)	67	67	71	71	71	71	71	71
Nettogewicht (kg)	47	44	47	45	47	40	41	38
Kenmerken - Uitrusting								
Energieklasse (EN 60350-1)*	-	-	A	A+	A+	A	A+	A+
Grill	vast gemonteerd	vast gemonteerd	vast gemonteerd	vast gemonteerd	vast gemonteerd	vast gemonteerd	vast gemonteerd	vast gemonteerd
Vermogen Grill (W)	2800	2800	2800	2800	2800	2800	2800	2800
Vermogen warme lucht (W)	2200	2200	2200	2200	2200	2200	2200	2200
Vermogen microgolf (W)	900	900	-	-	-	-	-	-
Oppervlakte van de grill (cm2)	1330	1330	1330	1330	1330	1330	1330	1330
3D warme lucht Plus / 4D warme lucht	-/●	-/●	-/●	-/●	-/●	-/●	-/●	-/●
Maximale temperatuur bij Boven-/onderverwarmte (°C)	300	300	250	250	250	300	300	300
Maximale temperatuur bij warme lucht (°C)	275	275	250	250	250	275	275	275
Opwarmtijd bij Boven-/onderwarmte (min)	6,5	6,5	7,5	7,5	6,5	7	6,5	6,5
Opwarmtijd bij warme lucht (min)	4,0	4,0	5,0	5,0	4,0	4,5	4,0	4,0
Energieverbruik bij Boven-/onderwarmte (kWu)	NG	NG	0,9	0,87	0,87	0,90	0,87	0,87
Energieverbruik bij warme lucht (kWu)	NG	NG	0,74	0,69	0,69	0,74	0,69	0,69
Soort bedieningspaneel	TFT DirectTouch	TFT DirectTouch	TFT DirectTouch	TFT DirectTouch	TFT DirectTouch	TFT TouchControl	TFT TouchControl	TFT DirectTouch
Reiniging	Pyrolyse	EcoClean achterwand	EcoClean Direct: achterwand, zijwanden, plafond	EcoClean achterwand	EcoClean Direct: achterwand	Pyrolyse	EcoClean achterwand	Pyrolyse
Energieverbruik bij pyrolyse - min. (kWu)	3,3	-	-	-	-	3,30 / 4,80	-	3,30 / 4,80
Energieverbruik bij pyrolyse - max. (kWu)	4,8	-	-	-	-	4,80	-	4,80
Telescooprails	Telescopische rail op 1 niveau, pyrolysebestendig	Telescopische rail op 1 niveau	Telescopische rails op 3 niveaus, volledig uitrekbaar	Telescopische rails op 3 niveaus, volledig uitrekbaar	-	Telescopische rails op 2 niveaus, volledig uitrekbaar	-	-
Braadthermometer	●	●	●	●	●	-	-	●
Soort verlichting	Multilevel LED, uitschakelbare	LED, uitschakelbare	Multilevel LED, uitschakelbare	LED, uitschakelbare	LED, uitschakelbare	halogeenlamp rond, uitschakelbaar	LED, uitschakelbare	halogeenlamp rond, uitschakelbaar
Technische gegevens								
Aansluitwaarde (W)	3650	3650	3650	3650	3650	3650	3650	3650
Beveiliging via zekering (A)	16	16	16	16	16	16	16	16
Spanning (V)	220-240	220-240	220-240	220-240	220-240	220-240	220-240	220-240
Frequentie (Hz)	60; 50	60; 50	60; 50	60; 50	60; 50	60; 50	60; 50	60; 50
Lengte van de aansluitkabel (cm)	120	120	120	120	120	120	120	120
Type stekker - Stekker met aarding	●	●	●	●	●	●	●	●
Veiligheidscertificaten	CE, VDE	CE, VDE	CE, VDE	CE, VDE	CE, VDE	CE, VDE	CE, VDE	CE, VDE
Toebehoren								
Meegeleverde toebehoren	1 x Combi rooster, 1 x Geëmailleerd bakblik, 1 x Universele braadslede	1 x Combi rooster, 1 x Geëmailleerd bakblik, 1 x Universele braadslede	1 x Rooster, 1 x Stoomreservoir met gaatjes, formaat XL, 1 x Stoomreservoir met gaatjes, formaat S, 1 x Stoomreservoir zonder gaatjes, formaat S, 1 x Geëmailleerd bakblik, 1 x Universele braadslede	1 x Rooster, 1 x Stoomreservoir met gaatjes, formaat XL, 1 x Stoomreservoir met gaatjes, formaat S, 1 x Stoomreservoir zonder gaatjes, formaat S, 1 x Geëmailleerd bakblik, 1 x Universele braadslede	1 x Rooster, 1 x Stoomreservoir met gaatjes, formaat XL, 1 x Stoomreservoir met gaatjes, formaat S, 1 x Stoomreservoir zonder gaatjes, formaat S, 1 x Geëmailleerd bakblik, 1 x Universele braadslede	1 x Geëmailleerd bakblik, 1 x Combi rooster, 1 x Universele braadslede	1 x Geëmailleerd bakblik, 1 x Combi rooster, 1 x Universele braadslede	1 x Geëmailleerd bakblik, 1 x Combi rooster, 1 x Universele braadslede

* Volgens de norm EN50304: 2009.

Multifunctionele oven	Multifunctionele oven	Multifunctionele oven	Multifunctionele oven	Multifunctionele oven	Multifunctionele oven	Multifunctionele oven	Multifunctionele oven	Multifunctionele oven	Multifunctionele oven
HBG636ES1	HBG6753S1	HBG675BS1	HBG655BS1	HBG634BS1	HBG632BS1	HBA573BS0	HBA556BS0	HBA537BS0	HBA533BS0
		HBG675BB1		HBG634BB1					
		HBG675BW1		HBG634BW1					
595 x 595 x 548	595 x 595 x 548	595 x 595 x 548	595 x 595 x 548	595 x 595 x 548	595 x 595 x 548	595x594x548	595x594x548	595x594x548	595x594x548
585 x 560 x 550	585 x 560 x 550	585 x 560 x 550	585 x 560 x 550	585 x 560 x 550	585 x 560 x 550	584-595x560-568x550	584-595x560-568x550	584-595x560-568x550	584-595x560-568x550
1040	1040	1040	1040	1040	1040	1040	1040	1040	1040
357 x 480 x 415	357 x 480 x 415	357 x 480 x 415	357 x 480 x 415	357 x 480 x 415	357 x 480 x 415	357x480x415	357x480x415	357x480x415	357x480x415
71	71	71	71	71	71	71	71	71	71
36	41	38	36	35	34	37	42	35	33
A+	A	A+	A+	A+	A+	A	A	A	A
vast gemonteerd	vast gemonteerd	vast gemonteerd	vast gemonteerd	vast gemonteerd	vast gemonteerd	vast gemonteerd	vast gemonteerd	vast gemonteerd	vast gemonteerd
2800	2800	2800	2800	2800	2800	2700	2700	2700	2700
2200	2200	2200	2200	2200	2200	2200	2200	2200	2200
-	-	-	-	-	-	-	-	-	-
1330	1330	1330	1330	1330	1330	1330	1330	1330	1330
-/●	-/●	-/●	-/●	-/●	-/●	● / -	● / -	● / -	● / -
300	300	300	300	300	300	275	275	275	275
275	275	275	275	275	275	275	275	275	275
6,5	7	6,5	6,5	6,5	6,5	6,5	6,5	6,5	6,5
4,0	4,5	4,0	4,0	4,0	4,0	5,5	5,5	5,5	5,5
0,87	0,90	0,87	0,87	0,87	0,87	0,99	0,97	0,97	0,97
0,69	0,74	0,69	0,69	0,69	0,69	0,81	0,81	0,81	0,81
TFT DirectTouch	TFT TouchControl	TFT TouchControl	TFT TouchControl	TFT TouchControl	TFT TouchControl	LCD-display	LCD-display	LCD-display	LCD-display
EcoClean Direct: achterwand	Pyrolyse	Pyrolyse	EcoClean Direct: achterwand, zijwanden, plafond	EcoClean achterwand	-	Pyrolyse	EcoClean Direct	EcoClean	EcoClean
-	3,30	3,30	-	-	-	3,3	-	-	-
-	4,80	4,80	-	-	-	4,8	-	-	-
-	Telescopische rails op 2 niveaus, volledig uittrekbaar	-	-	-	-	-	-	-	-
●	-	-	-	-	-	-	-	-	-
halogeenlamp rond, uitschakelbaar	halogeenlamp rond, uitschakelbaar	halogeenlamp rond, uitschakelbaar	halogeenlamp rond, uitschakelbaar	halogeenlamp rond, uitschakelbaar	halogeenlamp rond, uitschakelbaar	Halogeen-verlichting	Halogeen-verlichting	Halogeen-verlichting	Halogeen-verlichting
3650	3650	3650	3650	3650	3650	3400	3400	3400	3400
16	16	16	16	16	16	16	16	16	16
220-240	220-240	220-240	220-240	220-240	220-240	220-240	220-240	220-240	220-240
60; 50	60; 50	60; 50	60; 50	50; 60	60; 50	50; 60	60; 50	50; 60	60; 50
120	120	120	120	120	120	120	120	120	120
●	●	●	●	●	●	●	●	●	●
CE, VDE	CE, VDE	CE, VDE	CE, VDE	CE, VDE	CE, VDE	CE, VDE	CE, VDE	CE, VDE	CE, VDE
1 x Geëmailleerd bakblik, 1 x Combi rooster, 1 x Universele braadslede	1 x Geëmailleerd bakblik, 1 x Combi rooster, 1 x Universele braadslede	1 x Geëmailleerd bakblik, 1 x Combi rooster, 1 x Universele braadslede	1 x Geëmailleerd bakblik, 1 x Combi rooster, 1 x Universele braadslede	1 x Geëmailleerd bakblik, 1 x Combi rooster, 1 x Universele braadslede	1 x Combi rooster, 1 x Universele braadslede	1 x Combi rooster, 1 x Universele braadslede	1 x Combi rooster, 1 x Universele braadslede	1 x Combi rooster, 1 x Universele braadslede	1 x Combi rooster, 1 x Universele braadslede

Technische productinformatie van de 45 cm compacte ovens en de microgolfovens

	Compacte toestellen 45 cm						
Type toestel	Combi-stoomoven	Combi-stoomoven	Combi-stoomoven	Multifunctionele oven met Added Steam	Stoomoven		
Referentie							
Inox	CSG656RS6	CSG656BS1	CSG636BS1	CRG656BS3	CDG634BS1	CNG6764S6	CMG6764S1
Zwart	CSG656RB6						
Wit	CSG656RW6						
Afmetingen							
Toestel (HxBxD) (mm)	455 x 595 x 548	455 x 595 x 548	455 x 595 x 548	455 x 595 x 548	455 x 595 x 548	455 x 595 x 548	455 x 595 x 548
Inbouwafmetingen (HxBxD) (mm)	450 x 560 x 550	450 x 560 x 550	450 x 560 x 550	450 x 560 x 550	450 x 560 x 550	450-455 x 560-568 x 550	450-455 x 560-568 x 550
Diepte met open deur (mm)	920	920	920	920	920	920	920
Binnenafmetingen (HxBxD) (mm)	235 x 480 x 415	235 x 480 x 415		237 x 480 x 415	265 x 325 x 439	237 x 480 x 237	237 x 480 x 237
Volume binnenruimte (liter)	47	47	47	47	38	45	45
Nettogewicht (kg)	27	27	33	30	23	41	39
Kenmerken - Uitrusting							
Energieklasse (EN 60350-1)*	A+	A+	A+	A+	-	-	-
Grill	vast gemonteerd	vast gemonteerd	vast gemonteerd	vast gemonteerd	-	vast gemonteerd	vast gemonteerd
Vermogen Grill (W)	2800	2800	2800	2800	-	2800	2800
Vermogen warme lucht (W)	1600	1600	1600	1600	-	1600	1600
Vermogen microgolf (W)	-	-	-	-	-	1000	1000
Oppervlakte van de grill (cm2)	1330	1330	1330	1330	-	1700	1700
3D warme lucht Plus / 4D warme lucht	-/●	-/●	-/●	-/●	-	-/●	-/●
Maximale temperatuur bij Boven-/onderverwarmte (°C)	250	250	250	300	-	300	300
Maximale temperatuur bij warme lucht (°C)	250	250	250	275	-	275	275
Opwarmtijd bij Boven-/onderwarmte (min)	7,5	6,5	6,5	6,5		6,5	6,5
Opwarmtijd bij warme lucht (min)	4,5	3,5	3,5	3,5	-	3,5	3,5
Energieverbruik bij Boven-/onderwarmte (kWu)	0,73	0,73	0,73	0,73	-	-	-
Energieverbruik bij warme lucht (kWu)	0,61	0,61	0,61	0,61	-	-	-
Soort bedieningspaneel	TFT DirectTouch	TFT DirectTouch	TFT DirectTouch	TFT DirectTouch	TFT TouchControl	TFT DirectTouch	TFT DirectTouch
Reiniging	EcoClean Direct: achterwand, zijwanden, plafond	EcoClean Direct: achterwand, zijwanden, plafond	EcoClean achterwand	EcoClean Direct: achterwand, zijwanden, plafond	-	Pyrolyse	Pyrolyse
Energieverbruik bij pyrolyse - min. (kWu)	-	-	-	-	-	2,7	2,7
Energieverbruik bij pyrolyse - max. (kWu)	-	-	-	-	-	4	4
Telescooprails	Telescopische rails op 1 niveau, volledig uitrekbaar	-	-	-	-	Telescopische rails op 1 niveau, volledig uitrekbaar	Telescopische rails op 1 niveau, volledig uitrekbaar
Braadthermometer	●	-	-	-	-		
Soort verlichting	LED, uitschakelbare	LED, uitschakelbare	LED, uitschakelbare	halogeenlamp rond, uitschakelbaar		LED, uitschakelbare	LED, uitschakelbare
Technische gegevens							
Aansluitwaarde (W)	3300	3300	3300	3300	1900	3650	3650
Beveiliging via zekering (A)	16	16	16	16	10	16	16
Spanning (V)	220-240	220-240	220-240	220-240	220-240	220-240	220-240
Frequentie (Hz)	50; 60	50; 60	50; 60	50; 60	50; 60	50; 60	50; 60
Lengte van de aansluitkabel (cm)	120	120	120	120	120	120	120
Type stekker - Stekker met aarding	●	●	●	●	●	●	●
Veiligheidscertificaten	CE, VDE	CE, VDE	CE, VDE	CE, VDE	CE, VDE	CE, VDE	CE, VDE
Toebehoren							
Meegeleverde toebehoren	1 x Rooster, 1 x Stoomreservoir met gaatjes, formaat XL, 1 x Stoomreservoir met gaatjes, formaat S, 1 x Stoomreservoir zonder gaatjes, formaat S, 1 x Universele braadslede	1 x Rooster, 1 x Stoomreservoir met gaatjes, formaat XL, 1 x Stoomreservoir met gaatjes, formaat S, 1 x Stoomreservoir zonder gaatjes, formaat S, 1 x Universele braadslede	1 x Rooster, 1 x Stoomreservoir met gaatjes, formaat XL, 1 x Stoomreservoir met gaatjes, formaat S, 1 x Stoomreservoir zonder gaatjes, formaat S, 1 x Universele braadslede	1 x Combi rooster, 1 x Universele braadslede	1 x Stoomreservoir met gaatjes, formaat L, 1 x Stoomreservoir zonder gaatjes, formaat L, 1 x Spons	1 x Geëmailleerd bakblik, 1 x Combi rooster, 1 x Universele braadslede	1 x Geëmailleerd bakblik, 1 x Combi rooster, 1 x Universele braadslede

* Volgens de norm EN50304: 2009

						Warmhoudladen				Compacte toestellen 45 cm
	Combi-microgolfoven	Combi-microgolfoven	Combi-microgolfoven	Multifunctionele oven	Multifunctionele oven	Warmhoudlade	Warmhoudlade	Warmhoudlade	Toebehorenlade	Line design - Espresso
CMG676BS1	CMG656BS1	CMG636BS1	CMG633BS1	CBG675BS1	CBG635BS1	BID630NS1	BIC630NS1	BIC510NS0	BIE630NS1	CTL636ES6
		CMG636BB1	CMG633BB1				BIC630NB1			
		CMG636BW1	CMG633BW1				BIC630NW1			
455 x 595 x 548	455 x 595 x 548	455 x 595 x 548	455 x 595 x 548	455 x 595 x 548	455 x 595 x 548	290 x 594 x 548	140 x 594 x 548	140 x 594 x 548	140 x 594 x 500	455 x 594 x 375
450-455 x 560-568 x 550	450 x 560 x 550	450 x 560 x 550	450 x 560 x 550	450 x 560 x 550	450 x 560 x 550	290 x 560 x 550	140 x 560 x 550	140 x 560 x 550	140 x 560 x 550	449 x 558 x 354
920	920	920	920	920	920	-	-	-	-	
237 x 480 x 392	237 x 480 x 392	237 x 480 x 392	237 x 480 x 392	237 x 480 x 415	237 x 480 x 415	-	-	-	-	
45	45	45	45	47	47	52	20	23	21	
36	38	28	28	31	31	19	16	15	12	26,66
-	-	-	-	A+	A+	-	-	-	-	
vast gemonteerd	vast gemonteerd	vast gemonteerd	vast gemonteerd	vast gemonteerd	vast gemonteerd	-	-	-	-	
2800	2800	2800	2800	2800	2800	-	-	-	-	
1600	1600	1600	1600	1600	1600	-	-	-	-	
1000	1000	1000	1000	-	-	-	-	-	-	
1700	1330	1330	1330	1330	1330	-	-	-	-	
-/●	-/●	-/●	-/●	-/●	-/●	-	-	-	-	
300	300	300	-	300	300	-	-	-	-	
275	275	275	275	275	275	-	-	-	-	
6,5	6,5	6,5	-	6,5	6,5	-	-	-	-	
3,5	3,5	3,5	3,5	3,5	3,5	-	-	-	-	
-	NG	NG	-	0,73	0,73	-	-	-	-	
-	NG	NG	NG	0,61	0,61	-	-	-	-	
TFT DirectTouch	TFT DirectTouch	TFT DirectTouch	TouchControl	TFT TouchControl	TFT TouchControl	-	-	-	-	
Pyrolyse	EcoClean Direct: achterwand, zijwanden, plafond	EcoClean achterwand	-	Pyrolyse	EcoClean achterwand	-	-	-	-	
2,7	-	-	-	2,70	-	-	-	-	-	
4	-	-	-	4,00	-	-	-	-	-	
-	-	-	-	-	-	-	-	-	-	
	-	-	-	-	-	-	-	-	-	
LED, uitschakelbare	LED, uitschakelbare	LED, uitschakelbare	LED, uitschakelbare	halogeenlamp rond, uitschakelbaar	halogeenlamp rond, uitschakelbaar	-	-	-	-	
3650	3650	3650	3650	3000	3000	810	810	400	-	1600
16	16	16	16	16	16	10	10	6	-	10
220-240	220-240	220-240	220-240	220-240	220-240	220-240	220-240	220-240	-	220-240
50; 60	50; 60	50; 60	50; 60	60; 50	60; 50	60; 50	50; 60	60; 50	-	50/60
120	120	120	120	120	120	150	150	150	-	170
●	●	●	●	●	●	●	●	●	-	●
CE, VDE	CE, VDE	CE, VDE	CE, VDE	CE, VDE	CE, VDE	CE, VDE	CE, VDE	CE, VDE	CE, VDE	CE, VDE
1 x Geëmailleerd bakblik, 1 x Combi rooster, 1 x Universele braadslede	1 x Combi rooster, 1 x Universele braadslede	1 x Combi rooster, 1 x Universele braadslede	1 x Combi rooster, 1 x Universele braadslede	1 x Combi rooster, 1 x Universele braadslede	1 x Combi rooster, 1 x Universele braadslede	-	-	-	-	1 x maatlepel, 1 x waterfilter-patroon, 1 x Testband, 1 x melk-reservoir, 9 x ontage-schroeven

Technische schema‘s van de ovens

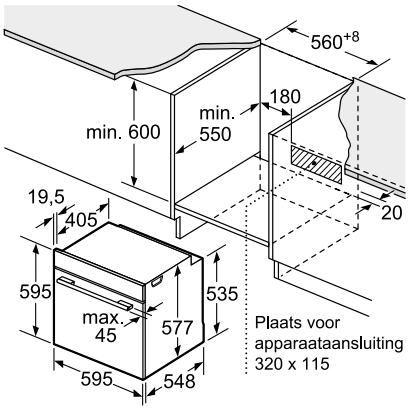

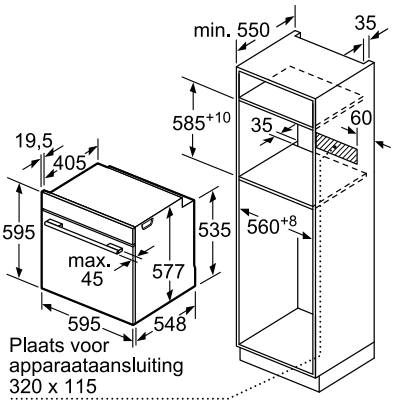

Inbouw met een kookzone.

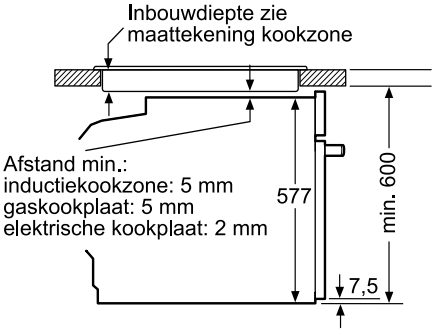

Wordt het apparaat onder een kookzone ingebouwd, dan moet rekening gehouden worden met de volgende werkbladdikte (eventueel incl. onderconstructie).

Kookzone-type	min. werkbladdikte	
	opgebouwd	vlak
Inductiekookzone	37 mm	38 mm
Volledige oppervlak-inductiekookzone	43 mm	48 mm
gaskookplaat	32 mm	42 mm
elektrische kookplaat	22 mm	24 mm

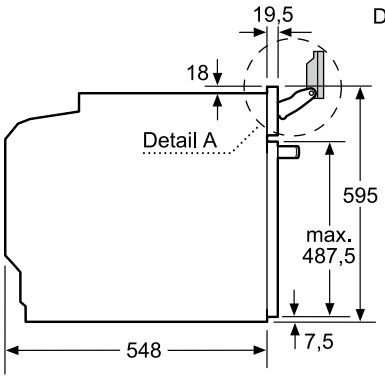

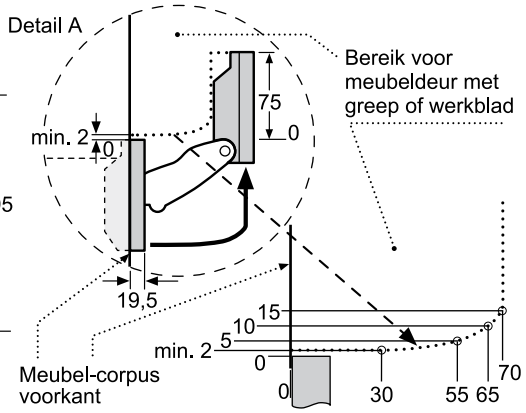

Let op het draaibereik van het paneel!

Afmetingen in mm

HNG6764S6 - HMG636RS1 - HSG656XS1 - HSG636ES1 - HBG676ES6 - HBG636ES1 - HBG6753S1 - HBG675BS1 - HBG655BS1 - HBG634BS1 - HBG632BS1 - HSG636XS6 - HBG656ES6 - HRG6753S1 - HRG635BS1

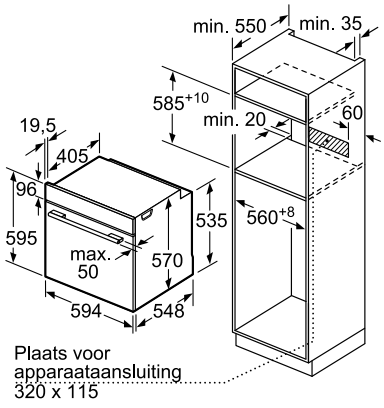

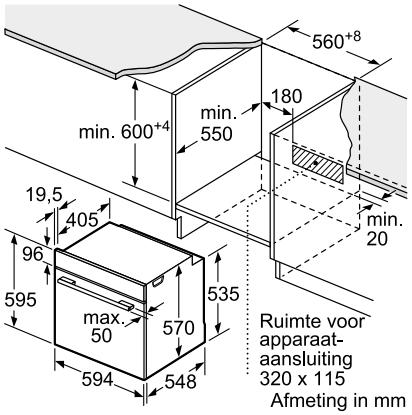

Afmeting in mm

HBA556BS0 - HBA537BS0 - HBA573BS0 - HBA533BS0

Technische schema‘s van de compacte ovens

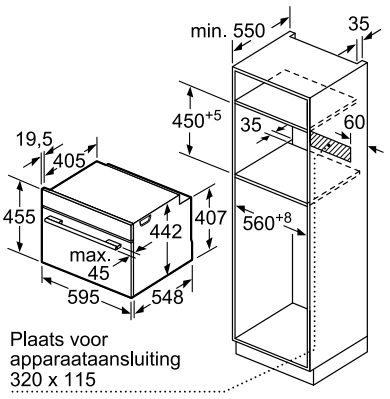

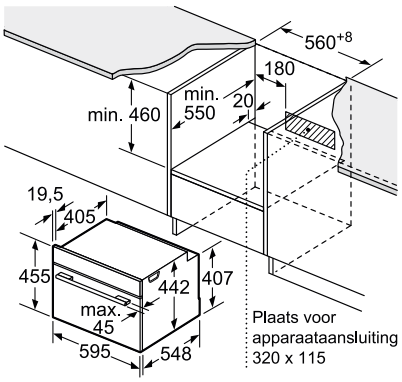

Inbouw met één kookzone.

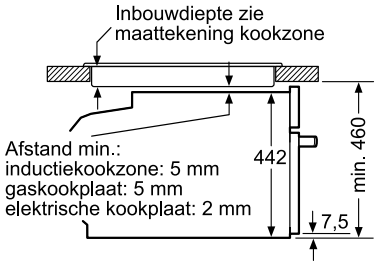

Wordt het compacte apparaat onder een kookzone ingebouwd, dan moet rekening gehouden worden met de volgende werkbladdikte (eventueel incl. onderconstructie).

Kookzone-type	**min. werkbladdikte**	
	opgebouwd	vlak
Inductiekookzone	42 mm	43 mm
Volledige oppervlak-inductiekookzone	48 mm	53 mm
gaskookplaat	37 mm	47 mm
elektrische kookplaat	28 mm	30 mm

Afmetingen in mm

CSG656RS1 - CSG656BS1 - CSG636BS1 - CRG656BS3 - CDG634BS1 - CMG656BS1 - CMG636BS1 - CMG633BS1 - CBG675BS1 - CBG635BS1 - CNG6764S6 - CMG6764S1 - CMG676BS1

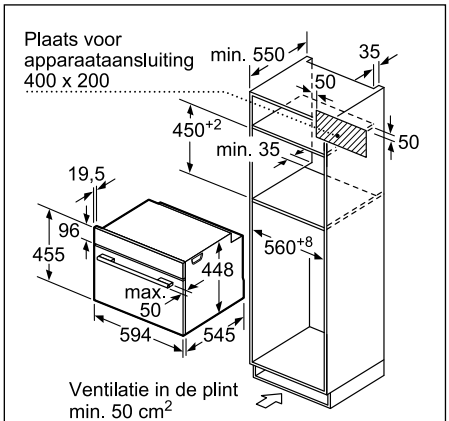

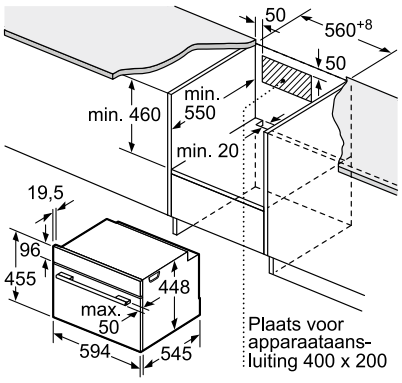

Afmetingen in mm

CPA565GS0 - COA565GS0 - CMA585MS0

Technische schema‘s van de warmhoudladen

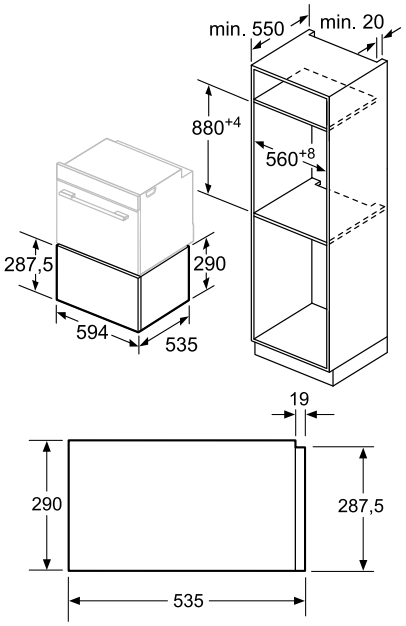

Boven een warmhoudlade kunnen compacte bakovens met een apparaathoogte van 595 mm ingebouwd worden.
Een tussenbodem is niet nodig.

Afmetingen in mm

BID630NS1

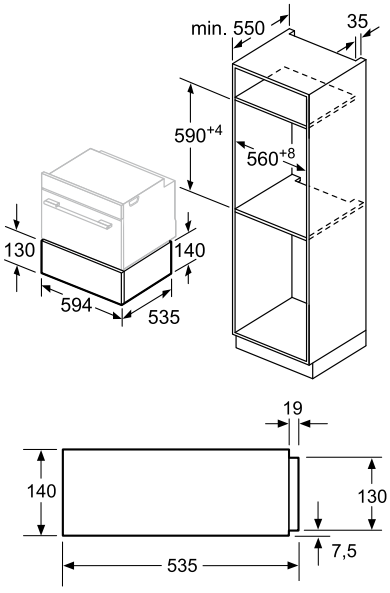

Boven een warmhoudlade kunnen compacte bakovens met een apparaathoogte van 455 mm ingebouwd worden.
Een tussenbodem is niet nodig.

Afmetingen in mm

BIC630NS1 - BIE630NS1

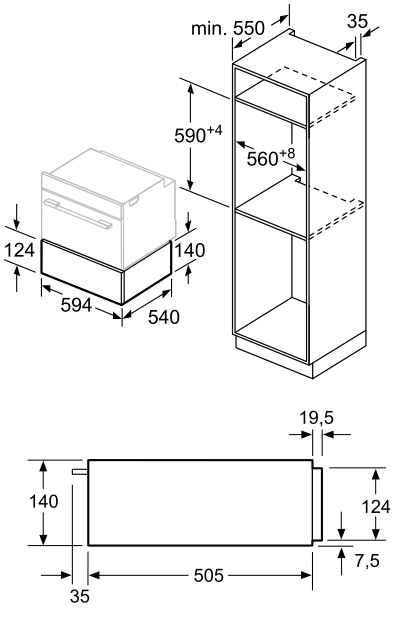

Boven een warmhoudlade kunnen compacte bakovens met een apparaathoogte van 455 mm ingebouwd worden.
Een tussenbodem is niet nodig.

Afmetingen in mm

BIC510NS0

Technische productinformatie van de compacte microgolfovens

	Compact 45 cm				Compact 38 cm		
Type toestel	Compacte microgolfoven				Compacte microgolfoven	Compacte microgolfoven	Compacte microgolfoven
Referentie							
Inox	CFA634GS1	CPA565GS0	COA565GS0	CMA585MS0	BER634GS1 BEL634GS1	BFR634GS1 BFL634GS1	BEL554MS0
Afmetingen							
Toestel (HxBxD) (mm)	454 x 595 x 563	455x594x545	455x594x545	459 x 594 x 570	382 x 594 x 318	382 x 594 x 318	382 x 594 x 388
Inbouwafmetingen (HxBxD) (mm)	450 x 560 x 550	450-452x560-568x550	450-452x560-568x550	450-452x560-568x550	362 x 560 x 300	362 x 560 x 300	380-382x560-568x550
Diepte met open deur (mm)	899	895	895	603	895	895	895
Binnenafmetingen (HxBxD) (mm)	242 x 430 x 345	236x432x350	236x432x350	250x420x420	220 x 350 x 270	220 x 350 x 270	208x328x369
Volume binnenruimte (liter)	36	36	36	35	21	21	25
Nettogewicht (kg)	30	35	33	44	19	19	19
Kenmerken - Uitrusting							
Energieklasse (EN 60350-1)*	-	-	-	-	-	-	-
Grill	-	-	-	-	vast gemonteerd	-	-
Vermogen Grill (W)	-	2000	2000	1750	1300	-	1200
Vermogen warme lucht (W)	-	-	-	-	-	-	-
Vermogen microgolf (W)	900	1000	1000	900	900	900	900
Oppervlakte van de grill (cm2)	-	-	-	-	-	-	-
3D warme lucht Plus / 4D warme lucht	-	-	-	-	-	-	-
Maximale temperatuur bij Boven-/ onderverwarmte (°C)	-	-	-	-	-	-	-
Maximale temperatuur bij warme lucht (°C)	-	230	230	230	-	-	-
Opwarmtijd bij Boven-/onderwarmte (min)	-	-	-	-	-	-	-
Opwarmtijd bij warme lucht (min)	-	-	-	-	-	-	-
Energieverbruik bij Boven-/onderwarmte (kWu)	-	-	-	-	-	-	-
Energieverbruik bij warme lucht (kWu)	-	-	-	-	-	-	-
Soort bedieningspaneel	TFT TouchControl	LCD-display	LCD-display	LCD-display	TouchControl	TouchControl	LED-display
Reiniging	-	-	-	-	-	-	-
Energieverbruik bij pyrolyse - min. (kWu)	-	-	-	-	-	-	-
Energieverbruik bij pyrolyse - max. (kWu)	-	-	-	-	-	-	-
Telescooprails	-	-	-	-	-	-	-
Braadthermometer	-	-	-	-	-	-	-
Soort verlichting	Halogeen	LED	LED	LED	LED	LED	LED
Technische gegevens							
Aansluitwaarde (W)	1220	3100	3100	3350	1990	1220	1450
Beveiliging via zekering (A)	10	10	10	16	10	10	10
Spanning (V)	220-240	220-240	220-240	220-230	220-240	220-240	220-230
Frequentie (Hz)	50; 60	50	50	50	50; 60	60; 50	50
Lengte van de aansluitkabel (cm)	150	150	150	180	150	150	130
Type stekker - Stekker met aarding	●	●	●	●	●	●	●
Veiligheidscertificaten	CE, VDE	CE, VDE	CE, VDE	CE, VDE	CE, VDE	CE, VDE	CE, VDE
Toebehoren							
Meegeleverde toebehoren					1 x Glazen pan, 1 x Rooster	-	

Technische schema‘s van de espressomachine

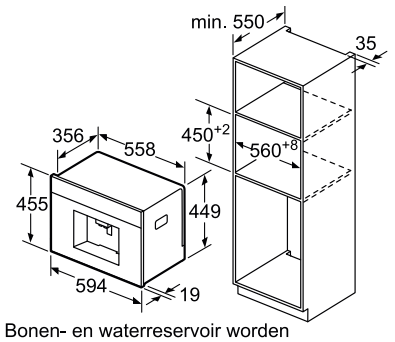

Bonen- en waterreservoir worden naar voren uitgenomen.
Aanbevolen inbouwhoogte 95-145 cm.

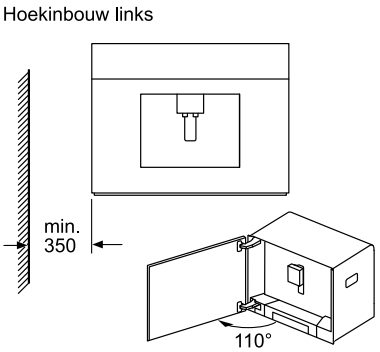

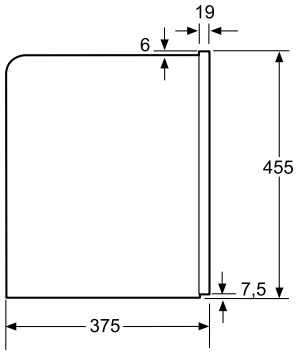

Afmetingen in mm

CTL636ES1

Technische schema‘s van de microgolfovens

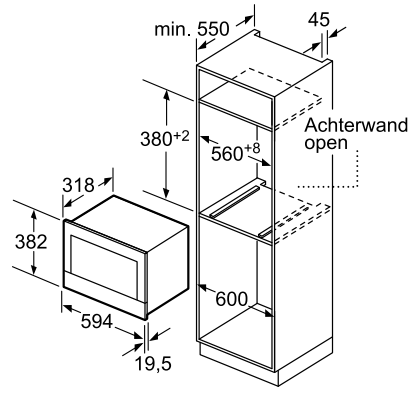

Afmetingen in mm

BER634GS1 - BFR634GS1

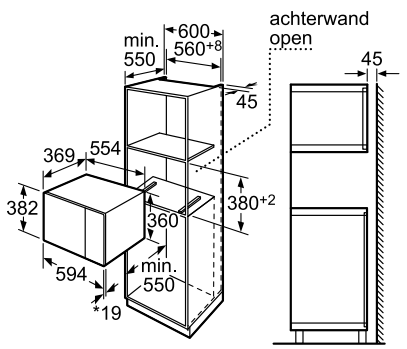

* 20 mm voor metalen front

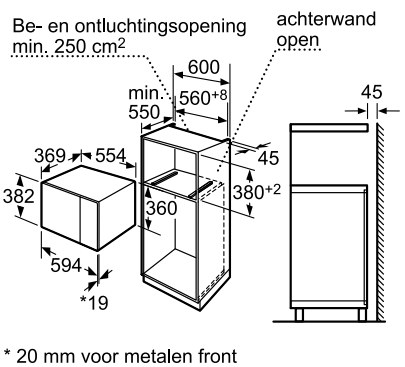

* 20 mm voor metalen front

Afmetingen in mm

HMT84G654 - HMT84M654

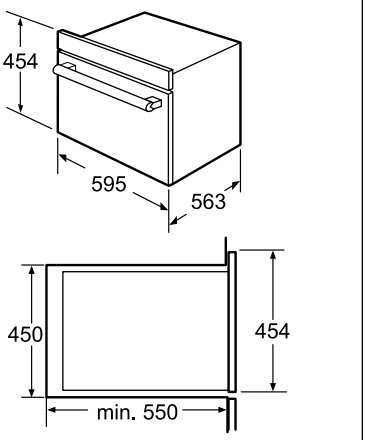

Afmetingen in mm

CFA634GS1

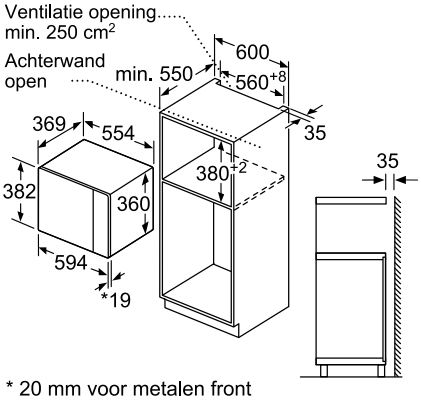

* 20 mm voor metalen front

Afmetingen in mm

BEL554MS0

Inductiekookplaat met geïntegreerde dampkap

Confort		
Comfort-Design	PXX875D34E	
Kader rondom		PVS845F11E
Breedte (mm)	816	795
Afmetingen toestel (mm)	198 x 816 x 527	198 x 795 x 517
Inbouwafmetingen (mm)	198 x 780 x 490	198 x 780 x 500
Gewicht (netto)	29	30
Kookzones		
Aantal kookzones	4	4
Kookzone links vooraan	flex	combi
- Afmeting (mm)	200-240	18
- Vermogen (Boost) (kW)	2,2	1,8
Kookzone links achteraan	flex	combi
- Afmeting (mm)	200-240	18
- Vermogen (Boost) (kW)	2,2	1,8
Kookzone rechts achteraan	flex	power
- Afmeting (mm)	200-240	14,5
- Vermogen (Boost) (kW)	2,2	1,4
Kookzone rechts vooraan	flex	power
- Afmeting (mm)	200-240	18
- Vermogen (Boost) (kW)	2,2	1,8
Technische informatie		
Elektrische aansluitwaarde (W)	7400	6900
Spanning (V)	220-240	220-240
Frequentie (Hz)	50-60	50-60
Conform veiligheidsbepalingen	CE, VDE	CE, VDE
Lengte van de aansluitkabel (cm)	120	110
Type stekker	zonder stekker	zonder stekker

Dampkap		
Installatie	Extracteur	Extracteur
Kleur	inox	inox
Luchtafvoer	●	●
Standaard kringloopwerking		
Kringloopwerking cleanAir	●	●
Classes d'efficacité		
Energie-efficiëntieklasse*	A	A
Gemiddeld energieverbruik* (kWu/jaar)	53,5	50,8
Ventilator-efficiëntieklasse*	A	A
Vetfilter-efficiëntieklasse*	B	B
Geluidsniveau bij normale werking* (dB)	36/69 dB	36/69 dB
Kenmerken		
Aantal motoren	1	1
Filtersysteem	clean Air	clean Air
Aantal vetfilters	1	1
Luchtkwaliteitssensor	●	●
Aantal vermogens	9+1	9+1
Intensiefstand met automatische terugschakeling	●	●
Naventilatie (min)	30 minuten	30 minuten
Intervalventilatie	x	x
Anti-terugslagklep	nee	nee
Afvoervermogen		
Maximale afzuigcapaciteit (m3/u)	557	557
Afzuigcapaciteit intensiefstand (m3/u)	620	620
Maximale luchtcirculatie (m3/u)	480	480
Maximale luchtcirculatie intensiefstand (m3/u)	600	600

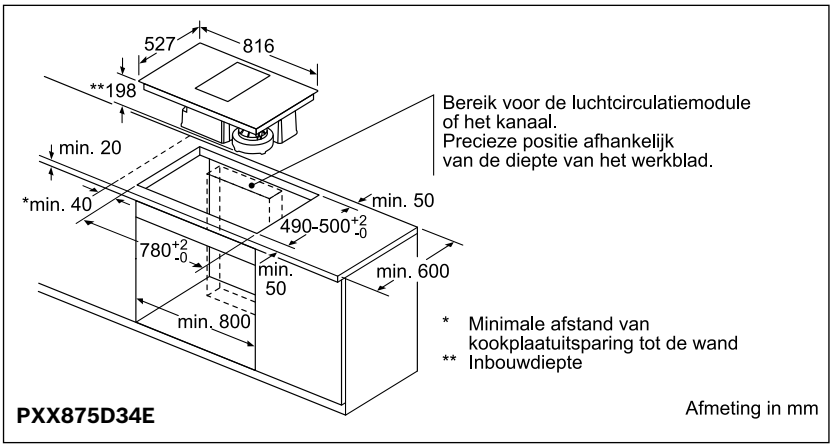

PXX875D34E

PVS845F11E (inbouwschema niet beschikbaar)

Luchtafvoer

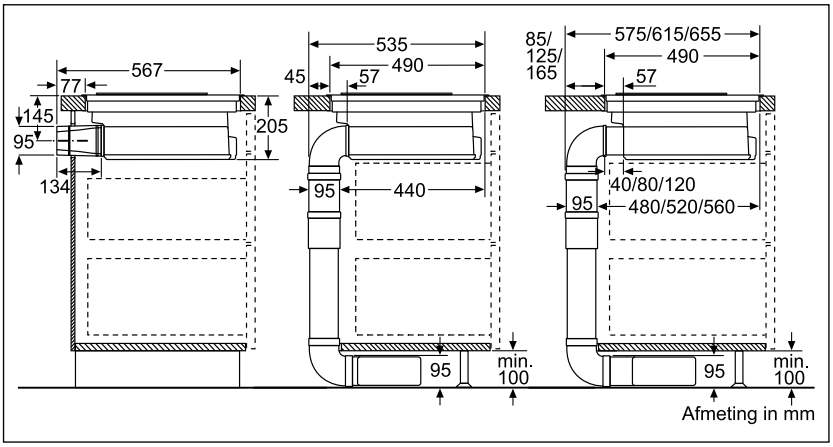

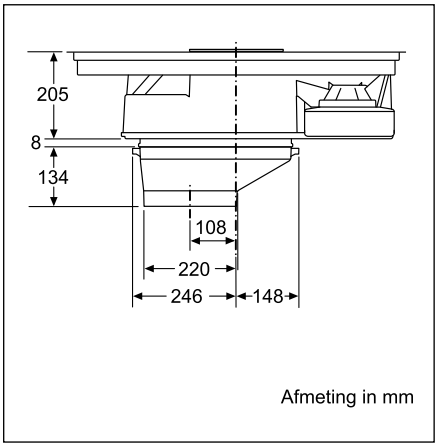

Kringloopwerking

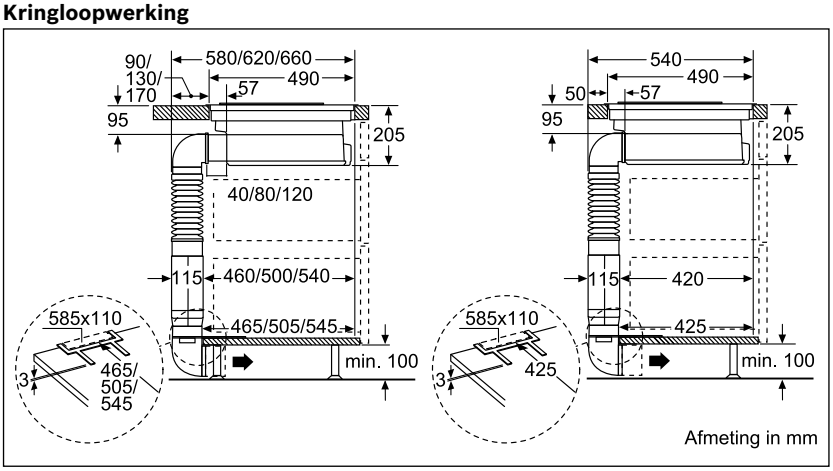

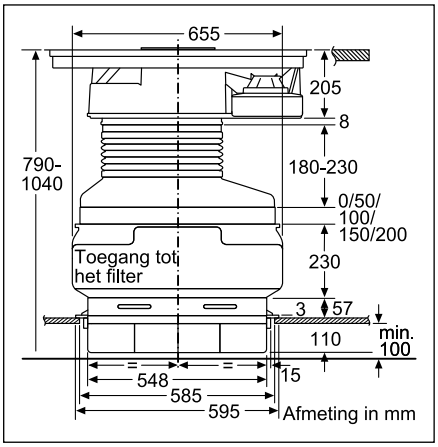

Technische productinformatie van de vitrokeramische kookplaten

Comfort																		
Comfort-Design	PXX 975DC1E	PXV975DV1E		PIV975DC1E	PXY875KW1E	PXY875DE3E	PXY801DE3E	PXV875DC1E	PXE875DC1E		PIV875DC1E			PVS775FC1E	PXY675JW1E	PXY675DE3E	PXX675DC1E	PXE675DC1E
Kader rondom												PVS845FB1E	PIV845FB1E					
Vlakinbouw			PXV901DV1E							PXE801DC1E								
Afmetingen																		
Breedte (mm)	916	916	892	916	816	816	792	816	816	792	816	795	795	710	606	606	606	606
Afmetingen toestel (mm)	51x916x527	51x916x527	56x892x512	51x916x527	51x816x527	51x816x527	56x792x512	51x816x527	51x816x527	56x792x512	51x816x527	55x795x517	55x795x517	51x710x527	51x606x527	51x606x527	51x606x527	51x606x527
Inbouwafmetingen (mm)	51x880x490	51x880x490	56x880-889 x500	51x880x490	51x750-780 x490-500	51x750-780 x490-500	56x780-796 x500	51x750-780 x490	51x750-780 x490	56x780x500	51x750-780 x490	55x780x500	55x780x500	51x560x490	51x560x490	51x560x490	51x560x490	51x560x490
Gewicht (netto)	21	22	21	21	19	17	17	17	16	16	15	15	16	14	19	13	15	14
Kookzones																		
Aantal kookzones	5	5	5	5	4	4	4	5	4	4	5	4	5	4	4	4	4	4
Kookzone links vooraan	FLEX	FLEX	FLEX	POWER	FLEX	FLEX	FLEX	POWER	FLEX	FLEX	POWER	COMBI	POWER	COMBI	FLEX	FLEX	FLEX	FLEX
- Afmeting (mm)	200-240	200-230	190-230	180	200-230	200-230	190-230	180	200-240	200-240	180	210	180	210	190-230	190-230	190-240	190-240
- Vermogen (Boost) (kW)	2,2	2,2	2,2	1,8	2,2	2,2	2,2	2,2	2,2	2,2	1,8	2,2	1,8	2,2	2,2	2,2	2,2	2,2
Kookzone links achteraan	FLEX	FLEX	FLEX	POWER	FLEX	FLEX	FLEX	POWER	FLEX	FLEX	POWER	COMBI	POWER	COMBI	FLEX	FLEX	FLEX	FLEX
- Afmeting (mm)	200-240	200-230	190-230	180	200-230	200-230	190-230	145	200-240	200-240	145	210	145	210	190-230	190-230	190-240	190-240
- Vermogen (Boost) (kW)	2,2	2,2	2,2	1,8	2,2	2,2	2,2	1,4	2,2	2,2	1,4	2,2	1,4	2,2	2,2	2,2	2,2	2,2
Kookzone midden	FLEX	POWER	POWER	POWER				POWER			POWER		POWER					
- Afmeting (mm)	200-240	210-260-320	210-260-320	210-260-320				240			240		240					
- Vermogen (Boost) (kW)		2,2/2,6/3,3	2,2/2,6/3,3	2,2/2,6/3,3				2,2			2,2		2,2					
Kookzone rechts achteraan	FLEX	FLEX	FLEX	POWER	FLEX	FLEX	FLEX	FLEX	POWER	POWER	POWER	POWER	POWER	POWER	FLEX	FLEX	FLEX	POWER
- Afmeting (mm)	240-300	200-230	190-230	145	200-230	200-230	190-230	200-210	280	280	145	280	145	145	190-230	190-230	190-240	145
- Vermogen (Boost) (kW)	2,2	2,2	2,2	1,4	2,2	2,2	2,2		2,6	2,6	1,4	2,6	1,4	1,4	2,2	2,2	2,2	1,4
Kookzone rechts vooraan	FLEX	FLEX	FLEX	POWER	FLEX	FLEX	FLEX	FLEX	POWER	POWER	POWER	POWER	POWER	POWER	FLEX	FLEX	FLEX	POWER
- Afmeting (mm)	240-300	200-230	190-230	210	200-230	200-230	190-230	200-210	145	145	210	145	210	180	190-230	190-230	190-240	210
- Vermogen (Boost) (kW)	2,2	2,2	2,2	2,2	2,2	2,2	2,2		1,4	1,4	2,2	1,4	2,2	1,8	2,2	2,2	2,2	2,2
Technische gegevens																		
Elektrische aansluitwaarde (W)	11100	11100	11100	11100	7400	7400	7400	7400	7400	7400	7400	7400	7400	6900	7400	7200	7400	7400
Spanning (V)	220-240	220-240	220-240	220-240	220-240	220-240	220-240	220-240	220-240	220-240	220-240	220-240	220-240	220-240	220-240	220-240	220-240	220-240
Frequentie (Hz)	50-60	50-60	50-60	50-60	50-60	50-60	50-60	50-60	50-60	50-60	50-60	50-60	50-60	50-60	50-60	50-60	50-60	50-60
Conform veiligheids-bepalingen	AENOR, CE	AENOR, CE	AENOR, CE	AENOR, CE	AENOR, CE	AENOR, CE	AENOR, CE	AENOR, CE	AENOR, CE	AENOR, CE	AENOR, CE	AENOR, CE	AENOR, CE	AENOR, CE	AENOR, CE	AENOR, CE	AENOR, CE	AENOR, CE
Lengte van de aansluitkabel (cm)	110	110	110	110	110	110	110	110	110	110	110	110	110	110	110	110	110	110
Type stekker	zonder stekker	zonder stekker	zonder stekker	zonder stekker	zonder stekker	zonder stekker	zonder stekker	zonder stekker	zonder stekker	zonder stekker	zonder stekker	zonder stekker	zonder stekker	zonder stekker	zonder stekker	zonder stekker	zonder stekker	zonder stekker

PIF675DC1E	PIF 672FB1E	PIE675DC1E				PKM975DK1D	PKM875DV1D			PKG775FP1E	PKM675DP1D	PKF675FP1E				
			PVS645FB1E	PIF645FB1E	PIE645FB1E				PKN845FP1E				PKN645FP1E	PKF645FP1E	PKE645FP1E	PEE689CA1
								PKM801DP1D								
606	606	606	583	583	583	916	816	792	765	710	606	606	583	583	583	580
51x606x527	56x606x527	51x606x527	55x583x513	55x583x513	55x583x513	44x916x527	44x816x527	51x792x512	51x765x507	50x710x527	44x606x527	50x606x527	48x583x513	48x583x513	48x583x513	65x580x510
51x560x490	50x560x490-500	51x560x490	55x560x490	55x560x490	55x560x490	44x880x500	44x780x500	51x780x500	48x750x490	44x560-640x490-500	44x560x500	44x560x490-500	48x560x490-500	48x560x490-500	48x560x490-500	45x560x490
14	11	14	13	13	13	13	11	10	10	8	8	8	8	7	7	11
4	4	4	4	4	4	5	4	4	4	4	4	4	4	4	4	4
POWER	POWER	POWER	COMBI	POWER	POWER	POWER	POWER	POWER	POWER							
180	180	180	210	180	180	120-180	145-210	145-210	180	145	145	145	180	145	145	180
1,8	1,8	1,8	2,2	1,8	1,8	2-0,8	1,2 - 2,1	1,2 - 2,1	2	1,2	1,2	1,2	2	1,2	1,2	2
POWER	POWER	POWER	COMBI	POWER	POWER	POWER	POWER	POWER	POWER							
180-280	180-280	180	210	180-280	180	180	145	145	170-265	120-180	120-180-270-370	180	170-265	180	180	145
1,8/2	1,8/2	1,8	2,2	1,8/2	1,8	2	1,2	1,2	1,8/2,6	0,8/2	1/2/3,4/4,6	2	1,8/2,6	2	2	1,5
						POWER	POWER	POWER								
						145-210-275	180-230	180-230								
						1,05/2,2/3,1	1,7/2,4	1,7/2,4								
POWER	POWER	POWER	POWER	POWER	POWER	POWER	POWER	POWER	POWER	POWER	POWER					
145	145	145	145	145	145	110	120-180-270-370	120-180-270-370	145	145	145	145	145	145	145	180
1,4	1,4	1,4	1,4	1,4	1,4	0,6	1/2/3,4/4,6	1/2/3,4/4,6	1,2	1,2	1,2	1,2	1,2	1,2	1,2	2
POWER	POWER	POWER	POWER	POWER	POWER	EXTENSIBLE	EXTENSIBLE	EXTENSIBLE	POWER	POWER	POWER					
210	210	210	180	210	210	145-200-350	145	145	120-210	120-210	145-210	120-210	145-210	120-210	210	145
2,2	2,2	2,2	1,8	2,2	2,2	0,9/1,75/2,1	1,2	1,2	0,75/2,2	0,75/2,2	1,2/2,1	0,75/2,2	1/2,2	0,75/2,2	2,2	1,5
7400	7200	7400	6900	7400	7400	8450	11200	11200	7500	6600	7800	6600	7500	6600	6600	7000
220-240	220-240	220-240	220-240	220-240	220-240	220-240	220-240	220-240	220-240	220-240	220-240	220-240	220-240	220-240	220-240	230
50-60	50-60	50-60	50-60	50-60	50-60	50-60	50-60	50-60	50-60	50-60	50-60	50-60	50-60	50-60	50-60	50
AENOR, CE	AENOR, CE	AENOR, CE	AENOR, CE	AENOR, CE	AENOR, CE	CE, VDE	CE, VDE, EUR, ASIA	CE, VDE	CE, VDE	CE, VDE	CE, VDE, EUR, ASIA	CE, VDE	CE, ROSTEST, VDE	CE, VDE	CE, VDE	AENOR, CE
110	110	110	110	110	110	110	110	110	110	110	110	110	110	110	110	110
zonder stekker	zonder stekker	zonder stekker	zonder stekker	zonder stekker	zonder stekker	zonder stekker	zonder stekker	zonder stekker	zonder stekker	zonder stekker	zonder stekker	zonder stekker	zonder stekker	zonder stekker	zonder stekker	zonder stekker

Technische productinformatie van de gaskookplaten

	PRS9A6D70	PRP6A6D70	PPS9A6B90	PPQ7A9B20 PPQ7A6B20	PPP6A9B20 PPP6A6B20
Afmetingen					
Breedte (mm)	916	606	915	752	590
Afmetingen toestel (mm)	59x916x527	45x606x527	45x915x520	45x752x520	45x590x520
Inbouwafmetingen (mm)	45x850-852x490-502	45x560-562x490-502	45x850-852x490-502	45x560-562x480-492	45x560-562x480-492
Gewicht (netto)	20	-	-	18	16
Kookzones					
Aantal kookzones	5	4	5	4	4
Kookzone links vooraan - Vermogen (kW)	Wok 6	Normaal 1,9	Wok 4	Eco 1	Normaal 1,75
Kookzone links achteraan - Vermogen (kW)	- 	Eco 1,1	- 	Normaal 1,75	Normaal 1,75
Kookzone midden vooraan - Vermogen (kW)	Normaal 1,9	-	Eco 1	-	-
Kookzone midden achteraan - Vermogen (kW)	Eco 1,1	-	Normaal 1,75	-	-
Kookzone midden - Vermogen (kW)	- 	- 	- 	Wok 4	-
Kookzone rechts achteraan - Vermogen (kW)	Sterk 2,8	Sterk 2,8	Sterk 3	Sterk 3	Sterk 3
Kookzone rechts vooraan - Vermogen (kW)	Normaal 1,9	Normaal 1,9	Normaal 1,75	Normaal 1,75	Eco 1
Technische gegevens					
Pottendragers	Gietijzeren	Gietijzeren	Gietijzeren	Gietijzeren	Gietijzeren
Beveiliging	Thermokoppel	Thermokoppel	Thermokoppel	Thermokoppel	Thermokoppel
Eenhandsontsteking	●	●	●	●	●
Ingesteld voor type gas	Aardgas H/E/(L) 20 (25) mbar	Aardgas H/E/(L) 20 (25) mbar	Aardgas H/E/(L) 20 (25) mbar	Aardgas H/E/(L) 20 (25) mbar	Aardgas H/E/(L) 20 (25) mbar
Alternatief type gas	Butaan-/propaan G30, 31 28-30/37mbar	Butaan-/propaan G30, 31 28-30/37mbar	Butaan-/propaan G30, 31 28-30/37mbar	Butaan-/propaan G30, 31 28-30/37mbar	Butaan-/propaan G30, 31 28-30/37mbar
Aansluitwaarde gas (W)	13700	11500	11500	11500	7500
Intensiteit (A)	3	3	3	3	3
Spanning (V)	220 - 240	220 - 240	220 - 240	220 - 240	220 - 240
Frequentie (Hz)	5 - 60	5 - 60	5 - 60	5 - 60	5 - 60
Conform veiligheidsbepalingen	CE	CE	CE	CE	CE
Lengte van de aansluitkabel (cm)	150	100	150	100	100
Type stekker	Zonder stekker	Zonder stekker	Zonder stekker	Zonder stekker	Zonder stekker

	PCR9A5B90	PCQ7A5B90	PCP6A5B90	PCP6A5B80	PGP6B5B80
	915	750	582	582	582
	45x915x520	45x750x520	45x582x520	45x582x520	45x582x520
	45x850-852x490	45x560-462x480-492	45x560-562x480-492	45x560-562x480-492	45x560-562x480-492
	14	14	10	9	7
	5	5	4	4	4
	Eco 1	Eco 1	Normaal 1,75	Normaal 1,75	Normaal 1,75
	Normaal 1,75	Normaal 1,75	Normaal 1,75	Normaal 1,75	Normaal 1,75
	-	-	-	-	-
	-	-	-	-	-
	Wok 5	Wok 4	-	-	-
	Sterk 3	Sterk 3	Sterk 3	Sterk 3	Sterk 3
	Normaal 1,9	Normaal 1,9	Eco 1	Eco 1	Eco 1
	Gietijzeren	Gietijzeren	Gietijzeren	Gietijzeren	Gietijzeren
	Thermokoppel	Thermokoppel	Thermokoppel	Thermokoppel	Thermokoppel
	●	●	●	●	●
	Aardgas H/E/(L) 20 (25) mbar	Aardgas H/E/(L) 20 (25) mbar	Aardgas H/E/(L) 20 (25) mbar	Aardgas H/E/(L) 20 (25) mbar	Aardgas H/E/(L) 20 (25) mbar
	Butaan-/propaan G30, 31 28-30/37mbar	Butaan-/propaan G30, 31 28-30/37mbar	Butaan-/propaan G30, 31 28-30/37mbar	Butaan-/propaan G30, 31 28-30/37mbar	Butaan-/propaan G30, 31 28-30/37mbar
	12500	11500	7500	7500	7500
	3	3	3	3	3
	220 - 240	220 - 240	220 - 240	220 - 240	220 - 240
	5 - 60	5 - 60	5 - 60	5 - 60	5 - 60
	CE	CE	CE	CE	CE
	150	100	100	100	100
	Zonder stekker	Zonder stekker	Zonder stekker	Zonder stekker	Zonder stekker

De inbouwschema's voor het combineren van verschillende "ComfortDesign"-kookplaten met behulp van een montageset, zijn beschikbaar op aanvraag.

Technische productinformatie van de Domino’s

	Teppan Yaki	FlexInductie	Inductie	HighSpeed	Wokbrander	Gril	Gietijzer
	PKY 475FB1E	PXX 375FB1E	PIB 375FB1E	PKF 375FP1E	PRA 3A6D70	PKU 375FB1E	PEE 389CF1
Afmetingen							
Breedte (mm)	396	527	306	306	306	306	288
Afmetingen toestel (mm)	96x396x527	59x306x527	57x306x527	44x306x527	57 x 306 x 527	241x306x527	49 x 288 x 505
Inbouwafmetingen (mm)	90x360x490	53x270x490	51x270x490	38x270x490	45x270x490-500	235x270x490	42,5 x 268 x 490
Gewicht (netto)	11	8	7	5	9	12	5
Kookzones							
Aantal kookzones	-	2	2	2	1	1	2
Kookzone vooraan	-	FLEX	POWER	HIGHSPEED	Gas	Elektrisch - gietijzer	Elektrisch - gietijzer
- Afmeting (mm)	-	200-210	210	120-180	-		145
- Vermogen (kW)	-	2,2	2,2	0,8/2	-		1,5
Kookzone achteraan	-	FLEX	POWER	HIGHSPEED	-	-	Elektrisch - gietijzer
- Afmeting (mm)	-	200-210	145	145	-	-	180
- Vermogen (kW)	-	2,2	1,4	1,2	-	-	2
Kookzone midden	-	-	-	-	-	-	-
- Afmeting (mm)	-	-	-	-	-	-	-
- Vermogen (kW)	-	-	-	-	-	-	-
Technische gegevens							
Pottendragers	-	-	-	-	Gietijzeren pottendragers	Gietijzeren pottendragers	-
Beveiliging	-	-	-	-	Thermokoppel	-	-
Ingesteld voor type gas	-	-	-	-	AardgasH/E(L) 20 (25) mbar	-	-
Alternatief type gas	-	-	-	-	Butaan/propaan 630, 31 28-30/37 mbar	-	-
Aansluitwaarde elektriciteit (W)	1900	3700	3700	3200	3600	2400	3500
Aansluitwaarde gas (W)	-	-	-	-	6000	-	-
Spanning (V)	220-240	220-240	220-240	220-240	220-240	220-240	230
Frequentie (Hz)	50-60	50-60	50-60	50-60	50-60	50-60	50
Lengte van de aansluitkabel (cm)	100	110	110	100	100	100	20
Type stekker	Zonder stekker	Zonder stekker	Zonder stekker	Zonder stekker	Zonder stekker	Zonder stekker	Stekker met aarding
Conform veiligheidsbepalingen	CE, VDE	AENOR, CE	AENOR, CE	AENOR, CE	CE	CE, VDE	CE

De inbouwschema's voor het combineren van verschillende "ComfortDesign"-kookplaten met behulp van een montageset, zijn beschikbaar op aanvraag.

Technische schema's van de vitrokeramische inductiekookplaten

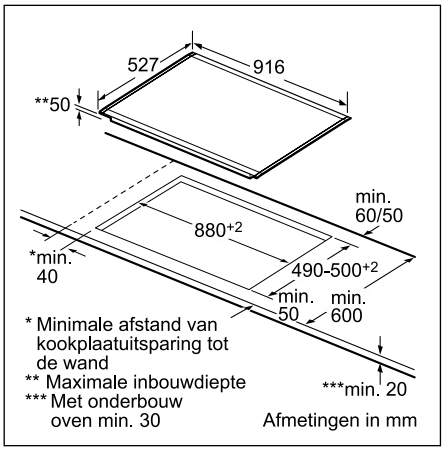

PXX975DC1E - PXV975DV1E - PXV901DV1E - PIV975DC1E

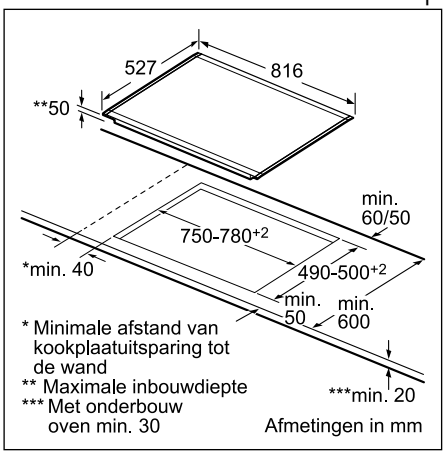

PXY875KW1E - PXY875DE3E - PXE801DC1E PXV875DC1E - PXE875DC1E - PIV875DC1E

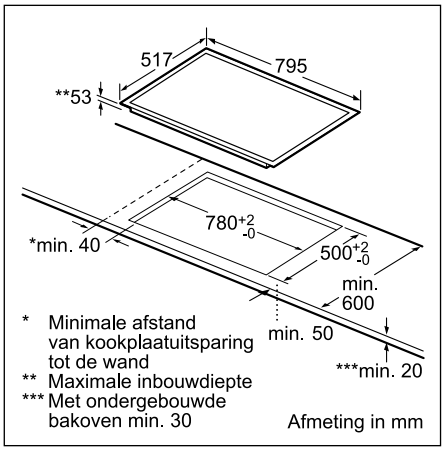

PVS845FB1E - PIV845FB1E

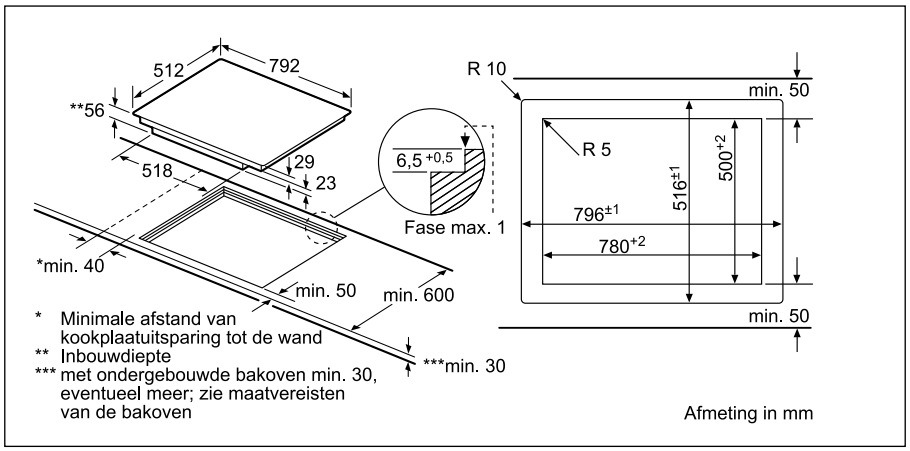

PXY801DE3E

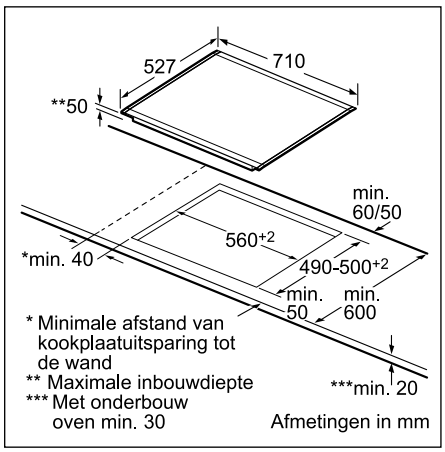

PVS775FC1E

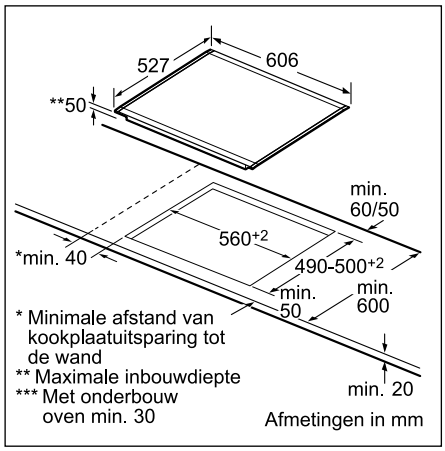

PXY675JWE - PXY675DE3E - PXX675DC1E - PXE675DC1E - PIF675DC1E - PIB672F17E - PIE675DC1E

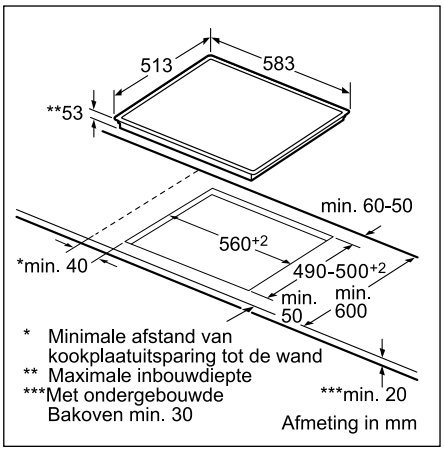

PVS645FB1E - PIF645FB1E - PIE645FB1E

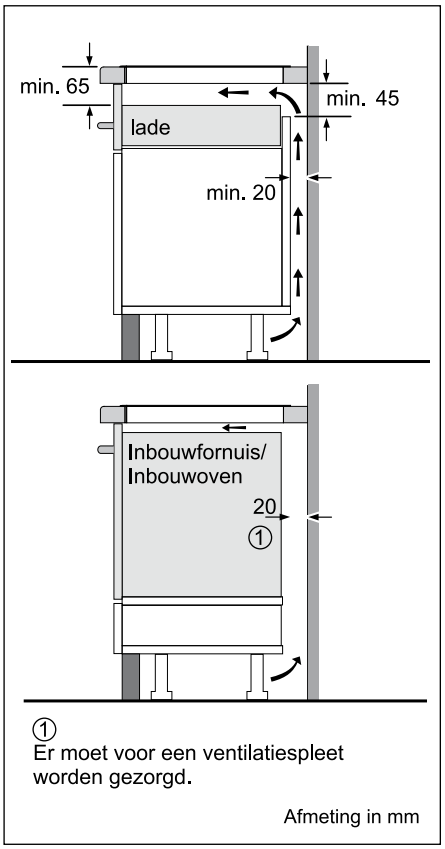

Technische schema's van de vitrokeramische kookplaten

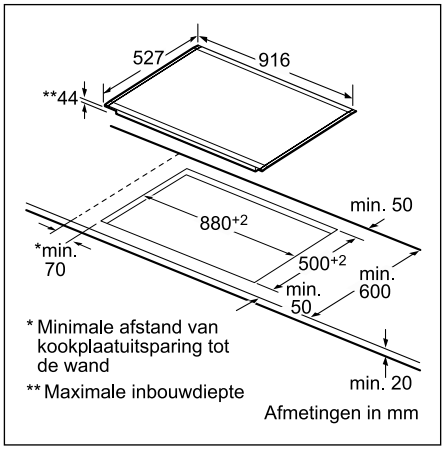

PKM975DK1D

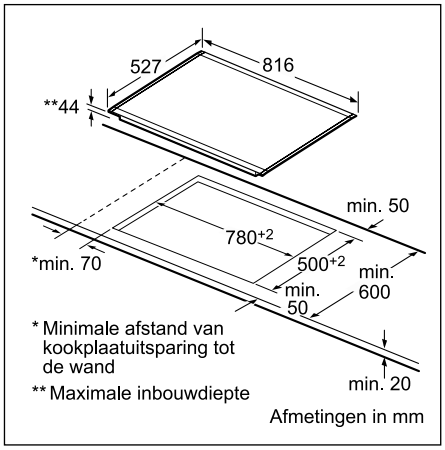

PKM875DV1D

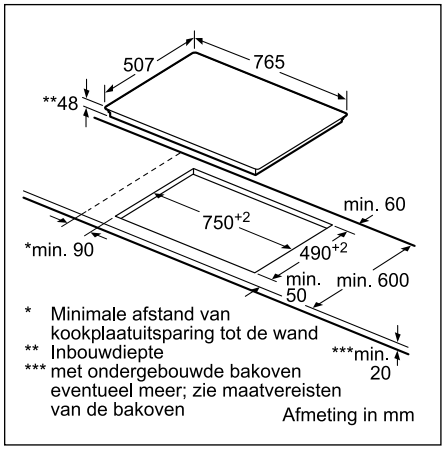

PKN845FP1E

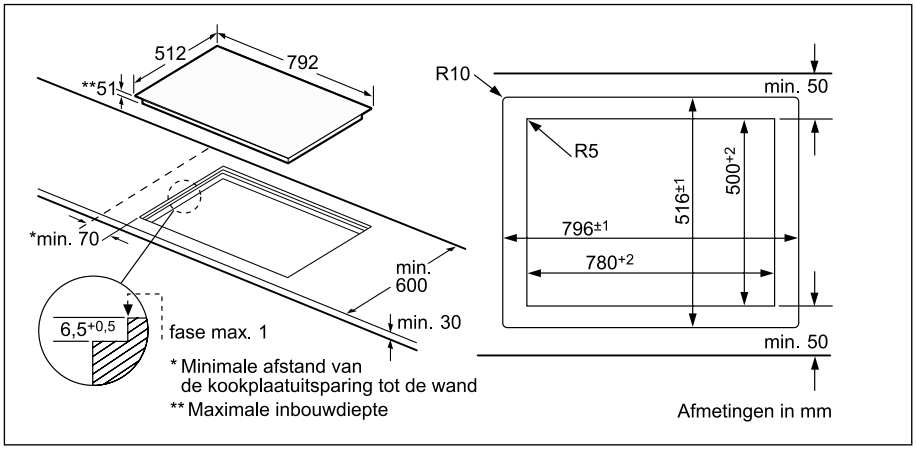

PKM801DP1D

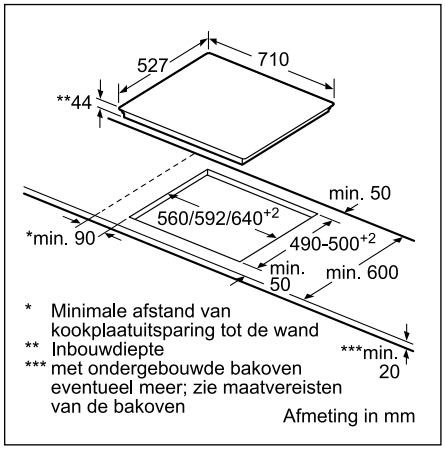

PKG775FP1E

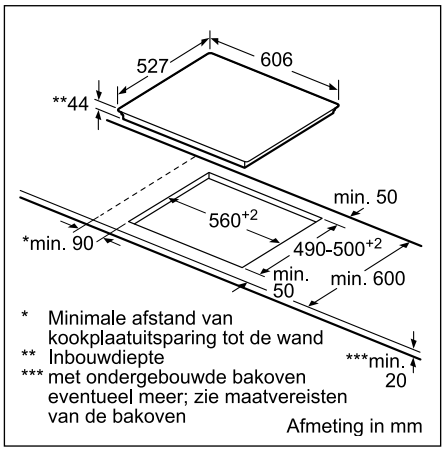

PKM675DP1D - PKF675FP1E

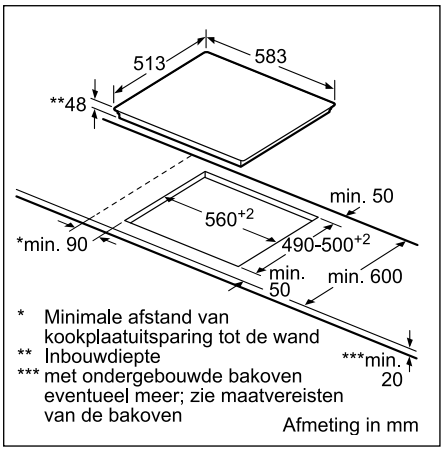

PKN645FP1E - PKF645FP1E - PKE645FP1E

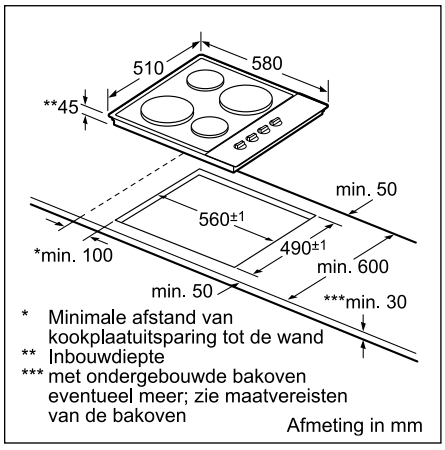

PEE689CA1

Technische schema's van de gaskookplaten

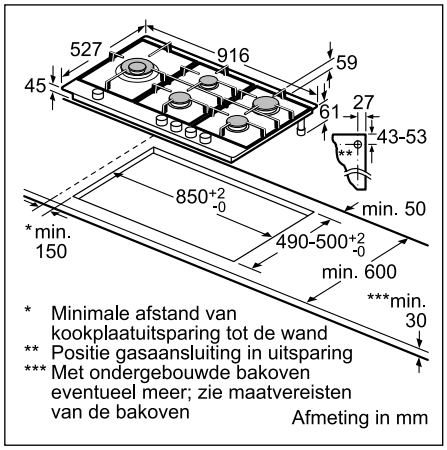

PRS9A6D70

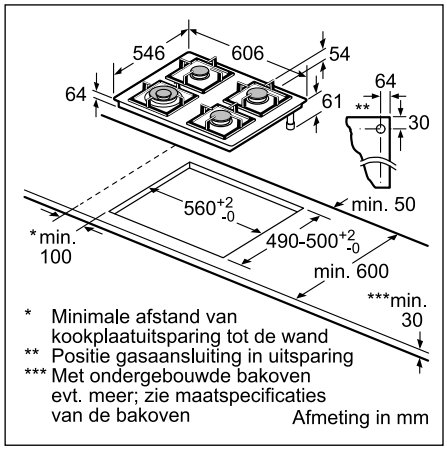

PRP6A6D70

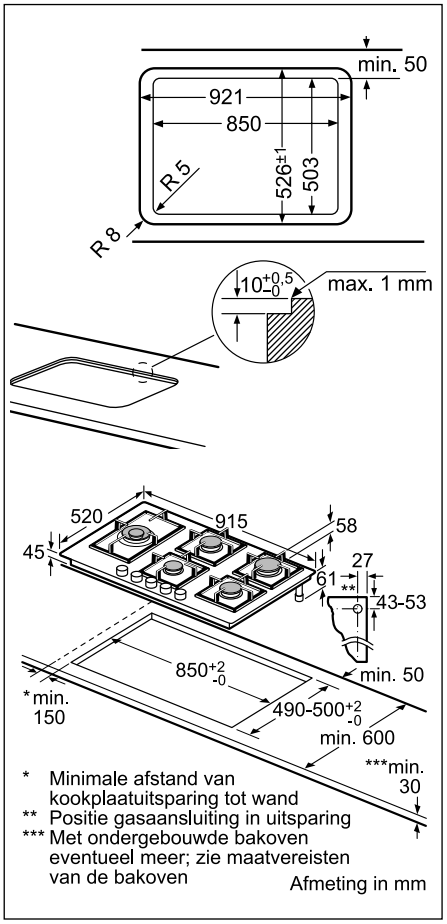

PPS9A6B90

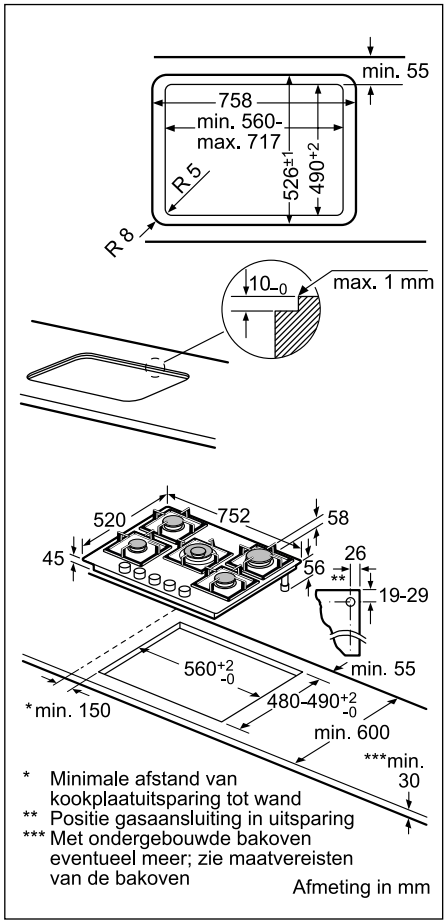

PPQ7A9B20 - PPQ7A6B20

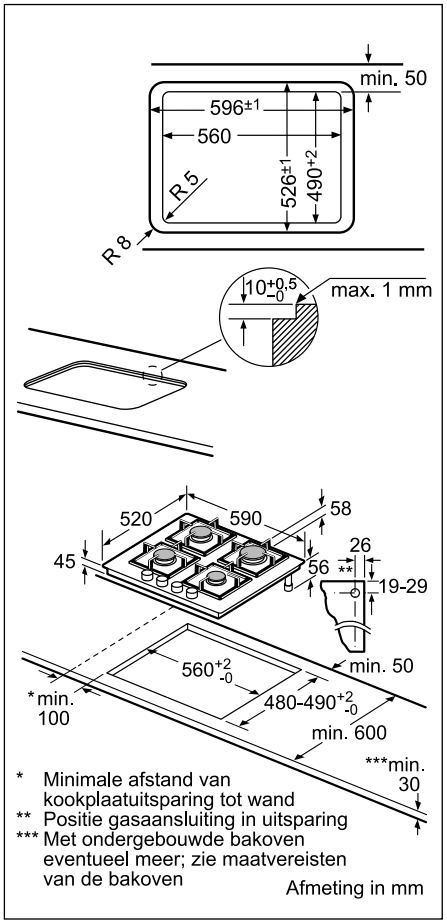

PPP6A9B20 - PPP6A6B20

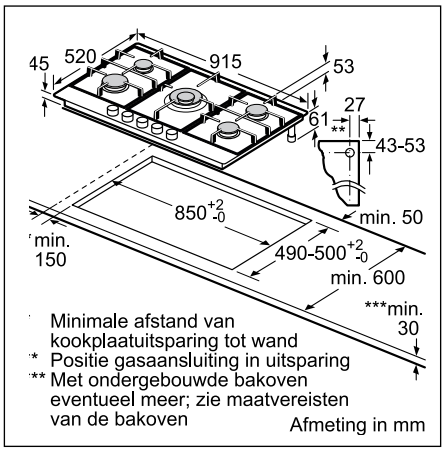

PCR9A5B90

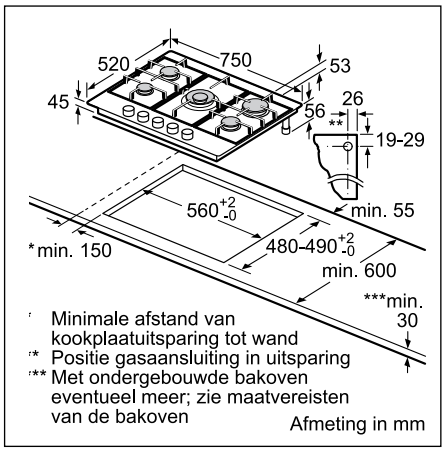

PCQ7A5B90

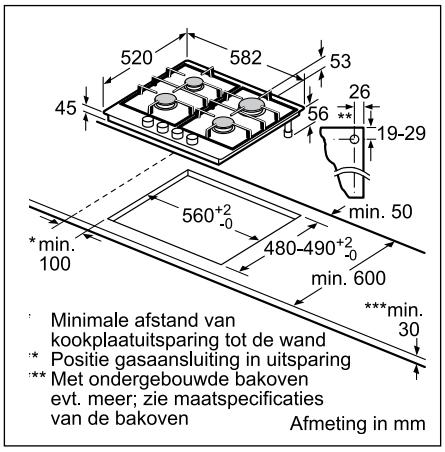

PCP6A5B90

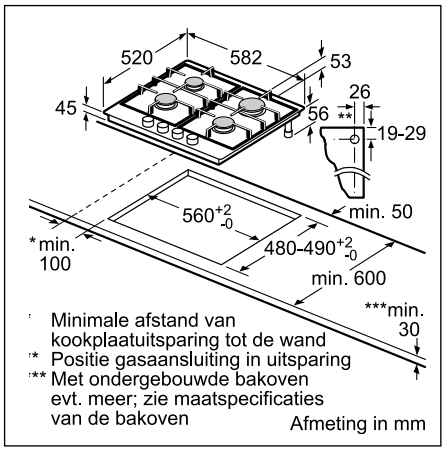

PCP6A5B80

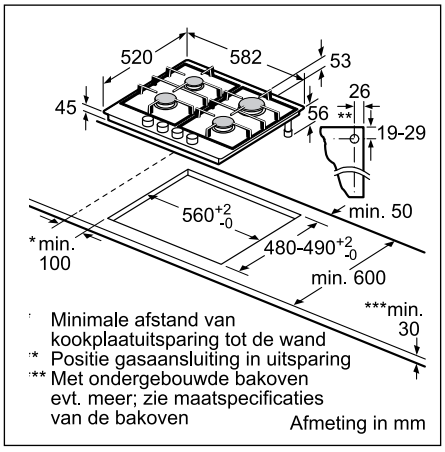

PGP6B5B80

Technische schema's van de Domino's

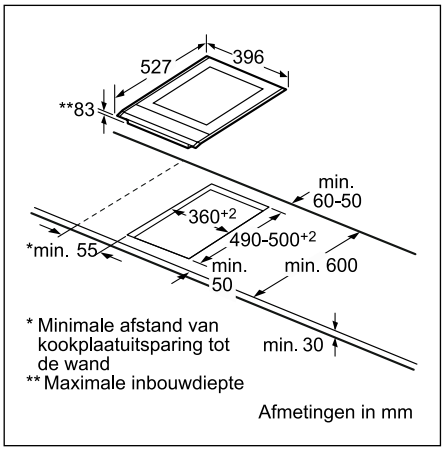

PKY475FB1E

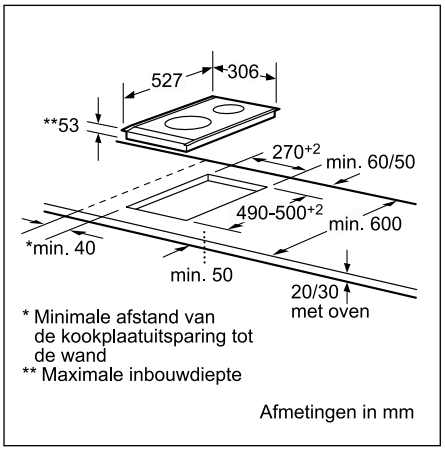

PXX375FB1E

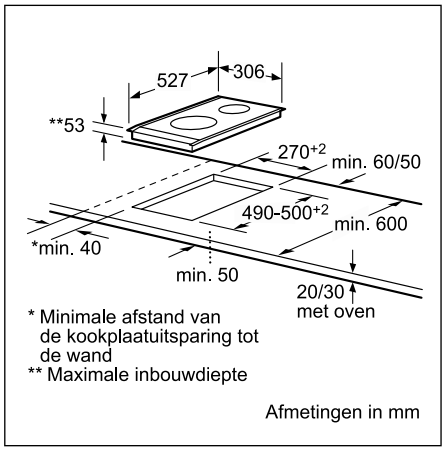

PIB375FB1E

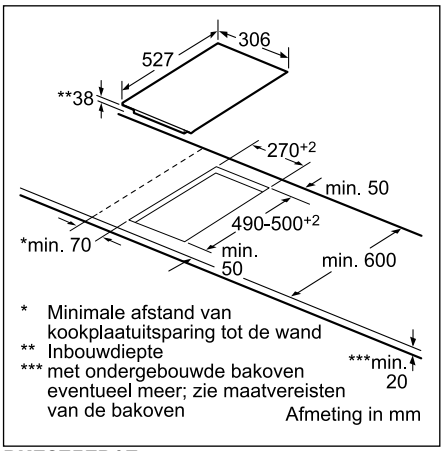

PKF375FP1E

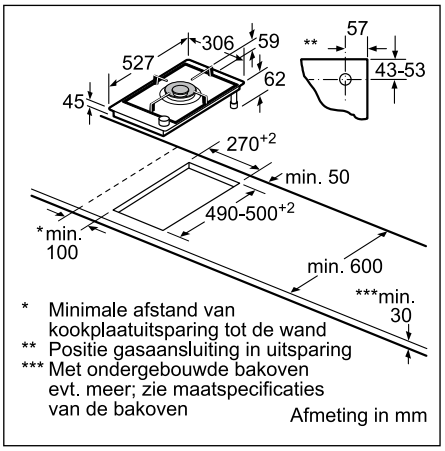

PRA3A6D70

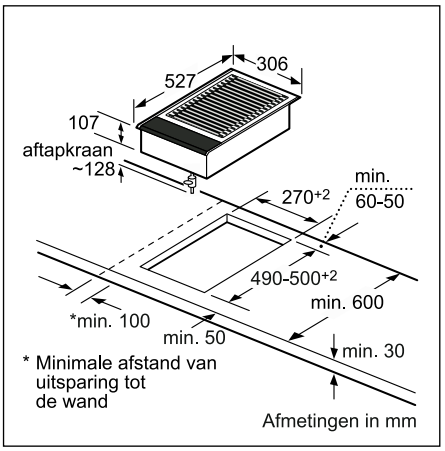

PKU 375FB1E

Domino-combinatiemogelijkheden met overeenkomstige apparaten en uitsparingsmaten

Breedtetype:	30	40	60	70	80	90
Apparaatbreedte:	302	392	602	710	812	912

					L	X
2x30	302	302	-	-	604	**572**
1x30, 1x40	302	392	-	-	694	**662**
1x30, 1x60	302	602	-	-	904	**872**
1x30, 1x70	302	710	-	-	1012	**980**
1x30, 1x80	302	812	-	-	1114	**1082**
1x30, 1x90	302	912	-	-	1214	**1182**
2x40	392	392	-	-	784	**752**
1x40, 1x60	392	602	-	-	994	**962**
1x40, 1x70	392	710	-	-	1102	**1070**
1x40, 1x80	392	812	-	-	1204	**1172**
1x40, 1x90	392	912	-	-	1304	**1272**
3x30	302	302	302	-	906	**874**
2x30, 1x40	302	302	392	-	996	**964**
2x30, 1x60	302	302	602	-	1206	**1174**
2x30, 1x70	302	302	710	-	1314	**1282**
2x30, 1x80	302	302	812	-	1416	**1384**
2x30, 1x90	302	302	912	-	1516	**1484**
1x30, 2x40	302	392	392	-	1086	**1054**
1x30, 1x40, 1x60	302	392	602	-	1296	**1264**
1x30, 1x40, 1x70	302	392	710	-	1404	**1372**
1x30, 1x40, 1x80	302	392	812	-	1506	**1474**
1x30, 1x40, 1x90	302	392	912	-	1606	**1574**
3x40	392	392	392	-	1176	**1144**
2x40, 1x60	392	392	602	-	1386	**1354**
4x30	302	302	302	302	1208	**1176**
3x30, 1x40	302	302	302	392	1298	**1266**
2x30, 2x40	302	302	392	392	1388	**1356**
1x30, 3x40	302	392	392	392	1478	**1446**

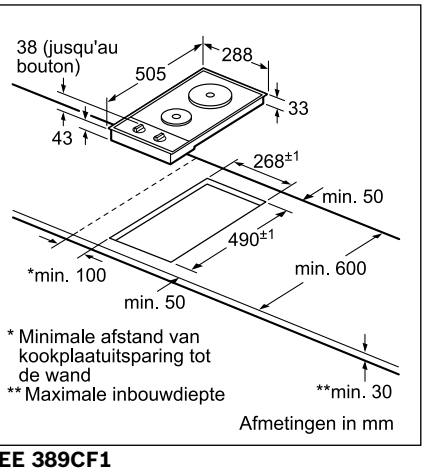

PEE 389CF1

Afb. bij tabel domino combinatiemogelijkheden met overeenkomstige apparaat- en uitsparingsmaten

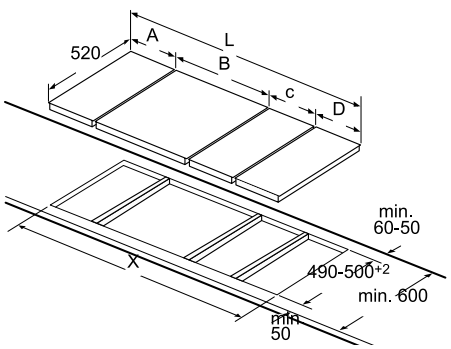

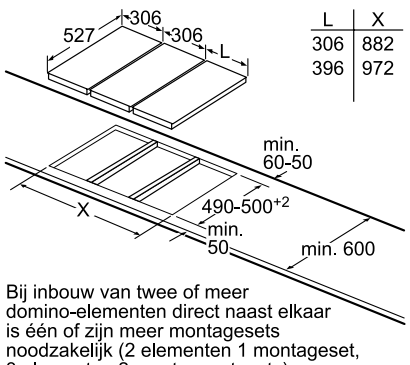

L	X
306	882
396	972

Bij inbouw van twee of meer domino-elementen direct naast elkaar is één of zijn meer montagesets noodzakelijk (2 elementen 1 montageset, 3 elementen 2 montagesets, etc).

Afmetingen in mm

PKY 475N14 E - PIE 375N14 E - PKF 375N14 E - PRB 326B90 E
PKA 375V14 E - PKU 375N14 E - PCX 345 E

Technische productinformatie van de dampkappen

	Tafelventilatie module	Tafeldampkap	Decoratieve afvoerengroepen			
	DIV016G50	DDA097G50	DID128R50	DID098R50	DID09T951	DID106T50
Uitvoering	Traditioneel	Traditioneel	Traditioneel	Traditioneel	Traditioneel	Traditioneel
Installatie	afvoergroep	afvoergroep	afvoergroep	afvoergroep	afvoergroep	Geïntegreerde
Kleur	inox	inox	inox	inox	inox	inox
Luchtafvoer	●	●	●	●	●	
Standaard kringloopwerking	●	●	●		●	●
Kringloopwerking cleanAir			●	●	●	
Energie-efficiëntie						
Energie-efficiëntieklasse*	A+	C	A	A	A	
Gemiddeld energieverbruik* (kWu/jaar)	37,4	110,1	47,3	44,9	54,9	
Ventilator-efficiëntieklasse*	A	C	A	A	A	
Verlichting-efficiëntieklasse*	-	A	A	A	A	
Vetfilter-efficiëntieklasse*	C	D	D	C	E	
Geluidsniveau bij normale werking* (dB)	67	61	57	59	64	
Toestelafmetingen						
Breedte apparaat (mm)	98	880	1200	900	900	1000
Diepte apparaat (mm)	527	352	600	500	500	700
Hoogte van de schouw						
- Luchtafvoer (mm)	-		-		-	
- Kringloopwerking (mm)	-		-		-	
Hoogte van het toestel						
- Luchtafvoer (mm)	900-1050	652	327		299	
- Kringloopwerking (mm)	900-1050	652	-		-	
- cleanAir - Installatie met buitenste schouwgedeelte	-		-		-	
- cleanAir - Installatie met telescopische schouwgedeelte	-		-		-	
Nettogewicht (kg)	14	39	31	38	15	28
Diameter luchtafvoer min/max (mm/mm)	150	150	150	150	150	150
Kenmerken						
Soort besturing	Electronisch	Electronisch	Electronisch	Electronisch	Electronisch	Electronisch
Aantal motoren	1	1	1	1	1	2
Kleur display	rood				rood	
Filtersysteem		randafzuiging	randafzuiging	randafzuiging	randafzuiging	randafzuiging
Softlight	-	-	-	-	-	-
Aantal vetfilters	1	2	2	2	3	2
Aantal vermogens	3 + 1 intensief	3 + 1 intensief	3 + 1 intensief	3 + 1 intensief	3 + 1 intensief	3 + 1 intensief
Intensiefstand met automatische terugschakeling	●	●	●	●	●	-
Naventilatie (min)	15	15	10		10	30
Intervalventilatie	-	●	●	●	●	●
Anti-terugslagklep	-	-	-	-	-	-
Kenmerken verlichting						
Soort lamp	-	LED	LED	LED	LED	LED
Aantal lampen	-	1	1	1	4	2
Type bediening verlichting	-	Progressief	Progressief	Progressief	on/off	traploos
Totaal vermogen verlichting (W)	-	10	37		4	12
Totale verlichtingssterkte (lux)	-	200	1436		673	345
Afvoervermogen						
Maximale afzuigcapaciteit (m^3/u)	540	530	480		570	780
Afzuigcapaciteit intensiefstand (m^3/u)	600	710	750		780	850
Maximale luchtcirculatie (m^3/u)	430	500	390		500	780
Maximale luchtcirculatie intensiefstand (m3/u)	480	680	530		570	850
Technische gegevens						
Aansluitwaarde (W)	145	285	197		279	192
Spanning min-max (V)	220-240	220-240	220-240	220-240	220-230	220-240
Netfrequentie min-max (Hz)	50	50	50	50	50	50
Keurmerken	CE	CE-VDE	CE, NEMKO	CE, NEMKO	CE, NEMKO	CE
Lengte aansluitkabel (cm)	130		140	140	130	
Stekker met aarding	●	●	●	●	●	zonder stekker

*In overeenstemming met EU-regulering N° 65/2014

Inbouwschema CleanAirSet voor wanddampkappen

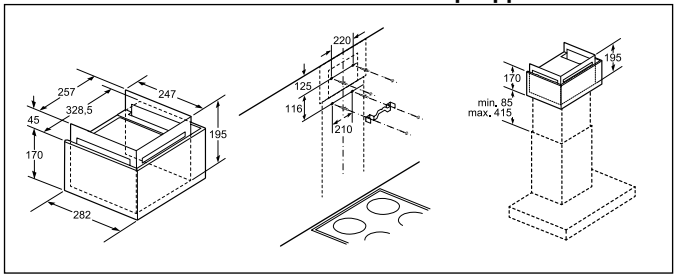

Inbouwschema CleanAirSet voor wanddampkappen

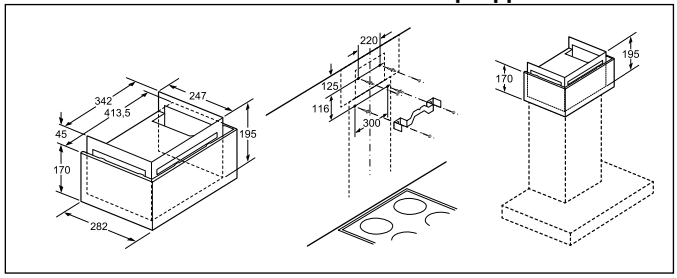

Decoratieve eilanddampkappen				
DIB091U52	DIB091K50	DIB098E50	DIB097A50	DIA098E50
Schouw	Schouw	Schouw	Schouw	Schouw
eiland	eiland	eiland	eiland	eiland
inox	inox	inox	inox	inox
●	●	●	●	●
●	●	●	●	●
●	●	●	●	●
A	A	A+	A+	A+
46,7	46,7	32,5	34,1	36,4
A	A	A	A	A
A	A	A	A	A
B	B	B	B	B
62	62	54	54	58
900	900	900	900	900
600	600	600	600	680
698-878	698-878	698-878	684-864	699-879
698-998	698-998	698-998	684-984	699-999
744-924	744-924	744-924	744-924	744-924
744-1044	744-1044	744-1044	744-1044	744-1044
-	-	-	-	-
812 - 1044	812 - 1044	812 - 1044	812 - 1044	819 - 1051
31	31	29	29	32
120 / 150	150 / 120	150 / 120	150 / 120	120 / 150
Electronisch	Electronisch	Electronisch	Electronisch	Electronisch
1	1	1	1	1
rood	rood	rood		rood
randafzuiging	randafzuiging			
●	●	●	-	●
3	3	3	3	2
3 + 2 intensief	3 + 2 intensief	3 + 2 intensief	3 + 1 intensief	3 + 2 intensief
●	●	●	●	●
1 – 9	10	10	-	10
-	-	-	-	-
●	●	●	●	-
LED	LED	LED	LED	LED
4	4	4	4	4
Progressief	Progressief	Progressief	on/off	Progressief
12	12	12	12	12
888	888	888	888	1120
620	620	460	460	430
850	850	870	730	790
390	390	340	340	290
470	470	430	410	360
272	272	172	142	172
220-240	220-240	220-240	220-240	220-240
50-60	50	50-60	50-60	50-60
CE, VDE	CE, VDE	CE, VDE	CE, VDE	CE, VDE
130	130	130	130	130
●	●	●	●	●

Inbouwschema CleanAirSet voor eilanddampkappen

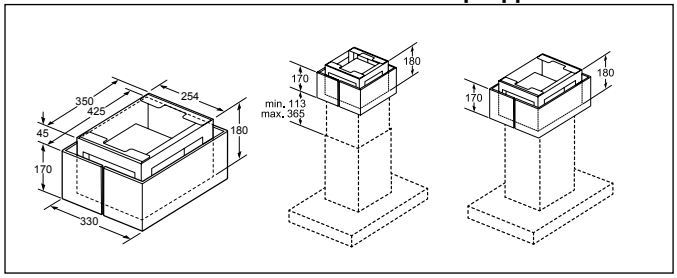

Inbouwschema CleanAirSet voor afvoergroepen

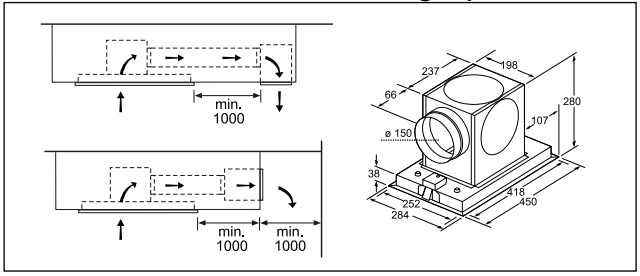

Technische productinformatie van de dampkappen

	Design dampkappen					
	DII31RV60	DWI37RV60	DWF97RV60 DWF97RV20	DWF97RU60	DWF 97KR60	DWF 97KQ60
Uitvoering	Cube	Cube	Schouw	Schouw	Schouw	Schouw
Installatie	Eiland	muraal	muraal	muraal	muraal	muraal
Kleur	Zwart	Zwart	Zwart/wit	Zwart	Zwart	Zwart
Luchtafvoer			●	●	●	●
Standaard kringloopwerking			●	●	●	●
Kringloopwerking cleanAir	●	●	●	●	●	●
Energie-efficiëntie						
Energie-efficiëntieklasse*	-	-	A	A	A	A
Gemiddeld energieverbruik* (kWu/jaar)	-	-	37,2	37,2	37,2	37,2
Ventilator-efficiëntieklasse*	-	-	A	A	A	A
Verlichting-efficiëntieklasse*	-	-	A	A	A	A
Vetfilter-efficiëntieklasse*	-	-	B	B	B	B
Geluidsniveau bij normale werking* (dB)	69	67	57	57	57	57
Toestelafmetingen						
Breedte apparaat (mm)	370	330	890	890	890	890
Diepte apparaat (mm)	377	291	263	263	263	263
Hoogte van de schouw	-	-				
- Luchtafvoer (mm)	-	-	NG	NG	NG	NG
- Kringloopwerking (mm)	-	-	NG	NG	NG	NG
Hoogte van het toestel	-	-				
- Luchtafvoer (mm)	-	-	1019-1289	1019-1289	969-1239	969-1239
- Kringloopwerking (mm)	-	-	1079-1349	1079-1349	1029-1299	1029-1299
- cleanAir - Installatie met buitenste schouwgedeelte	-	-	1209	1209	1159	1159
- cleanAir - Installatie met telescopische schouwgedeelte	-	-	1279-1549	1279-1549	1229-1499	1229-1499
Nettogewicht (kg)	22	22	27	27	20	20
Diameter luchtafvoer min/max (mm/mm)	-	-	120/150	120/150	120/150	120/150
Kenmerken						
Soort besturing	Electronisch	Electronisch	Electronisch	Electronisch	Electronisch	Electronisch
Aantal motoren	1	1	2	2	2	2
Kleur display	rood	rood	rood	rood	rood	rood
Filtersysteem	-	-	randafzuiging	randafzuiging	randafzuiging	randafzuiging
Softlight	●	●	●	●	●	●
Aantal vetfilters	1	1	2	2	2	2
Aantal vermogens	3+2 intensief	3+2 intensief	3+2 intensief	3+2 intensief	3+2 intensief	3+2 intensief
Intensiefstand met automatische terugschakeling	●	●	●	●	●	●
Naventilatie (min)	99	99	99	99	10	10
Intervalventilatie	-	-	-	-	-	-
Anti-terugslagklep	-	-	●	●	-	-
Kenmerken verlichting						
Soort lamp	LED	LED	LED	LED	LED	LED
Aantal lampen	4	2	2	2	2	2
Type bediening verlichting	Progressief	Progressief	Progressief	Progressief	Progressief	Progressief
Totaal vermogen verlichting (W)	12	6	6	6	6	6
Totale verlichtingssterkte (lux)	1000	680	460	460	230	230
Afvoervermogen						
Maximale afzuigcapaciteit (m^3/u)	-	-	420	420	420	420
Afzuigcapaciteit intensiefstand (m^3/u)	-	-	730	730	730	730
Maximale luchtcirculatie (m^3/u)	390	330	290	290	290	290
Maximale luchtcirculatie intensiefstand (m3/u)	510	400	520	520	520	520
Technische gegevens						
Aansluitwaarde (W)	272	146	146	146	143	143
Spanning min-max (V)	220-240	220-240	220-240	220-240	220-240	220-240
Netfrequentie min-max (Hz)	60;50	60;50	50;60	50;60	50;60	50;60
Keurmerken	CE, VDE	CE, VDE	CE, VDE	CE, VDE	CE, VDE	CE, VDE
Lengte aansluitkabel (cm)	140	130	130	130	130	130
Stekker met aarding	-	●	●	●	●	●

*In overeenstemming met EU-regulering N° 65/2014

DWF 97KM60	DWK 98PR60 DWK 98PR20	DWK 97JR60	DWK 97JQ60	DWK 97JM60	DWK 97HM60 DWK 97HM20
Schouw	Schouw	Schouw	Schouw	Schouw	Schouw
muraal	muraal	muraal	muraal	muraal	muraal
Zwart	Zwart/wit	Zwart	Zwart	Zwart	Zwart/wit
●	●	●	●	●	●
●	●	●	●	●	●
●	●	●	●	●	●
A	A+	A+	A+	A+	A
39,7	28	36,3	36,3	26,9	52,8
B	A	A	A	A	A
A	A	A	A	A	A
B	B	B	B	B	C
57	54	54	54	54	57
890	894	890	890	890	890
263	548	499	499	499	499
NG	NG	NG	NG	NG	NG
NG	NG	NG	NG	NG	NG
969-1239	957-1227	928-1198	928-1198	928-1198	929-1199
1029-1299	1017-1287	988-1258	988-1258	988-1258	989-1259
1159	1147	1118	1118	1118	1119
1229-1499	1217-1487	1188-1458	1188-1458	1188-1458	1189-1459
22	17	19	19	19	20
120/150	120/150	120/150	120/150	120/150	120/150
Electronisch	Electronisch	Electronisch	Electronisch	Electronisch	Electronisch
2	1	1	1	1	1
rood	rood	rood	rood	rood	rood
randafzuiging	randafzuiging	randafzuiging	randafzuiging	randafzuiging	randafzuiging
-	●	●	●	-	-
2	2	2	2	2	2
3+1 intensief	3+2 intensief	3+2 intensief	3+2 intensief	3+1 intensief	3+1 intensief
●	●	●	●	●	●
-	10	10	10	-	-
-	-	-	-	-	-
●	●	-	-	●	●
LED	LED	LED	LED	LED	LED
2	2	2	2	2	2
on/off	Progressief	Progressief	Progressief	on/off	on/off
6	6	6	3	3	6
230	440	210	210	210	90
420	500	460	460	460	420
730	840	730	730	730	680
290	430	400	400	400	390
510	590	560	560	560	560
143	166	143	143	143	263
220-240	220-240	220-240	220-240	220-240	220-240
50;60	50;60	50;60	50;60	50;60	50;60
CE, VDE	CE, VDE	CE, VDE	CE, VDE	CE, VDE	CE, VDE
130	130	130	130	130	130
●	●	●	●	●	●

Technische productinformatie van de dampkappen

	Decoratieve wanddampkappen					
	DWB121K50	DWB128E51	DWB091K50	DWB098J50	DWB091E51	DWB098E50
Uitvoering	Schouw	Schouw	Schouw	Schouw	Schouw	Schouw
Installatie	muraal	muraal	muraal	muraal	muraal	muraal
Kleur	inox	inox	inox	inox	inox	inox
Luchtafvoer	●	●	●	●	●	●
Standaard kringloopwerking	●	●	●	●	●	●
Kringloopwerking cleanAir	●	●	●	●	●	●
Energie-efficiëntie						
Energie-efficiëntieklasse*	A	A	A	A+	A	A+
Gemiddeld energieverbruik* (kWu/jaar)	47,3	29,8	33,3	37,2	34,4	31,1
Ventilator-efficiëntieklasse*	A	A	A	A	A	A
Verlichting-efficiëntieklasse*	A	A	A	A	A	A
Vetfilter-efficiëntieklasse*	B	D	B	C	B	C
Geluidsniveau bij normale werking* (dB)	63	54	66	55	66	55
Toestelafmetingen						
Breedte apparaat (mm)	1200	1200	900	900	900	900
Diepte apparaat (mm)	500	500	500	500	500	500
Hoogte van de schouw						
- Luchtafvoer (mm)	582-908	582-894	582-908	582-908	582-908	582-908
- Kringloopwerking (mm)	582-1018	582-1004	582-1018	582-1018	582-1018	582-1018
Hoogte van het toestel						
- Luchtafvoer (mm)	628-954	642-954	628-954	628-954	628-954	628-954
- Kringloopwerking (mm)	628-1064	642-1064	628-1064	628-1064	628-1064	628-1064
- cleanAir - Installatie met buitenste schouwgedeelte	689	689	689	689	689	689
- cleanAir - Installatie met telescopische schouwgedeelte	809 - 1139	809 - 1139	809 - 1139	809 - 1139	809 - 1139	809 - 1139
Nettogewicht (kg)	24	22	21	20	21	18
Diameter luchtafvoer min/max (mm/mm)	120 / 150	120 / 150	150 / 120	150 / 120	120 / 150	120 / 150
Kenmerken						
Soort besturing	Electronisch	Electronisch	Electronisch	Electronisch	Electronisch	Electronisch
Aantal motoren	1	1	1	1	1	1
Kleur display	rood	rood	rood	rood	rood	rood
Filtersysteem	randafzuiging		randafzuiging		randafzuiging	
Softlight	●	●	●	●	●	●
Aantal vetfilters	4	4	3	3	3	3
Aantal vermogens	3 + 2 intensief	3 + 2 intensief	3 + 2 intensief	3 + 2 intensief	3 + 2 intensief	3 + 2 intensief
Intensiefstand met automatische terugschakeling	●	●	●	●	●	●
Naventilatie (min)	10	10	10	10	10	10
Intervalventilatie	-	-	-	-	-	-
Anti-terugslagklep	●		●	●	●	●
Kenmerken verlichting						
Soort lamp	LED	LED	LED	LED	LED	LED
Aantal lampen	4	4	3	3	3	3
Type bediening verlichting	Progressief	Progressief	Progressief	Progressief	Progressief	Progressief
Totaal vermogen verlichting (W)	12	12	9	9	9	9
Totale verlichtingssterkte (lux)	1167	1167	897	897	897	897
Afvoervermogen						
Maximale afzuigcapaciteit (m^3/u)	610	440	600	460	610	460
Afzuigcapaciteit intensiefstand (m^3/u)	810	830	790	860	810	860
Maximale luchtcirculatie (m^3/u)	370	340	400	350	400	360
Maximale luchtcirculatie intensiefstand (m3/u)	430	430	480	440	480	460
Technische gegevens						
Aansluitwaarde (W)	272	172	269	169	269	169
Spanning min-max (V)	220-240	220-240	220-240	220-240	220-240	220-240
Netfrequentie min-max (Hz)	50; 60	50; 60	50	50	50-60	50-60
Keurmerken	CE, VDE	CE, VDE	CE, VDE	CE, VDE	CE, VDE	CE, VDE
Lengte aansluitkabel (cm)	130	130	130	130	130	130
Stekker met aarding	●	●	●	●	●	●

*In overeenstemming met EU-regulering N° 65/2014

DWQ96DM50	DWB097A51	DWB96IM50	DWQ94BC50	DWB94BC50	DWP94BC50	DWB067A51	DWB66IM50	DWP64BC50
Schouw	Schouw	Schouw	Schouw	Schouw	Schouw	Schouw	Schouw	Schouw
muraal	muraal	muraal	muraal	muraal	muraal	muraal	muraal	muraal
inox	inox	inox	inox	inox	inox	inox	inox	inox
●	●	●	●	●	●	●	●	●
●	●	●	●	●	●	●	●	●
●	●	●	●	●	-	●	●	-
A	A+	A	D	D	C	A	A	C
39,9	32,5	43,9	53,5	53,4	51,3	34	44	51,4
A	A	A	E	E	E	A	A	E
A	A	A	A	A	A	A	A	A
C	C	D	D	D	D	C	C	C
61	55	60	64	64	65	58	60	66
900	900	900	900	900	900	600	600	600
500	500	500	500	500	500	500	500	500
582-912	582-894	582-912	582-912	582-912	553-729	582-894	582-912	553-729
582-1022	582-1004	582-1022	582-1022	582-1022	573-729	582-1004	582-1022	573-729
676-1006	642-954	635-965	676-1006	635-965	799-975	642-954	635-965	799-975
676-1116	642-1064	635-1075	676-1116	635-1075	799-975	642-1064	635-1075	799-975
744	689	703	744	703	-	689	703	-
874-1204	809 - 1139	833-1163	874-1204	833-1163	-	809 - 1139	833-1163	-
16	18	16	16	16	13	15	14	11
120/150	120 / 150	120/150	120 / 150	120 / 150	120 / 150	150 / 120	120 / 150	120 / 150
Electronisch	Electronisch	Electronisch	Mechanisch	Mechanisch	Mechanisch	Electronisch	Electronisch	Mechanisch
1	1	1	1	1	1	1	1	1
wit		wit					wit	
-	-	-	-	-	-	-	-	-
3	3	3	3	3	3	2	2	2
3 + 1 intensief	3 + 1 intensief	3 + 1 intensief	3	3	3	3 + 1 intensief	3 + 1 intensief	3
●	●	●	-	-	-	●	●	-
6	-	6	-	-	-	-	6	-
-	-	-	-	-	-	-	-	-
●	●	●	●	●	●	●	●	●
LED	LED	LED	LED	LED	LED	LED	LED	LED
2	3	2	2	2	2	2	2	2
on/off	on/off	on/off	on/off	on/off	on/off	on/off	on/off	on/off
6	9	6	6	6	6	6	6	6
221	897	221	90	90	94	745	250	104
380	460	360	350	330	360	430	360	360
610	730	580	-	-	-	680	580	-
300	350	280	190	180	200	300	270	200
370	430	350	-	-	-	360	340	-
220	139	220	100	100	100	136	220	100
220-240	220-240	220-240	220-240	220-240	220-240	220-240	220-240	220-240
50-60	50-60	50-60	50-60	50-60	50-60	50-60	50-60	50-60
CE, VDE	CE, VDE	CE, VDE	CE, VDE	CE, VDE	CE, VDE	CE, VDE	CE, VDE	CE, VDE
130	130	130	130	130	130	130	130	130
●	●	●	●	●	●	●	●	●

Technische productinformatie van de dampkappen

	Telescopische dampkappen						
	DFS097K50	DFS067K50	DFR097T50	DFR067T50	DFR097E50	DFS097A50	DFS067A50
Uitvoering	Uittrekbaar	Uittrekbaar	Uittrekbaar	Uittrekbaar	Uittrekbaar	Uittrekbaar	Uittrekbaar
Installatie	afvoergroep	afvoergroep	afvoergroep	afvoergroep	afvoergroep	afvoergroep	afvoergroep
Kleur	inox	inox	inox	inox	inox	inox	zilvermetaal
Luchtafvoer	●	●	●	●	●	●	●
Standaard kringloopwerking	●	●	●	●	●	●	●
Energie-efficiëntie							
Energie-efficiëntieklasse*	A	A	A	A	A	A	A
Gemiddeld energieverbruik* (kWu/jaar)	34,7	34,1	34,7	34,1	35,4	35,1	35,3
Ventilator-efficiëntieklasse*	A	A	A	A	A	A	A
Verlichting-efficiëntieklasse*	A	A	A	A	A	A	A
Vetfilter-efficiëntieklasse*	B	B	B	B	B	B	B
Geluidsniveau bij normale werking* (dB)	54	54	54	54	54	55	55
Afmetingen							
Breedte toestel (mm)	898	598	898	598	898	898	598
Diepte toestel (mm)	290	290	290	290	290	290	290
Hoogte toestel (mm)	426	426	426	426	426	426	426
Afmetingen toestel (mm)	426x898x290	426x598x290	426x898x290	426x598x290	426x898x290	426x598x290	426x598x290
Inbouwafmetingen (mm)	385x524x290	385x524x290	385x524x290	385x524x290	385x524x290	385x524x290	385x524x290
Nettogewicht (kg)	12	12	13	11	13	13	11
Kenmerken							
Soort besturing	Electronisch	Electronisch	Electronisch	Electronisch	Electronisch	Electronisch	Electronisch
Aantal motoren	2	2	2	2	2	2	2
Kleur display	rood	rood	rood	rood	rood	-	-
Filtersysteem	-	-	-	-	-	-	-
SoftLight	●	●	●	●	●	-	-
Aantal vetfilters	3	2	3	2	3	3	2
Aantal vermogens	3 + 2 intensief	3 + 2 intensief	3 + 2 intensief	3 + 2 intensief	3 + 2 intensief	3 + 1 intensief	3 + 1 intensief
Intensiefstand met automatische terugschakeling	●	●	●	●	●	●	●
Naventilatie (min)	10	10	1 - 9	1 - 9	10	10	10
Intervalventilatie	-	-	-	-	-	-	-
Anti-terugslagklep	-	●	-	-	-	●	●
Kenmerken verlichting							
Soort lamp	LED	LED	LED	LED	LED	LED	LED
Aantal lampen	2	2	2	2	2	2	2
Type bediening verlichting	Progressief	Progressief	Progressief	Progressief	Progressief	on/off	on/off
Totaal vermogen verlichting (W)	6	6	6	6	6	6	6
Totale verlichtingssterkte (lux)	569	683	569	683	569	569	683
Afzuigvermogen							
Maximale afzuigcapaciteit (m3/u)	400	400	400	400	400	420	400
Afzuigcapaciteit intensiefstand (m3/u)	700	700	700	700	730	740	740
Maximale luchtcirculatie (m3/u)	290	290	290	290	310	300	300
Maximale luchtcirculatie intensiefstand (m3/u)	480	480	480	480	730	740	490
Technische gegevens							
Aansluitwaarde (W)	146	146	146	146	146	146	146
Spanning min-max (V)	220-240	220-240	220-240	220-240	220-240	220-240	220-240
Netfrequentie min-max (Hz)	50-60	50-60	50-60	50-60	50-60	50-60	50-60
Keurmerken	CE, VDE	CE, VDE	CE, VDE	CE, VDE	CE, VDE	CE, VDE	CE,VDE
Lengte aansluitkabel (cm)	175	175	175	175	175	175	175
Stekker met aarding	●	●	●	●	●	●	●

*In overeenstemming met EU-regulering N° 65/2014

	Afvoergroepen					
DFL064W50	DHL755B	DHL575B	DHL555B	DHL885C	DHL785C	DHL575C
Uittrekbaar	Traditioneel	Traditioneel	Traditioneel	Traditioneel	Traditioneel	Traditioneel
afvoergroep	afvoergroep	afvoergroep	afvoergroep	afvoergroep	afvoergroep	afvoergroep
inox	zilvermetaal	zilvermetaal	zilvermetaal	inox	inox	inox
●	●	●	●	●	●	●
●	●	●	●	●	●	●
C	D	D	D	C	C	C
66,3	107,5	127,2	111,4	105,1	105,7	80,1
C	D	D	D	C	C	C
E	E	F	F	A	A	A
B	B	B	B	D	D	D
68	59	62	59	65	66	67
598	730	530	530	860	700	520
290	380	380	380	300	300	300
203	255; 255	470; 470	255; 255	418; 418	418; 418	418; 418
203x598x290	255 x 730 x 380	470 x 530 x 380	255 x 530 x 380	418 x 860 x 300	418 x 700 x 300	418 x 520 x 300
162x526x290	255 x 700 x 350	470 x 500 x 350	255 x 500 x 350	418 x 836 x 264	418 x 676 x 264	418 x 496 x 264
8	9	8	7	10	9	7
Mechanisch	Mechanisch	Mechanisch	Mechanisch	Electronisch	Electronisch	Electronisch
1	2	1	2	1	1	1
-				groen, oranje, rood	groen, oranje, rood	groen, oranje, rood
-				randafzuiging	randafzuiging	randafzuiging
-	-	-	-	-	-	-
2	2	2	2	2	2	1
3	3 + 1 intensief	3 + 1 intensief	3 + 1 intensief	3 + 1 intensief	3 + 1 intensief	3 + 1 intensief
-	-	-	-	●	●	●
-	-	-	-	-	-	-
-	-	-	-	-	-	-
-	-	-	-	●	●	●
Halogeen	Halogeen	Halogeen	Halogeen	LED	LED	LED
2	2	2	2	2	2	2
on/off	on/off	on/off	on/off	on/off	on/off	on/off
40	40	40	40	2	2	2
-	345	335	335	266	244	244
400	390	450	420	630	630	560
-	640	570	650	730	730	610
190	320	320	320	300	300	290
-	390	420	430	310	310	300
145	240	240	240	277	277	252
220-240	220-240	220-230	220-240	220-240	220-240	220-240
50	50	50	50	50	50	50
CE, VDE	CE, VDE	CE, VDE	CE, VDE	CE, VDE	CE, VDE	CE, VDE
175	130	130	130	150	150	150
●	●	●	●	●	●	●

Technische productinformatie van de dampkappen

	Onderbouwdampkappen				Integreerbare dampkap
	DHU965E	DUL93CC.0	DHU665E	DUL63CC.0	DEM66AC00
Uitvoering	Traditioneel	Traditioneel	Traditioneel	Traditioneel	Uittrekbaar
Installatie	afvoergroep	afvoergroep	afvoergroep	afvoergroep	Muraal
Kleur	inox	bruin, wit	inox	inox, bruin, wit	Zilvermetaal
Luchtafvoer	●	●	●	●	●
Standaard kringloopwerking	●	●	●	●	●
Energie-efficiëntie					
Energie-efficiëntieklasse*	D	D	D	D	B
Gemiddeld energieverbruik* (kWu/jaar)	110,9	93,6	110,9	93,6	68,4
Ventilator-efficiëntieklasse*	E	E	E	E	B
Verlichting-efficiëntieklasse*	F	E	F	E	A
Vetfilter-efficiëntieklasse*	C	C	C	C	C
Geluidsniveau bij normale werking* (dB)	68	72	68	72	70
Afmetingen					
Breedte toestel (mm)	898	900	598	600	599
Diepte toestel (mm)	500	482	500	482	271
Hoogte toestel (mm)	120; 120	150; 150	120; 120	150; 150	402
Afmetingen toestel (mm)	120 x 898 x 500	150 x 900 x 482	120 x 598 x 500	150 x 600 x 482	402 x 599 x 271
Inbouwafmetingen (mm)	-	-	-	-	-
Nettogewicht (kg)	11	12	7	8	11
Kenmerken					
Soort besturing	Electronisch	Mechanisch	Electronisch	Mechanisch	Mechanisch
Aantal motoren	1	1	1	1	1
Kleur display	rood		rood		
Filtersysteem					
SoftLight	-	-	-	-	-
Aantal vetfilters	3	3	2	2	2
Aantal vermogens	3-standen	3-standen	3-standen	3-standen	3-standen
Intensiefstand met automatische terugschakeling	-	-	-	-	-
Naventilatie (min)	-	-	-	-	-
Intervalventilatie	-	-	-	-	-
Anti-terugslagklep	-	-	-	-	●
Kenmerken verlichting					
Soort lamp	Halogeen	LED	Halogeen	LED	LED
Aantal lampen	2	2	2	2	2
Type bediening verlichting	on/off	on/off	on/off	on/off	on/off
Totaal vermogen verlichting (W)	40	8	40	8	6
Totale verlichtingssterkte (lux)	118	45	118	45	188
Afzuigvermogen					
Maximale afzuigcapaciteit (m3/u)	360	350	360	350	620
Afzuigcapaciteit intensiefstand (m3/u)	-	-	-	-	-
Maximale luchtcirculatie (m3/u)	70	110	70	110	-
Maximale luchtcirculatie intensiefstand (m3/u)	-	-	-	-	-
Technische gegevens					
Aansluitwaarde (W)	200	201	200	201	126
Spanning min-max (V)	220-230	220-240	220-230	220-240	220-240
Netfrequentie min-max (Hz)	50	50	50	50	50;60
Keurmerken	CE, VDE	CE	CE, VDE	CE	CE, VDE
Lengte aansluitkabel (cm)	130	120	130	120	150
Stekker met aarding	●	●	●	●	●

*In overeenstemming met EU-regulering N° 65/2014

Technische schema's van de dampkappen

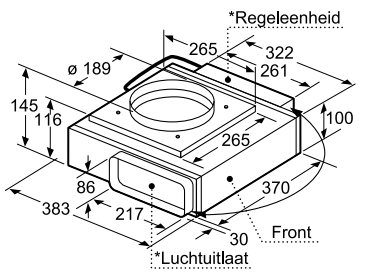

Luchtuitlaat en regeleenheid zijn onderling uitwisselbaar.
Regeleenheid kan indien gewenst op de meubelwand worden bevestigd.

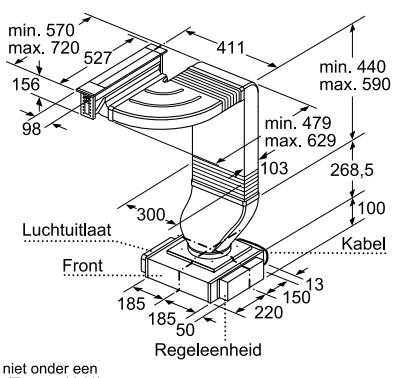

Het leidingwerk mag niet onder een barbecue-grill/friteuse/Teppan-Yaki/ Lava-grill lopen.

Combinatiemogelijkheden met overeenkomstige apparaten- en uitsparingsmaten

Breedtetype: (cm)	10	30	40	80
Apparaatbreedte: (mm)	98	306	396	816

Ventilatie-element	Leidingsrichting Ventilatie-element		Kookzone/Domino	A	B	C	D	E
1x10	links of rechts		2x30	710	674	748	max. 851*	min. 900
1x10	links of rechts		1x30, 1x40**	800	764	838	max. 941*	min. 1000
	1.	2.						
2x10	links	rechts	3x30	1114	1078	1226	max. 1396*	2x800
2x10	links	rechts	2x30, 1x40**	1204	1168	1316	max. 1486*	2x800
2x10	rechts	links	1x80***	1012	996	996	1012	1200

* Afmeting kan kleiner zijn wanneer regeleenheid verplaatst wordt.
** Leidingwerk mag niet onder een barbecue-grill/friteuse/Teppan-Yaki/Lava-grill lopen
*** Regeleenheden moeten op de wand gepositioneerd worden.

Afmetingen in mm

DIV016F50 (Meer technische informaties en schema's op TradePlace en in de toegewijde folder op www.bosch-home.be/nl/tafelventilatie)

Technische schema‘s van de dampkappen

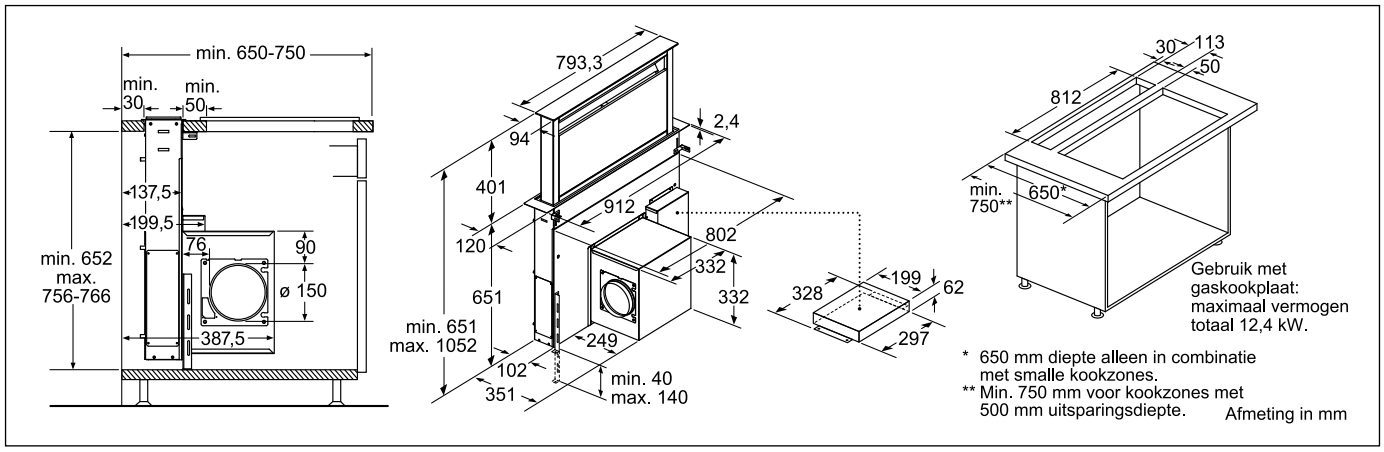

DDA097G50

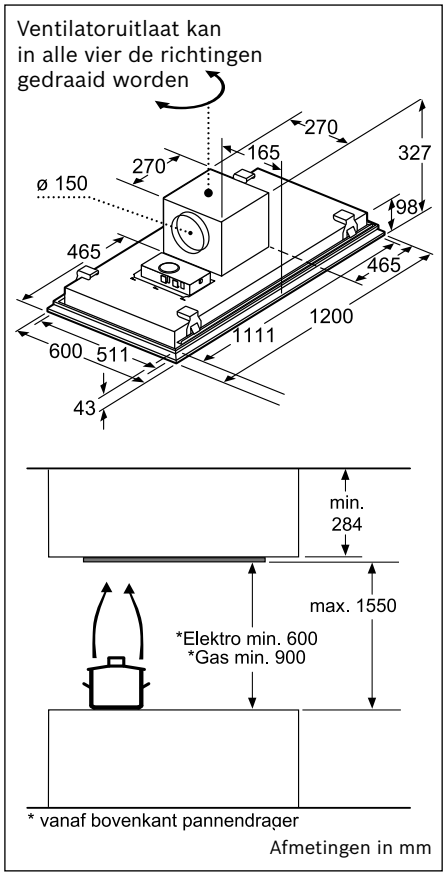

DID128R50

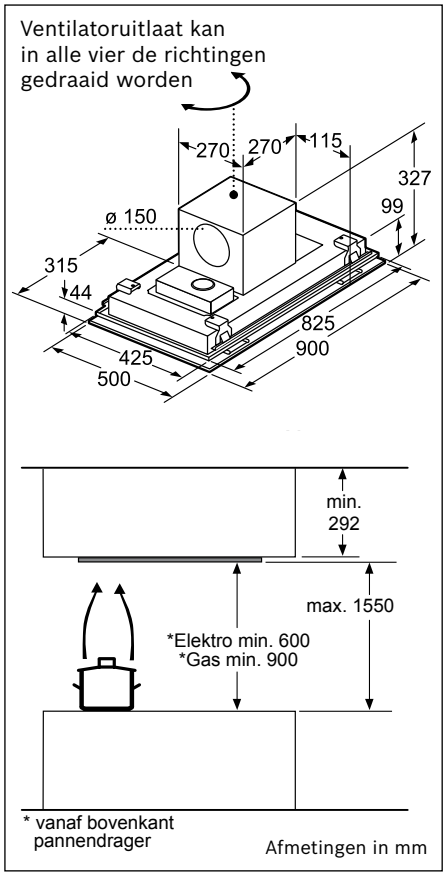

DID098R50 (onder voorbehoud van veranderingen)

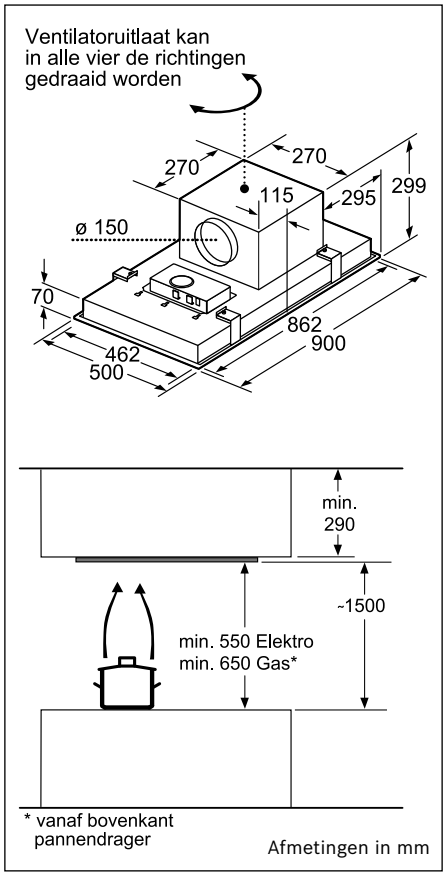

DID09T951

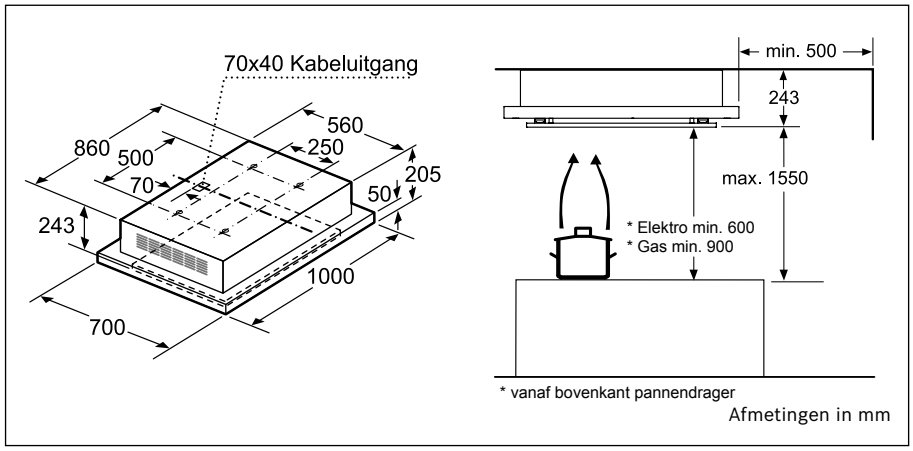

DID106T50

Technische schema‘s van de dampkappen

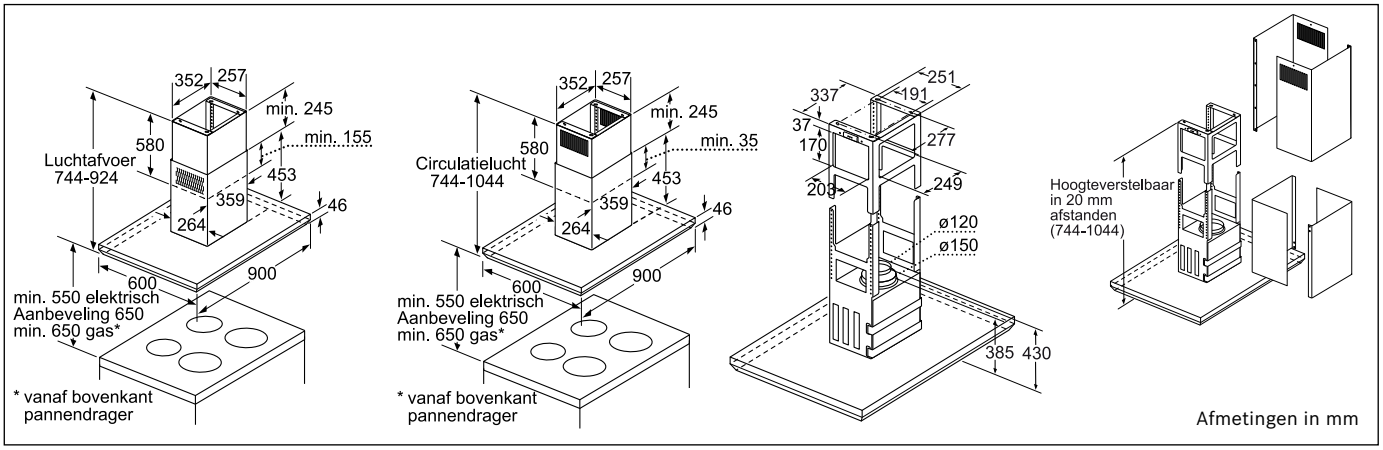

DIB 091U52 - DIB091K50 - DIB 098E50 - DIA 098E50

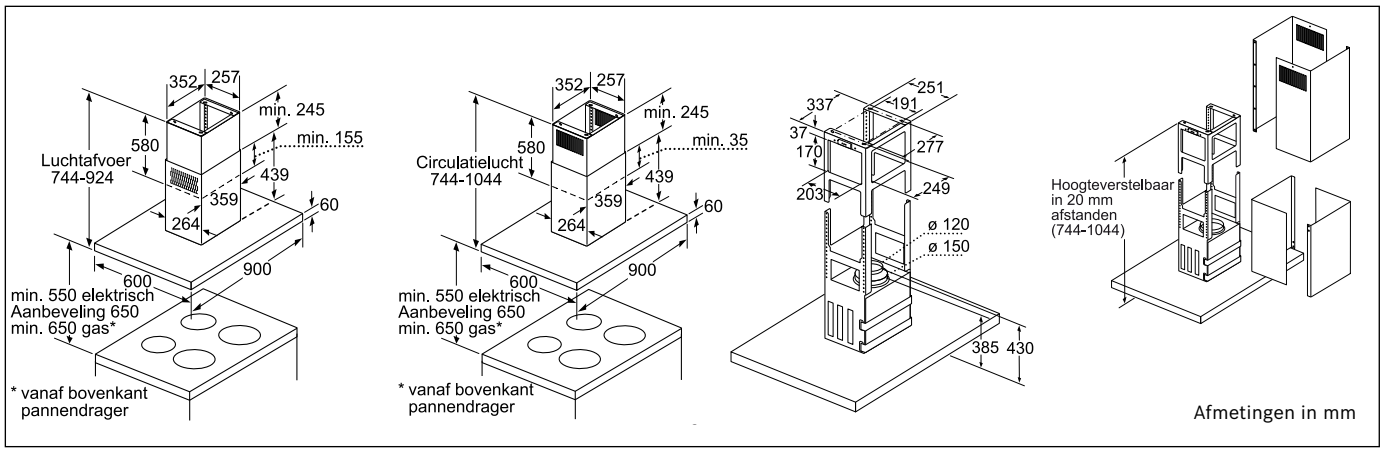

DIB 097A50

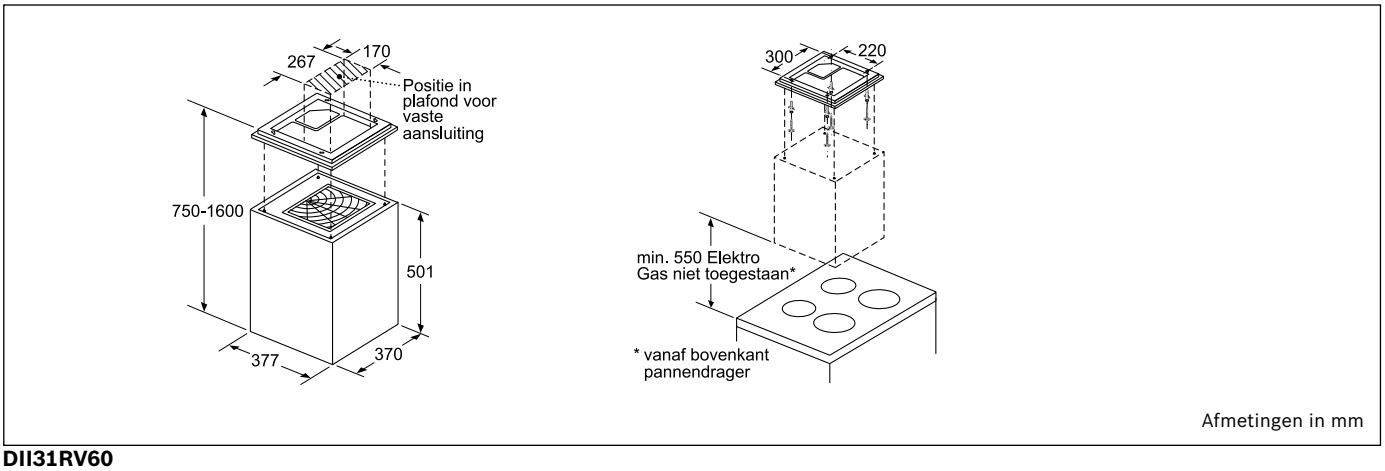

DII31RV60

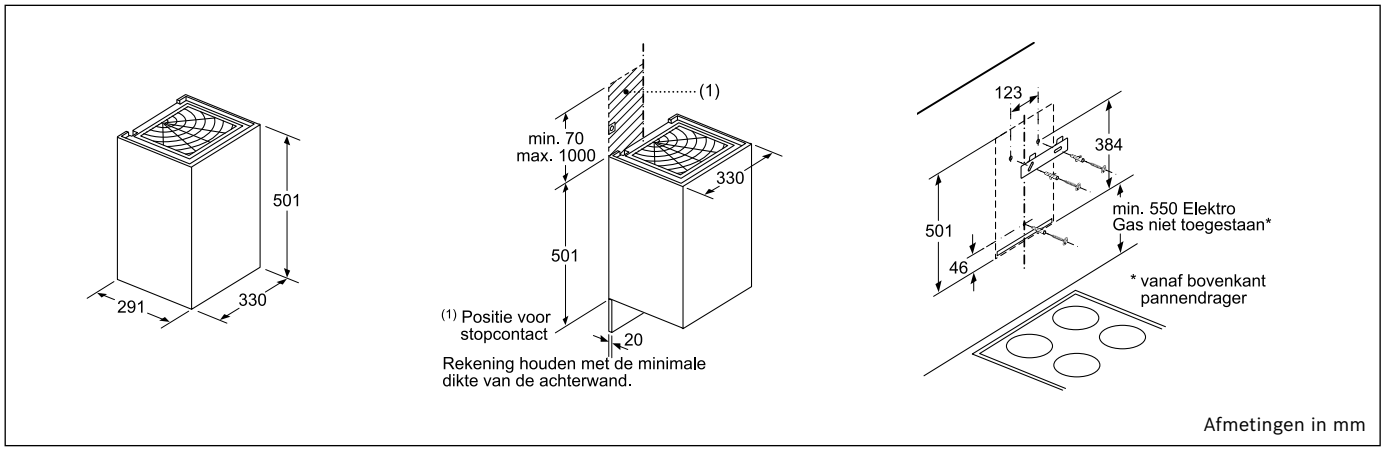

DWI37RV60

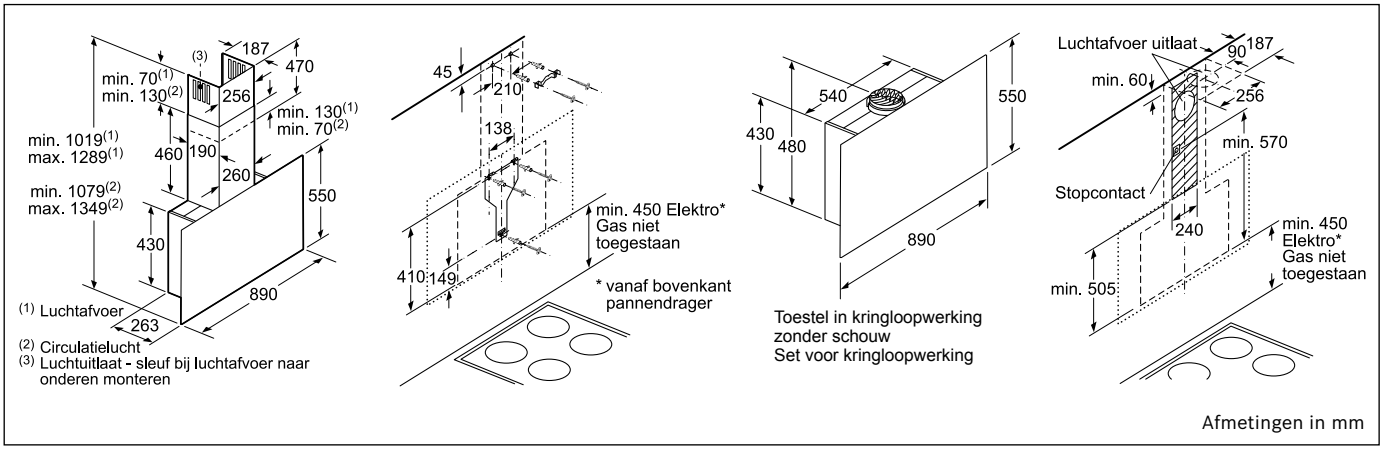

DWF97RV60 - DWF97RV20 - DWF97RU60

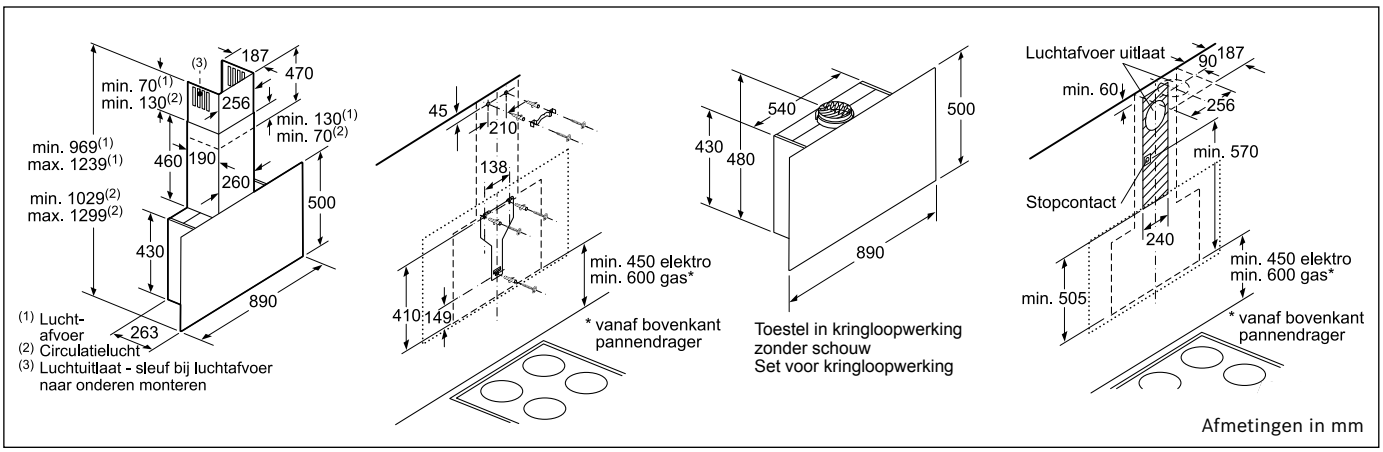

DWF97KR60 - DWF97KQ60 - DWF97KM60

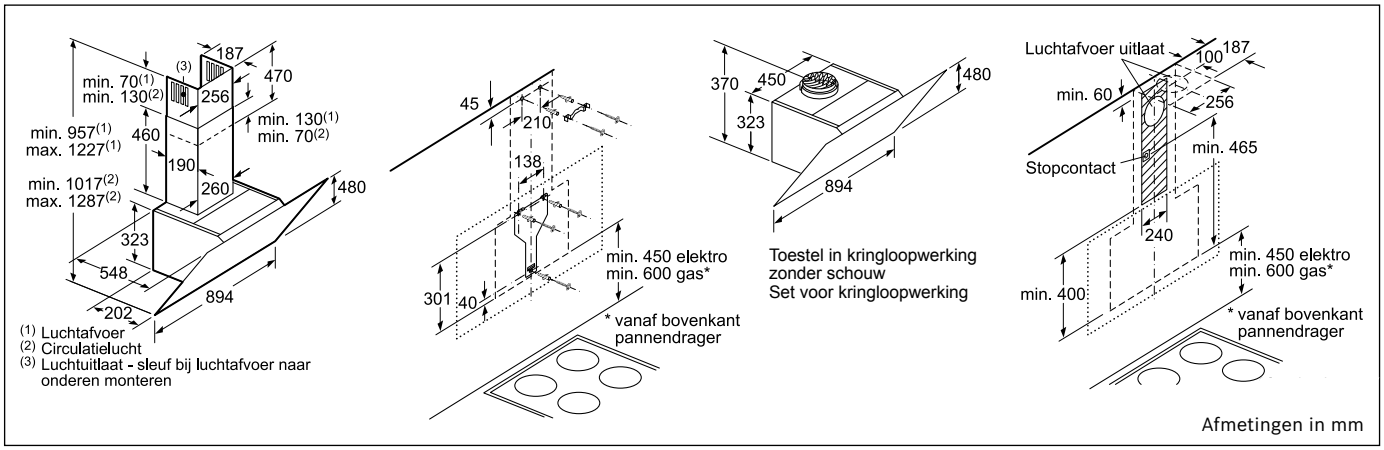

DWK98PR60 - DWK98PR20

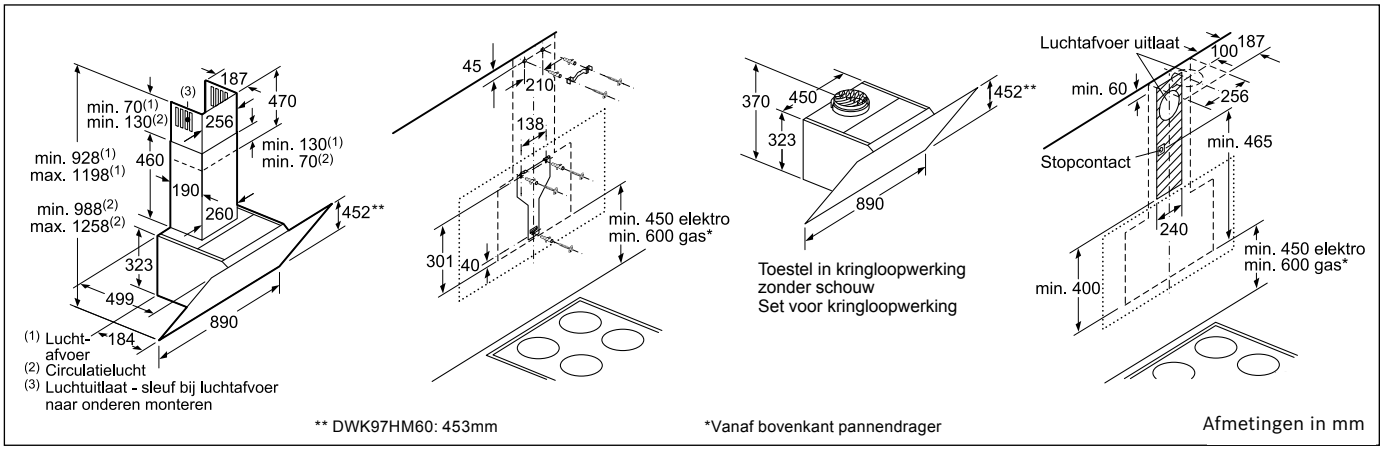

DWK97JR60 - DWK97JQ60 - DWK97JM60 - DWK97HM60 - DWK97HM20

Technische schema‘s van de dampkappen

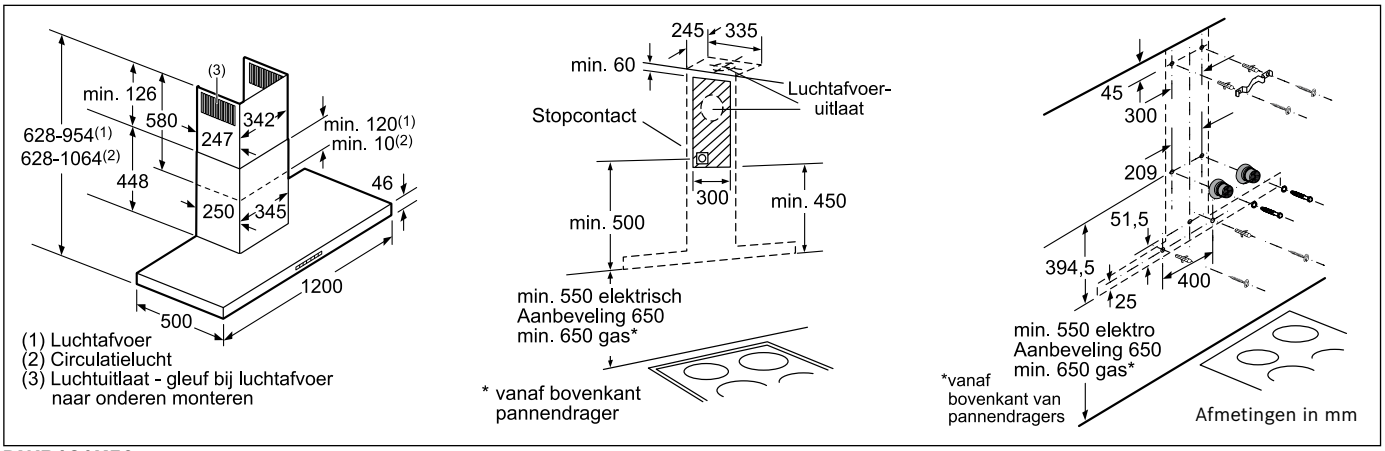

DWB121K50

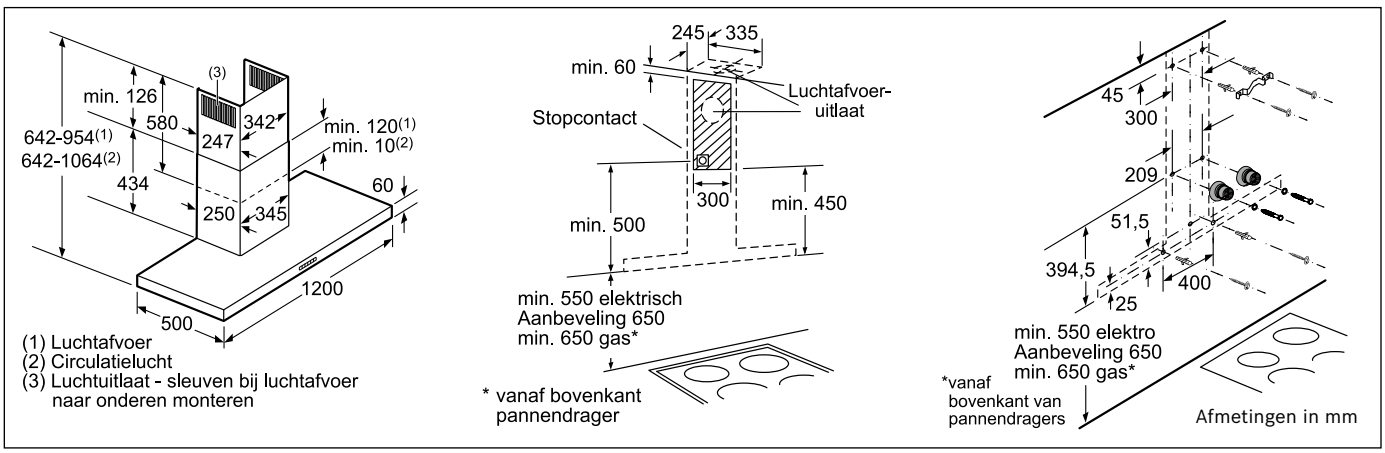

DWB128E51

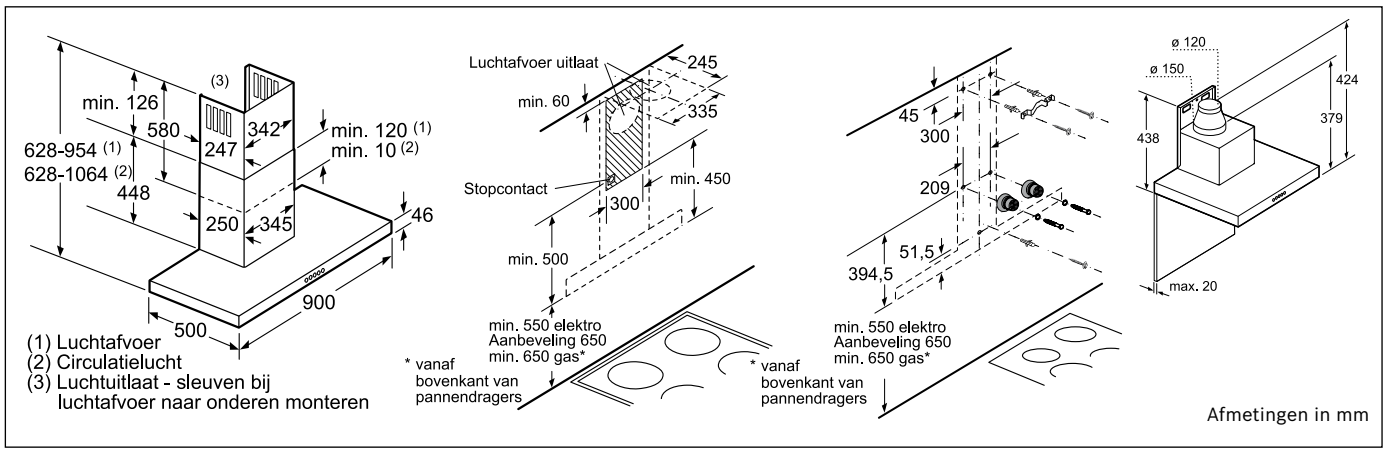

DWB091K50 - DWB098J50

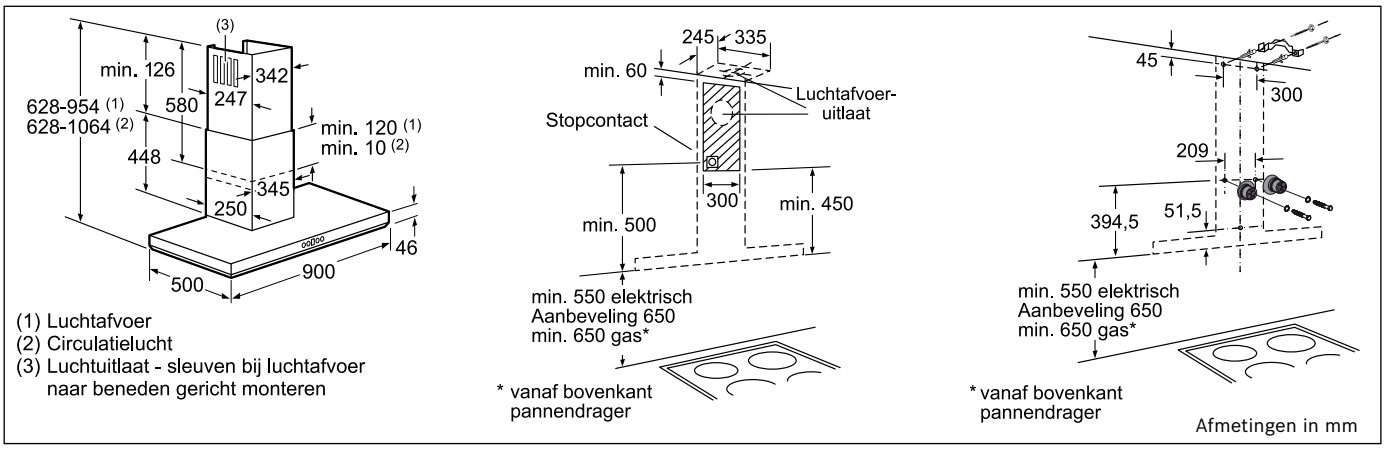

DWB 091E51 - DWB 098E50

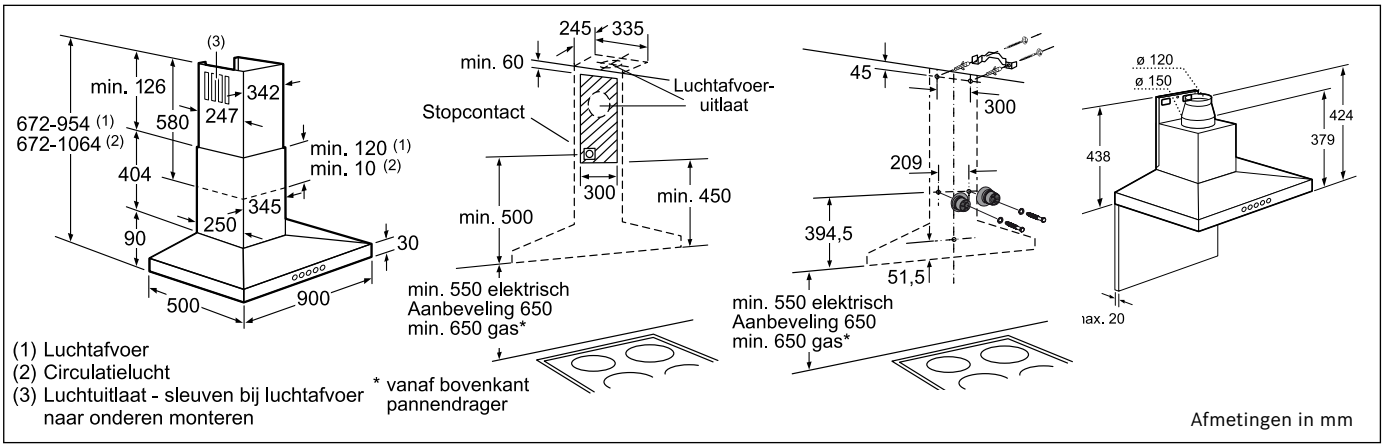

DWW 098E50

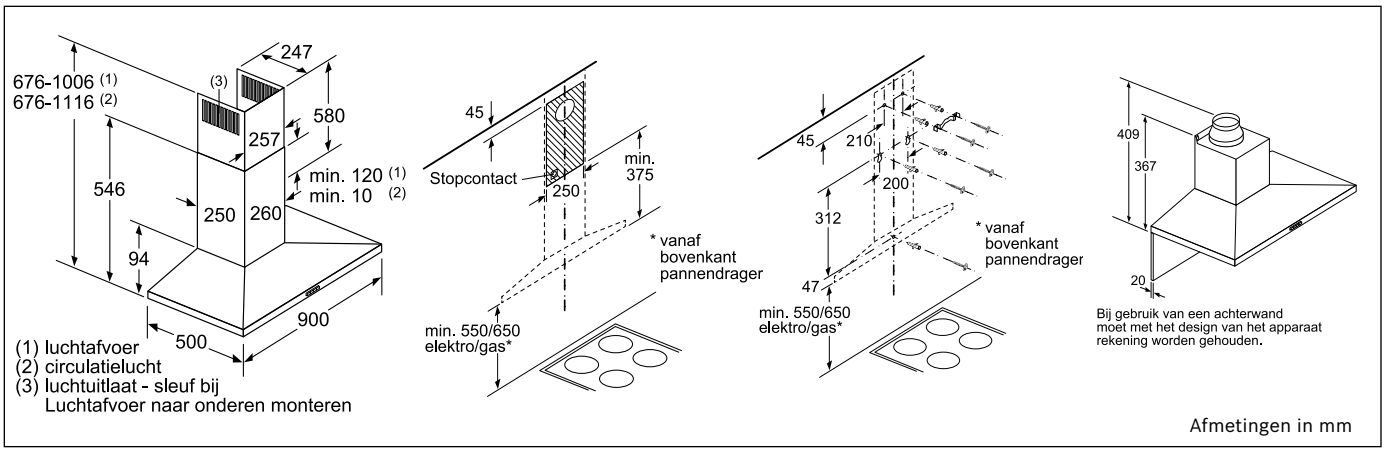

DWQ96DM50 - DWQ94BC50

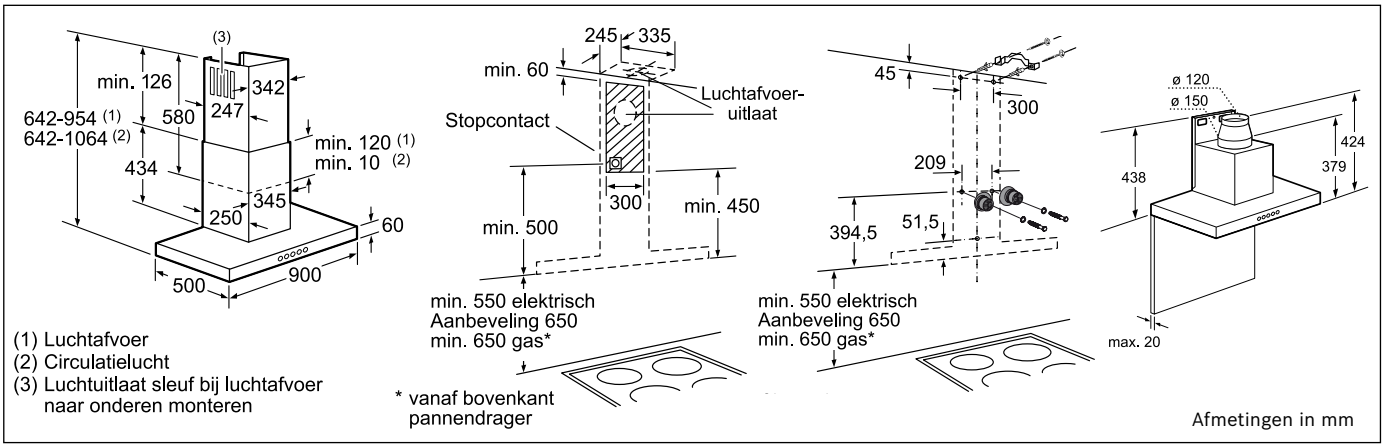

DWB 097A51

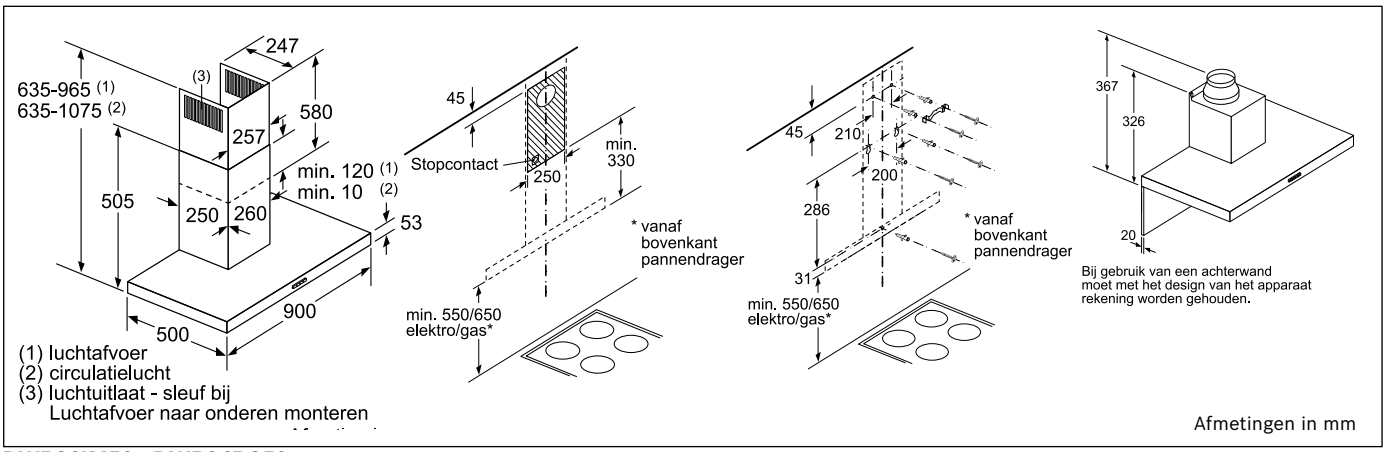

DWB96IM50 - DWB94BC50

Technische schema‘s van de dampkappen

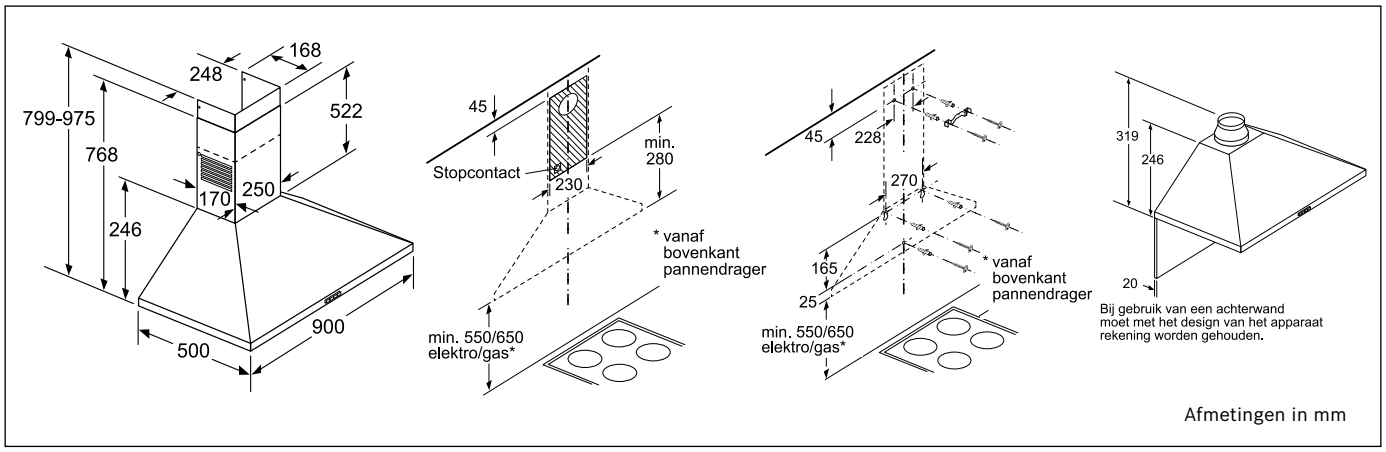

DWP94BC50

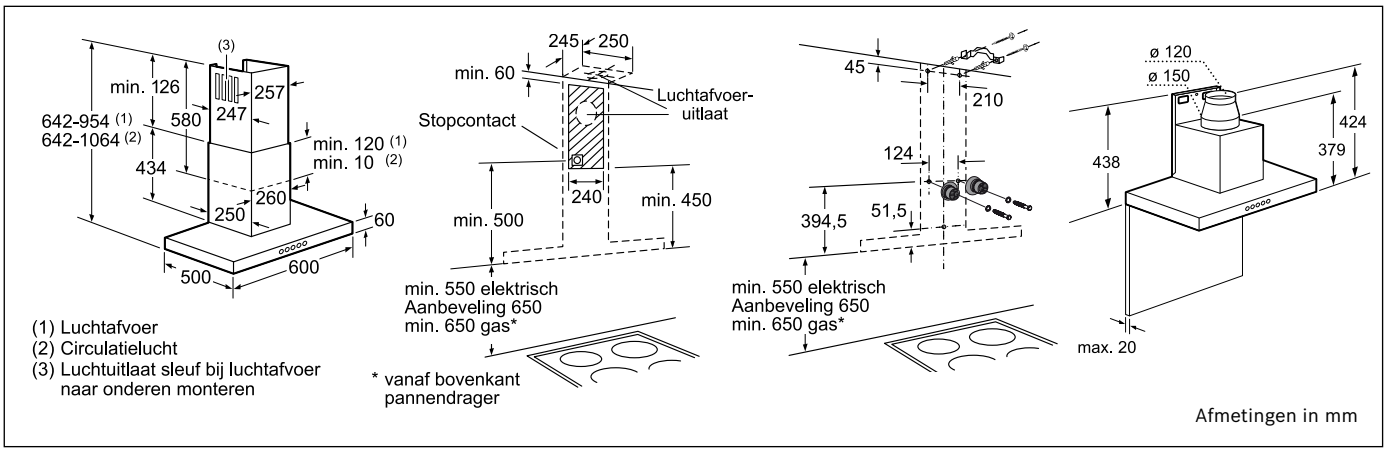

DWB067A51

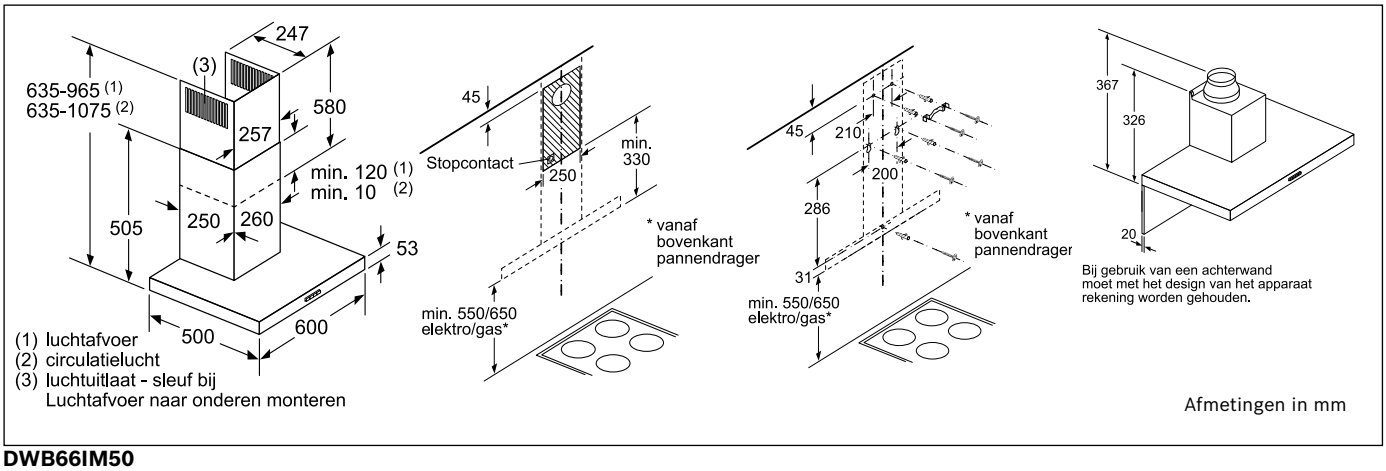

DWB66IM50

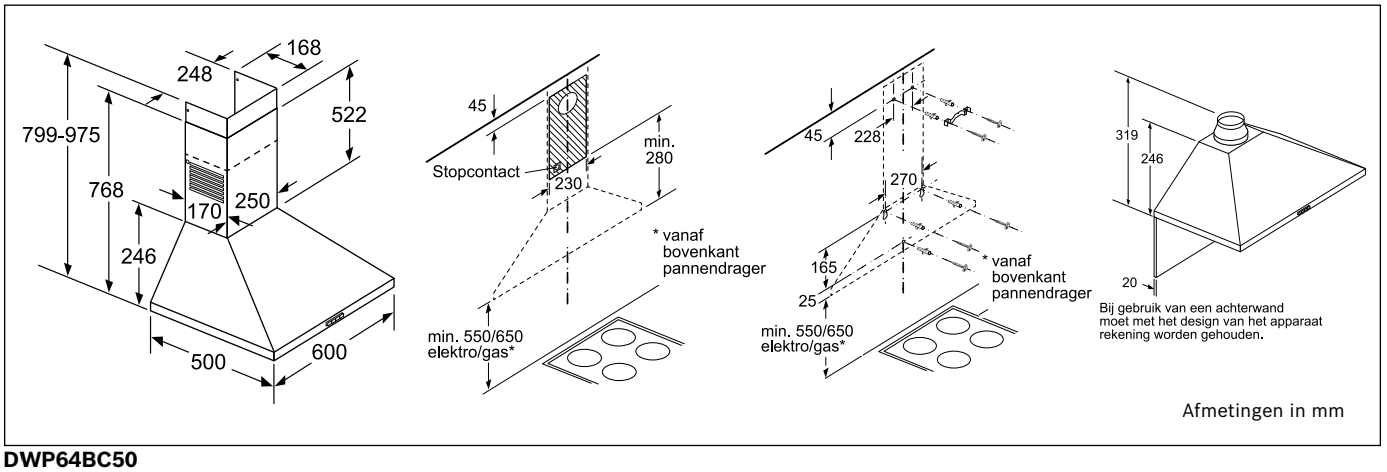

DWP64BC50

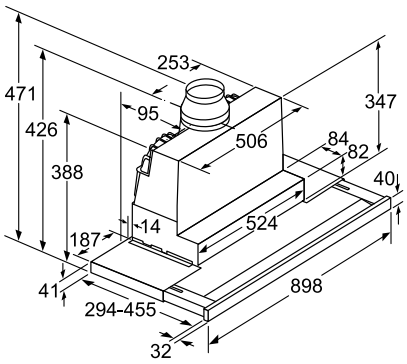

DFS097K50

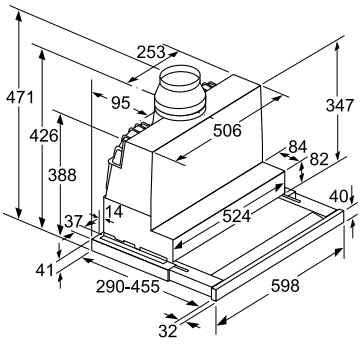

DFS067K50

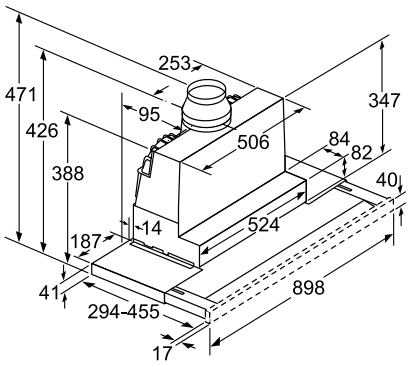

DFR097T50 - DFR097E50 - DFS097A50

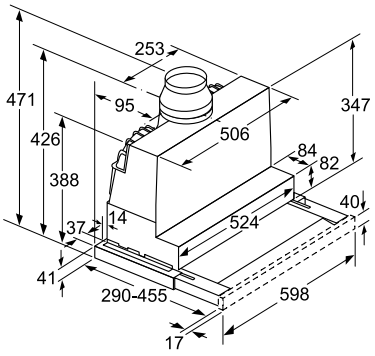

DFR067T50 - DFS067A50

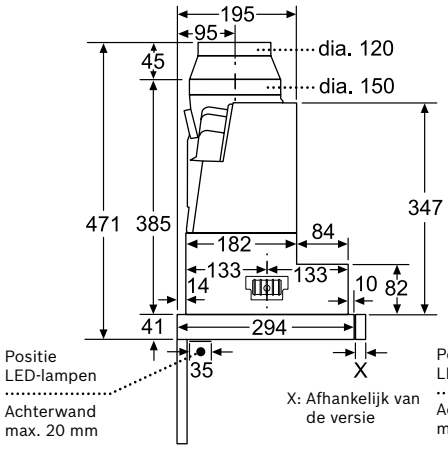

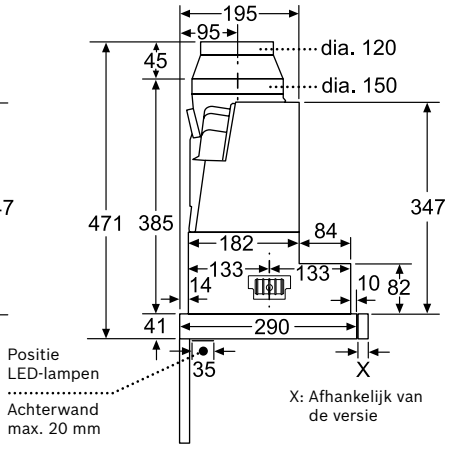

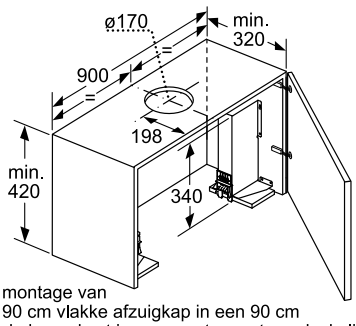

Bij montage van
de 90 cm vlakke afzuigkap in een 90 cm
brede bovenkast is een montageset noodzakelijk.
De beide montagehoeken worden rechts en
links in het meubel geschroefd.
Montage volgens slabloon.

Afmeting in mm

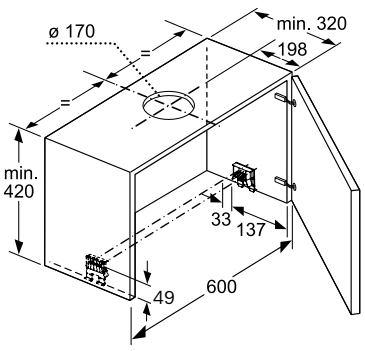

Afmetingen in mm

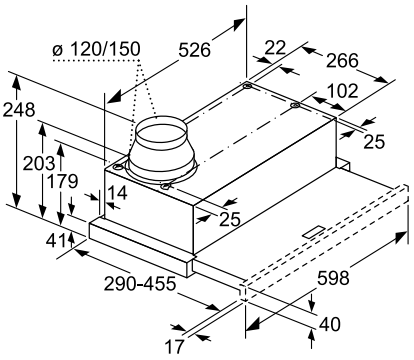

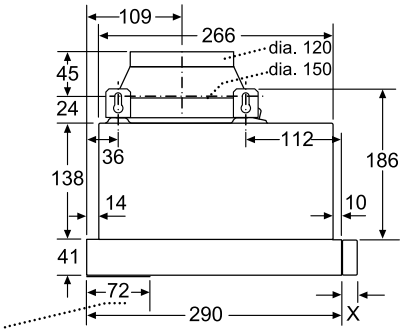

Positie halogeen

X: Afhankelijk van
de versie

Niet mogelijk om een achterwand paneel
installeren vlak met de wand

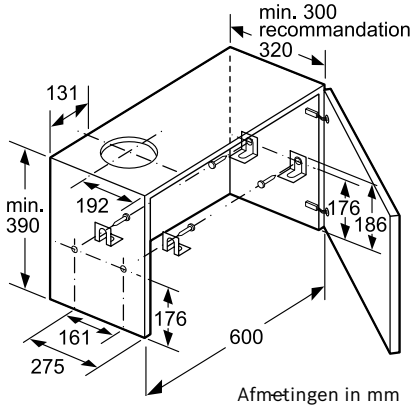

Afmetingen in mm

DFL064W50

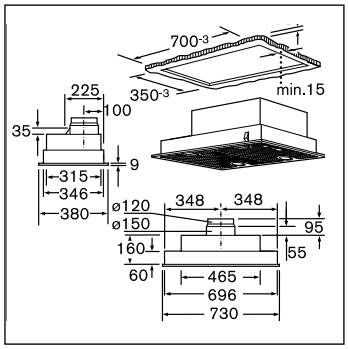

DHL755B

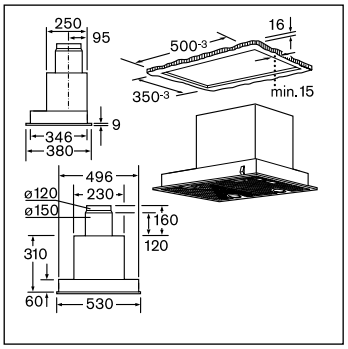

DHL575B

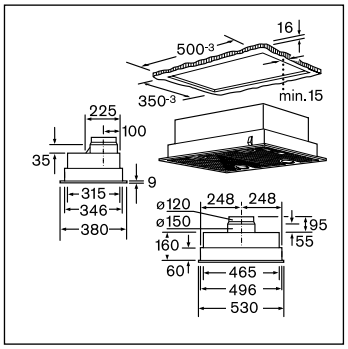

DHL555B

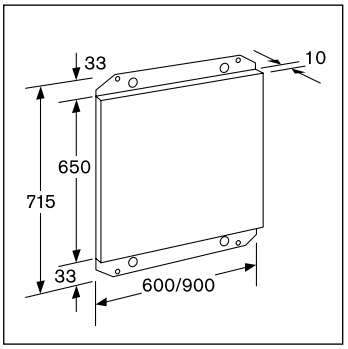

DHZ 9550

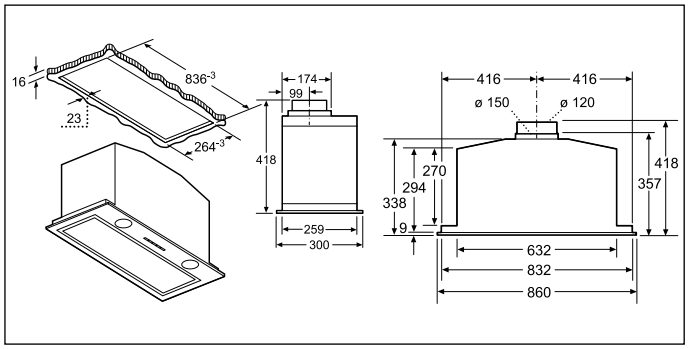

DHL885C

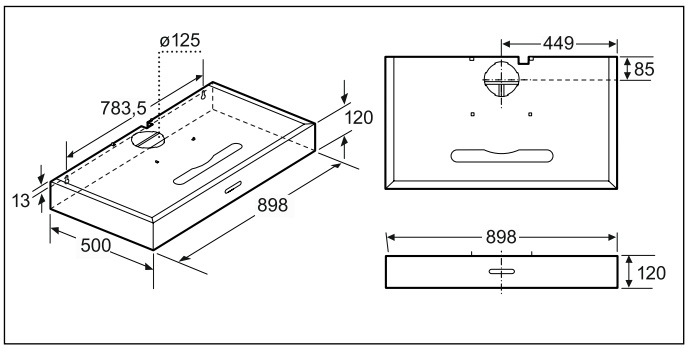

DHU965E

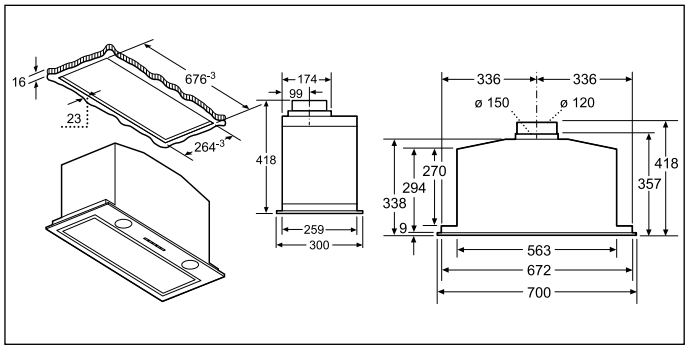

DHL785C

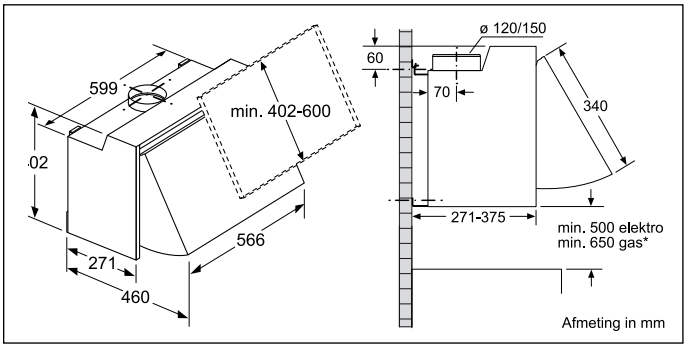

DEM66AC00

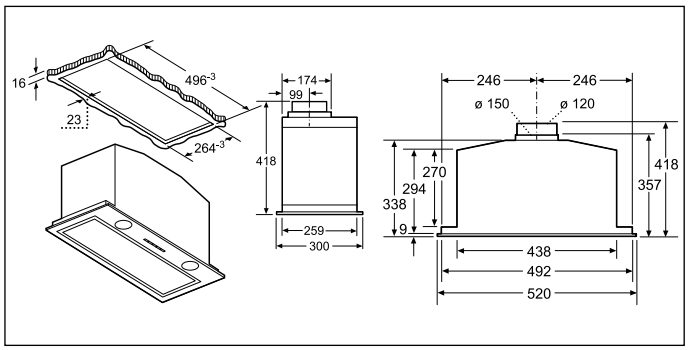

DHL575C

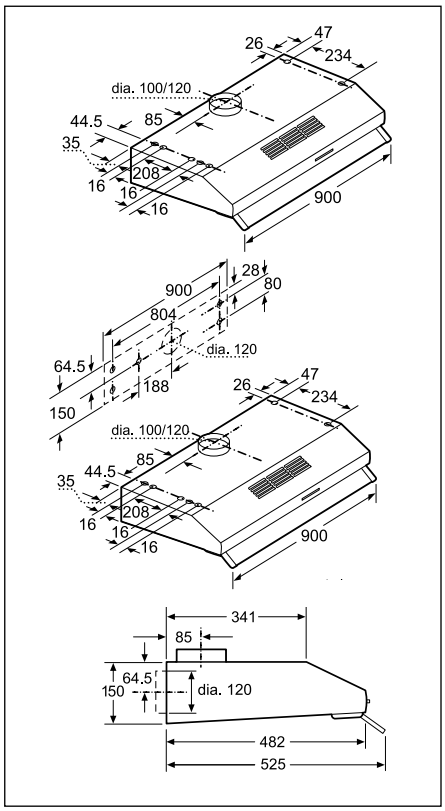

DUL93CC.0

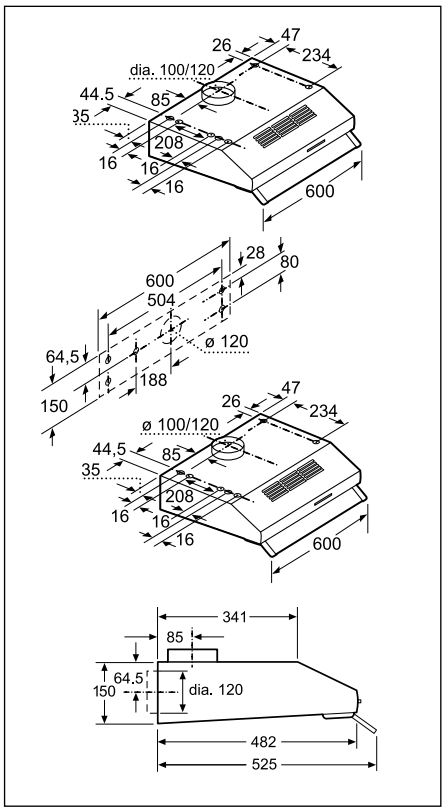

DUL63CC.0

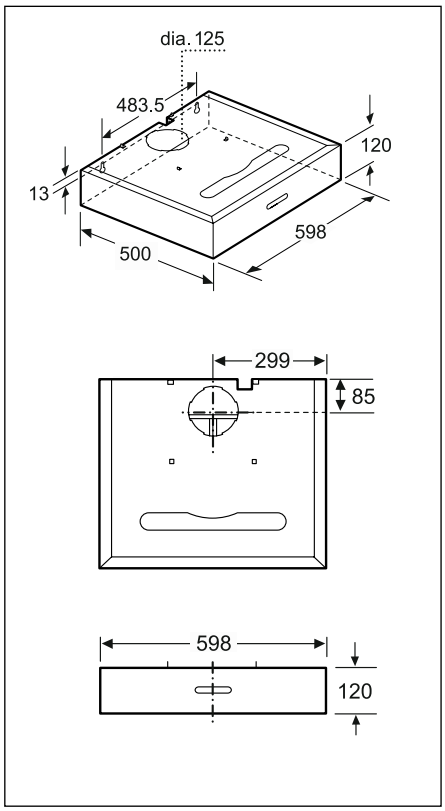

DHU 665 E

Belangrijke installatietips

Gas

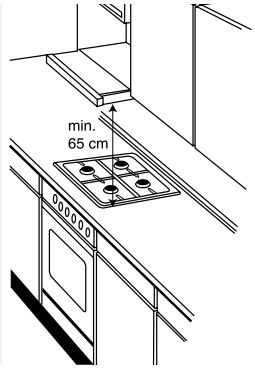

Elektriciteit

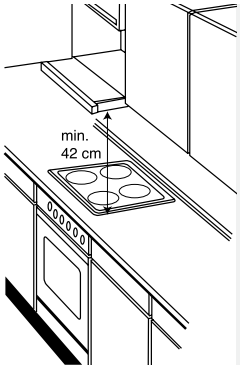

Gas

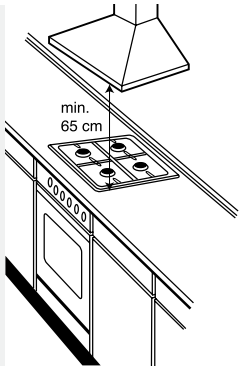

Elektriciteit

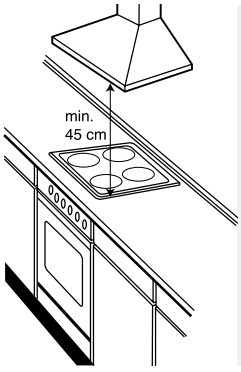

Vermogen

Bij Bosch wordt volgens de DIN/EN 61591 norm gemeten. Om met vermogens te vergelijken die volgens een andere norm gemeten worden, vermenigvuldigt men het vermogen van de Bosch dampkap met factor 1,6.

Dampafvoer naar buiten of werking in gesloten kringloop

Al onze modellen, behalve de DKW 096650 hebben deze twee mogelijkheden.

Hoe bepaalt u welk vermogen u nodig heeft ?

U meet het volume van de kamer (lengte x breedte x hoogte) en vermenigvuldigt dit met 10. Zo heeft u het maximaal aanbevolen vermogen voor de afvoer van geuren.

Afstand tussen de dampkap en de kooktafel

- Elektrische kookplaten: aanbevolen afstand: 45 cm (voor uitschuifbare dampkappen mag het minimaal 42 cm zijn).
- Gaskookplaten: minimale afstand: 65 cm.

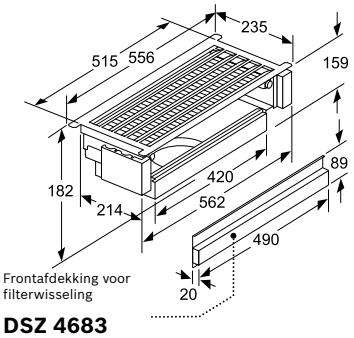

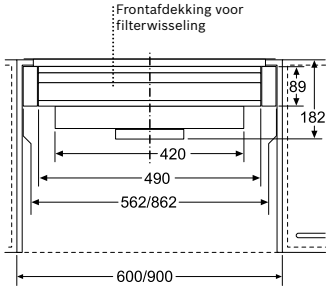

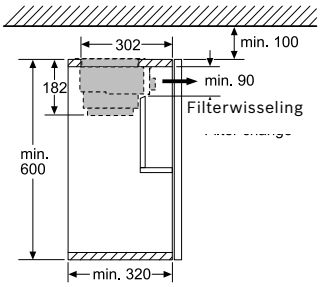

Montage toestel met CleanAir-module

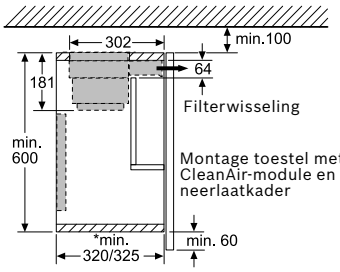

* Zie combinatietabel
op Tradeplace (DSZ4660 - DSZ4960)

DSZ 4683

60 cm brede hangkast

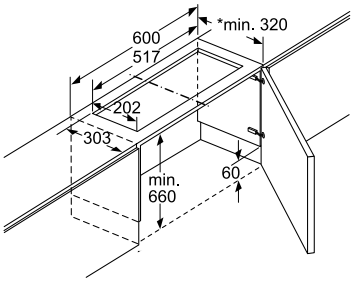

Montage toestel met
cleanAir-module en neerlaatkader

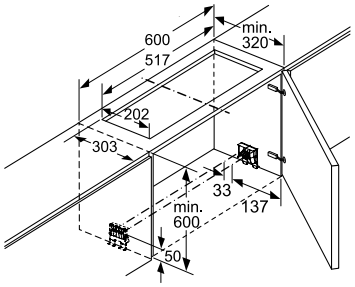

Montage toestel met
cleanAir-module

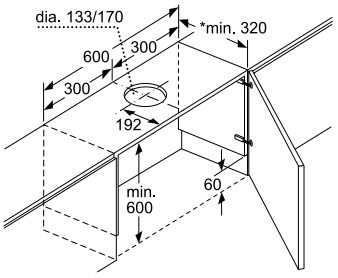

Montage toestel met
neerlaatkader

90 cm brede hangkast

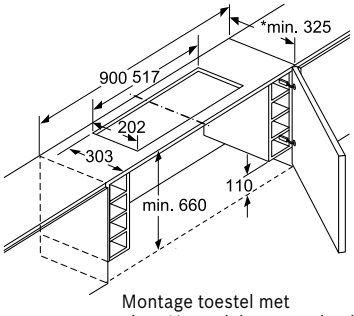

Montage toestel met
cleanAir-module en neerlaatkader

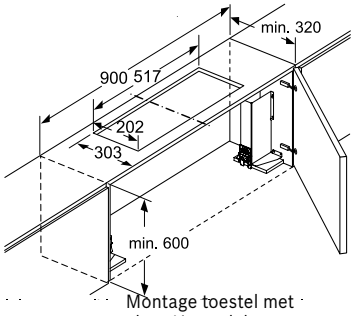

Montage toestel met
cleanAir-module

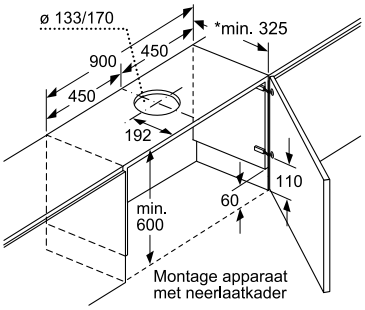

* Zie combinatietabel
op Tradeplace (DSZ4660 - DSZ4960)

Montage CleanAir-kringloopmodule voor uitschuifbare dampkappen

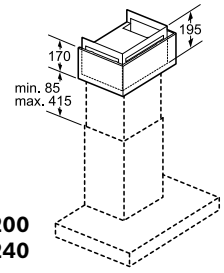

DSZ 6200
DSZ 6240

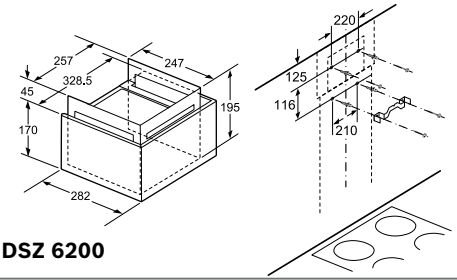

DSZ 6200

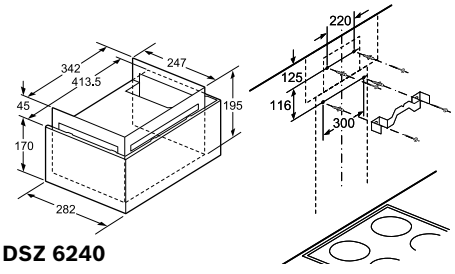

DSZ 6240

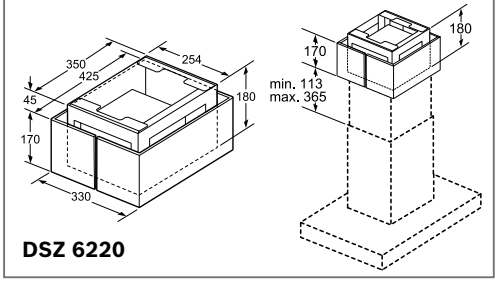

DSZ 6220

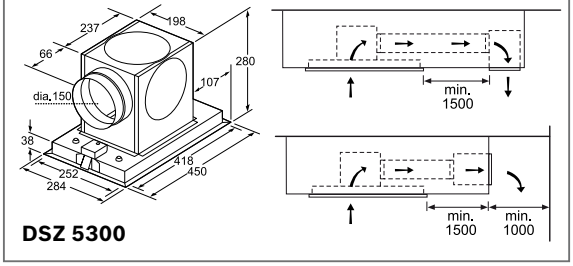

DSZ 5300

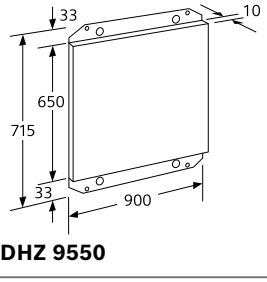

DHZ 9550

Alle afmetingen zijn in mm

Ventilatiekanalen in inox

Ventilatiekanaal – Inox: verlengstuk van het telescopisch gedeelte voor een wand- of een eilanddampkap (de totale hoogte hangt af van het dampkaptype). Geschikt voor luchtafvoer of kringloopwerking.

DECORATIEVE WANDDAMPKAPPEN:

DWB121K50 - DWB128E51 - DWB091E51 - DWB091K50 - DWB097A51 - DWB098E50 - DWB098J50

DHZ 1223 **€ 129,99***

Ventilatiekanaal voor wanddampkap - 100 cm.
De totale hoogte van de dampkap kan max. met 42 cm verlengd worden. Voor een max. hoogte van het schouwgedeelte van 100 tot 144,5 cm.

DHZ 1233 **€ 179,99***

Ventilatiekanaal voor wanddampkap - 150 cm.
De totale hoogte van de dampkap kan met 48 tot 92 cm verlengd worden.
Voor een max. hoogte van het schouwgedeelte van 150 tot 194,5 cm.

DWB067A51 - DWQ96DM50 - DWQ94BC50 - DWB96IM50 DWB94BC50 - DWB66IM50

DHZ 1225 **€ 129,99***

Ventilatiekanaal voor wanddampkap - 100 cm.
De totale hoogte van de dampkap kan max. met 42 cm verlengd worden. Voor een max. hoogte van het schouwgedeelte van 100 tot 144,5 cm.

DHZ 1235 **€ 179,99***

Ventilatiekanaal voor wanddampkap - 150 cm.
De totale hoogte van de dampkap kan met 48 tot 92 cm verlengd worden.
Voor een max. hoogte van het schouwgedeelte van 150 tot 194,5 cm.

DWF97RV.0 - DWF97RU60 - DWF97KR60 - DWF97KQ60 - DWF97KM60 - DWK98PR.0 - DWK97JR60 - DWK97JQ60 - DWK97JM60 - DWK97HM.0

DWZ0AX5K0 **€ 129,99***

Ventilatiekanaal voor wanddampkap - 100 cm

DWZ0AX5L0 **€ 179,99***

Ventilatiekanaal voor wanddampkap - 150 cm

DWP94BC50 - DWP64BC50

DHZ 1224 **€ 99,99***

Ventilatiekanaal voor wanddampkap - 50 cm.
De totale hoogte van de dampkap kan max. met 28 cm verlengd worden. Voor een max. hoogte van het schouwgedeelte van 96,2 tot 122 cm.

DHZ 1234 **€ 119,99***

Ventilatiekanaal voor wanddampkap - 75 cm.
De totale hoogte van de dampkap kan met 28 tot 53 cm verlengd worden.
Voor een max. hoogte van het schouwgedeelte van 121,2 tot 150 cm.

DECORATIEVE EILANDDAMPKAPPEN:

DIB091K50 - DIB091U52 - DIB097A50 - DIB098E50

DHZ 1246 **€ 149,99***

Ventilatiekanaal voor eilanddampkap - 110 cm.
Voor een max. hoogte van het schouwgedeelte van 110 tot 150 cm.
Vereist montagesetverlenging 50 cm.

DHZ 1256 **€ 199,99***

Ventilatiekanaal voor eilanddampkap - 160 cm.
Voor een max. hoogte van het schouwgedeelte van 160 tot 200 cm.
Vereist montagesetverlenging 100 cm (DHZ1253).

DHZ 1253 **€ 129,99***

Verbindingselement voor ventilatiekanaal - 50 cm.
De totale hoogte hangt af van het dampkaptype.

DHZ 1251 **€ 79,99***

Verbindingselement voor ventilatiekanaal - 100 cm.
De totale hoogte hangt af van het dampkaptype.

DHZ 1231 **€ 99,99***

Adapters geschikt voor een helling van 20° tot 45°.
Bevestiging links / rechts.

DHZ 1241 **€ 99,99***

Adapters geschikt voor een helling van 20° tot 45°
Bevestiging voor / achter.

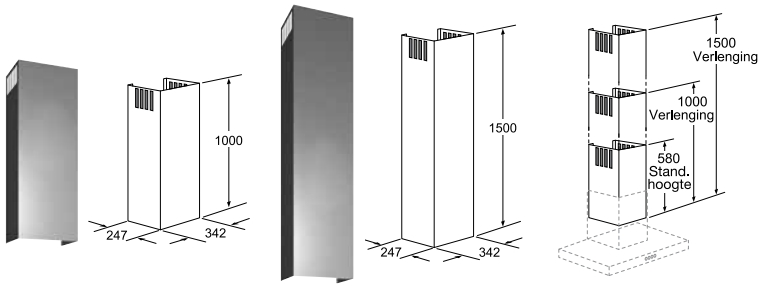

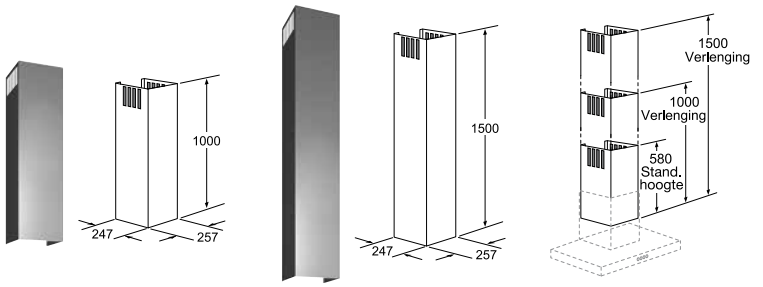

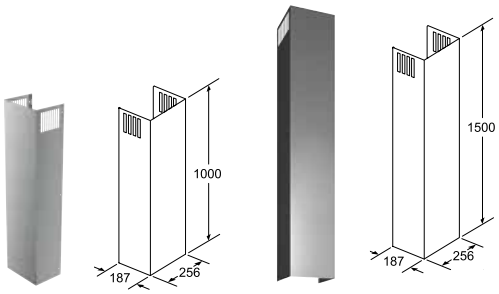

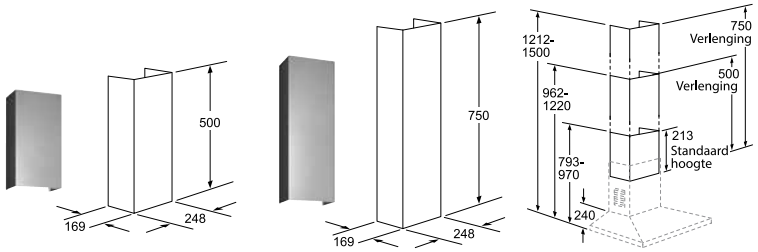

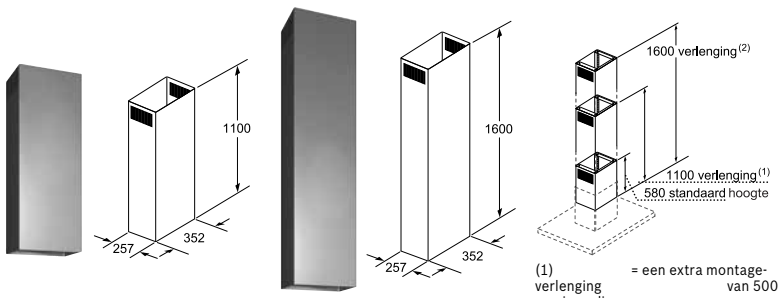

(1) = een extra montageverlenging van 500 mm is nodig
(2) = daarnaast is een montageverlenging van 1000 mm nodig

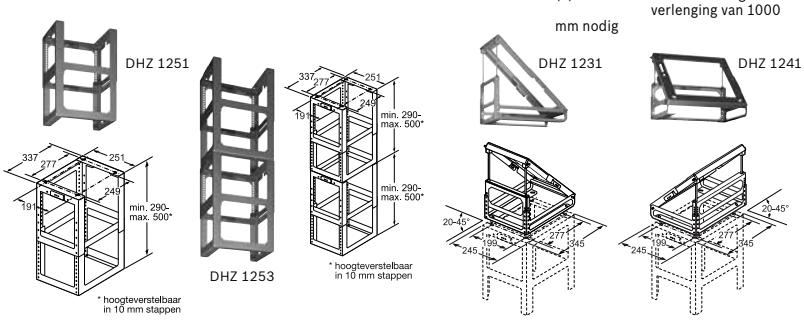

Alle afmetingen zijn in mm –
*Vrijblijvend aanbevolen marktprijs op 01/02/2016. BTW inbegrepen.

Technische productinformatie van het gamma CoolProfessional

	Integreerbare koelkasten en diepvriezer 170 cm		Integreerbare diepvriezer 140 cm
	KIF 42P60	GIN 38P60	GIN 25P60
Energie-ëfficientieklasse	A++	A++	A++
Energieverbruik per jaar [1] (kWu)	133	242	207
Toestelkenmerken			
Totale netto-inhoud (l)	302	210	156
- waarvan NoFrost-zone: koelzone/ diepvrieszone (l/l)	-/-	-/210	-/156
Netto-inhoud koelzone (l)	302	-	-
- waarvan kelderzone, max./mn. (l)	-	-	-
- waarvan vershoudzone (l)	77	-	-
- waarvan ijsblokjesvak (l)	-	-	-
Netto-inhoud diepvrieszone (l)	-	210	156
- waarvan sterrenvak (l)	-	210	156
- waarvan ijsblokjesvak (l)	-	-	-
Aantal sterren [2]	-	*(***)	*(***)
Aantal koude accu's meegeleverd	-	2	2
Invriesvermogen in 24u [3] (kg)	-	24	18
Bewaartijd bij stroomonderbreking (u)	-	20	20
Geluidsniveau dB (A)re1pW	39	40	40
Klimaatklasse [4]	SN-T	SN-T	SN-T
Type toestel			
Onderbouwbaar/integreerbaar [5]	-/ ●	-/ ●	-/ ●
Aantal deuren/laden	1/-	1/-	1/-
Deuraanslag [6]	R/V	L/V	L/V
SoftClose Door	●	●	●
Decorkader standaard/optie	-	-	-
Afmetingen			
Hoogte (cm)	177,2	177,2	139,7
Breedte (cm)	55,6	55,6	55,6
Diepte, vanaf de zijwanden (cm)	54,5	54,5	54,5
Hoogte zonder werkblad (cm)	-	-	-
Breedte met open deur (cm)	60	60	60
Diepte, met open deur of lade (cm)	114	114	114
Netto-gewicht (kg)	79	78	63
Temperatuur regelbaar voor diepvrieszone			
Onafhankelijk van de temperatuur in de koelzone	-	-	-
Afhankelijk van de temperatuur in de koelzone	-	-	-
Elektrische aansluiting			
Spanning (V)	220-240	220-240	220-240
Aansluitwaarde (W)	120	120	120
Beantwoordt aan de veiligheidsnormen	●	●	●
Gebruiksaanwijzing			
Instructies voor opbouw en inbouw	●	●	●

Verklaringen:

● Aanwezig of ja

1) Het energieverbruik per jaar werd gemeten volgens de normen DIN EN 153, uitgave 1990. Deze waarden hebben betrekking op 220 V/~50 Hz. Met deze gegevens kunnen de verschillende modellen vergeleken worden. In de praktijk kunnen er verschillen worden vastgesteld.

2) **** vries- en diepvriesvak met -18°C en kouder, minimaal vriesvermogen.

3) De temperatuur stijgt tot -9°C indien vries- en diepvriesvak vol zijn. De bewaartijd is korter indien ze maar gedeeltelijk vol zijn

4) **Klimaatklasse N**: omgevingstemperatuur van +16°C tot +32°C.
Klimaatklasse SN: omgevingstemperatuur van +10°C tot +32°C.
Klimaatklasse N-ST: omgevingstemperatuur van +16°C tot +38°C.
Klimaatklasse SN-ST: omgevingstemperatuur van +10°C tot +38°C.

5) Integreerbaar met behulp van een meubeldeur.

6) Deurscharnieren: (l) = links, (R) = rechts, (V) = verwisselbaar.

Onder voorbehoud van wijzigingen.

Technische schema's van het gamma CoolProfessional

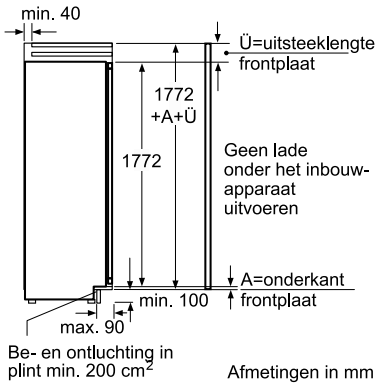

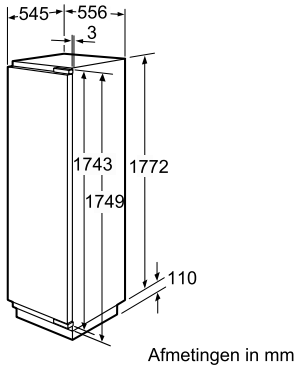

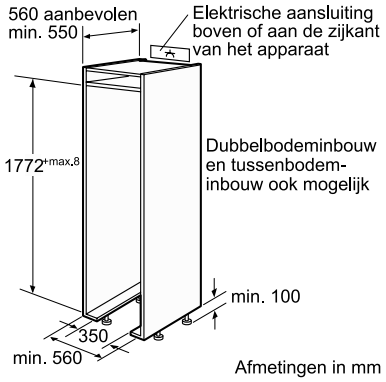

KIF 42P60 - GIN 38P60

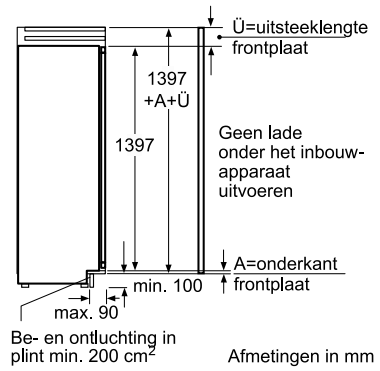

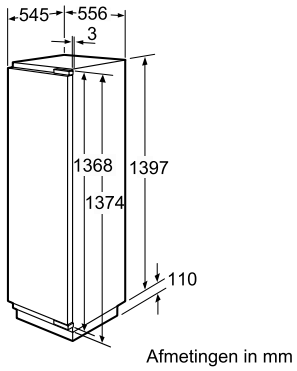

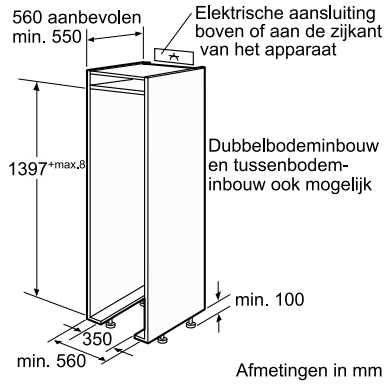

GIN 25P60

Technische productinformatie van de koelkasten

	Integreerbare koelkasten																
	KIS86HD40	KIS86AF30	KIS87AF30	KIV86VF30	KIS77AF30	KIN86VF30	KID28A21	KID26A30	KIL82AD40	KIL82AF30	KIR81AD30	KIR81AF30	KIL72AF30	KIF52AF30	KIF51AF30	KIF42AF30	KIF41AF30
Energie-ëfficientieklasse	A+++	A++	A++	A++	A++	A++	A+	A++	A+++	A++	A++	A++	A++	A++	A++	A++	A++
Energieverbruik per jaar [1] (kWu)	151	218	225	231	201	222	256	193	146	209	116	116	196	196	124	184	120
Toestelkenmerken																	
Totale netto-inhoud (l)	260	265	270	267	230	255	255	229	286	286	319	319	248	204	222	169	187
- waarvan NoFrost-zone: koelzone/ diepvrieszone (l/l)	-/-	-/-	-/-	-/-		188/ 67	-/-	-/-						-/-	-/-	-/-	-/-
Netto-inhoud koelzone (l)	186	191	209	191	169	188	214	188	251	252	319	319	214	189	222	154	187
- waarvan kelderzone, max./mn. (l)	-		-	-		-	-	-						-	-	-	-
- waarvan vershoudzone (l)	-		-	-		-	-	-						59	59	59	59
- waarvan ijsblokjesvak (l)	-		-	-		-	-	-						-	-	-	-
Netto-inhoud diepvrieszone (l)	74	74	61	76	61	67	41	41	34	34			34	15	-	15	-
- waarvan sterrenvak (l)	74	74	61	76	61	67	41	41	34	34			34	15	-	15	-
- waarvan ijsblokjesvak (l)	-		-	-		-	-	-						-	-	-	-
Aantal sterren [2]	*(***)	*(***)	*(***)	*(***)	*(***)	*(***)	*(***)	*(***)	*(***)	*(***)			*(***)	*(***)	-	*(***)	*(***)
Aantal koude accu's meegeleverd	nc	2	nc	2	2	2	-	-						-	-	-	-
Invriesvermogen in 24u [3] (kg)	10	7	7	3,5	7	8	2	2	4,5	3			3	2,5	-	2,5	-
Bewaartijd bij stroomonderbreking (u)	33	32	26	22	27	13	17	17	22	22			22	13	-	13	-
Geluidsniveau dB (A)re1pW	38	35	35	38	35	39	39	39	36	36	37	37	36	38	37	38	37
Klimaatklasse [4]	SN-T	SN-ST	SN-T	SN-T	SN-ST	SN-ST	SN-ST	SN-ST	SN-T	SN-ST	SN-ST	SN-ST	SN-ST	SN-ST	SN-T	SN-ST	SN-T
Type toestel																	
Onderbouwbaar/integreerbaar [5]	-/●	-/●	-/●	-/●	-/●	-/●	-/●	-/●	-/●	-/●	-/●	-/●	-/●	-/●	-/●	-/●	-/●
Vlakscharnier / Glijscharnier	●/ -	●/ -	●/ -	●/ -	●/ -	●/ -	●/ -	-/●	●/ -	●/ -	●/ -	●/ -	●/ -	●/ -	●/ -	●/ -	●/ -
Aantal deuren/laden	2/-	2	2/-	2	2	2	2/-	2/-	1	1	1	1	1	1/-	1/-	1/-	1
Deuraanslag [6]	R/V	R/V	R/V	R/V	R/V	R/V	R/V	R/V	R/V	R/V	R/V	R/V	R/V	R/V	R/V	R/V	R/V
SoftClose Door	●	●	-	-	-	-	-	-	●	-	●	-	-	-	-	-	-
Decorkader standaard/optie	-/-	- / -	-/-	-/-	- / -	-/-	-/-	-/-	- / -	- / -	- / -	- / -	- / -	-/-	-/-	-/●	-/●
Afmetingen																	
Hoogte (cm)	177,2	177,2	177,2	177,2	157,8	177,2	157,8	144,6	177,2	177,2	177,2	177,2	157,7	139,7	139,7	122,1	122,1
Breedte (cm)	55,6	55,8	55,6	53,8	55,8	53,8	54,1	54,1	55,8	55,8	55,8	55,8	55,8	55,8	55,8	55,8	55,8
Diepte, vanaf de zijwanden (cm)	54,5	54,5	54,5	54,2	54,5	54,2	54,5	54,2	54,5	54,5	54,5	54,5	54,5	54,5	54,5	54,5	54,5
Breedte met open deur (cm)	60	60	60	60	60	60	60	60	60	60	60	60	60	60	60	60	60
Diepte, met open deur of lade (cm)	114	114	114	114	114	114	114	114	114	114	114	114	114	114	114	114	114
Netto-gewicht (kg)	66	67	67	64	62	68	58	48	65	66	68	65	61	54	52	51	48
Temperatuur regelbaar voor diepvrieszone																	
Onafhankelijk van de temperatuur in de koelzone	●	●	●	-	●	-	-	-	-	-	-	-	-	-	-	-	-
Afhankelijk van de temperatuur in de koelzone	-	-	-	●	-	●	●	●	●	●	-	-	●	●	-	●	-
Elektrische aansluiting																	
Spanning (V)	220-240	220-240	220-240	220-240	220-240	220-240	220-240	220-240	220-240	220-240	220-240	220-240	220-240	220-240	220-240	220-240	220-240
Aansluitwaarde (W)	90	90	90	90	90	90	90	90	90	90	90	90	90	90	90	90	90
Beantwoordt aan de veiligheidsnormen	●	●	●	●	●	●	●	●	●	●	●	●	●	●	●	●	●
Gebruiksaanwijzing																	
Instructies voor opbouw en inbouw	●	●	●	●	●	●	●	●	●	●	●	●	●	●	●	●	●

nb: Niet bekend op moment van druk

Verklaringen:

● Aanwezig of ja

1) Het energieverbruik per jaar werd gemeten volgens de normen DIN EN 153, uitgave 1990. Deze waarden hebben betrekking op 220 V/~50 Hz. Met deze gegevens kunnen de verschillende modellen vergeleken worden. In de praktijk kunnen er verschillen worden vastgesteld.

2) **** vries- en diepvriesvak met -18°C en kouder, minimaal vriesvermogen.

3) De temperatuur stijgt tot -9°C indien vries- en diepvriesvak vol zijn. De bewaartijd is korter indien ze maar gedeeltelijk vol zijn

	Integreerbare koelkasten																						Integreerbare koelkasten onderbouw	
	KIL52AD40	KIL52AF30	KIR51AD40	KIR51AF30	KIL42AD40	KIL42AF30	KIL24V60	KIL 24X30	KIR41AD40	KIR41AF30	KIR24V60	KIR24X30	KIL32AF30	KIL20V60	KIR31AF30	KIR20V60	KIL22AD40	KIL22AF30	KIL18V60	KIL18X30	KIR21AF30	KIR18V60	KIR18X30	KUL15A65	KUR15A65
	A+++	A++	A+++	A++	A+++	A++	A++	A++	A+++	A++	A++	A++	A++	A++	A++	A++	A+++	A++	A++	A++	A++	A++	A++	A++	A++
	122	183	72	109	114	172	174	174	69	105	103	103	157	160	100	99	98	148	150	150	97	96	96	140	92
	228	231	247	247	195	195	200	200	211	211	221	221	154	158	172	181	124	124	129	129	144	150	150	123	137
																								-/-	-/-
	213	216	247	247	180	180	183	183	211	211	221	221	139	141	172	181	109	109	112	112	144	150	150	108	-
																								-	-
																								-	-
																								-	-
	15	15			15	15	17	17					15	17			15	15	17	17				15	-
	15	15			15	15	17	17					15	17			15	15	17	17				15	-
																								-	-
	*(***)	*(***)			*(***)	*(***)	*(***)	*(***)					*(***)	*(***)			*(***)	*(***)	*(***)	*(***)				*(***)	-
																								-	-
	2,5	2,4			2,5	2,4	2	2					2,4	2			2,5	2,4	2	2				2	-
	13	13			13	13	10	10					13	10			13	13	10	10				10	-
	36	36	37	36	34	37	37	37	34	33	37	37	37	37	33	37	34	37	37	37	33	37	34	38	38
	SN-ST	SN-ST	SN-T	SN-T	SN-ST	SN-ST	SN-ST	SN-ST	SN-T	SN-T	SN-ST	SN-ST	SN-ST	SN-ST	SN-T	SN-ST	SN-ST	SN-ST	SN-ST	SN-ST	SN-T	SN-ST	SN-ST	SN-ST	SN-ST
	-/●	-/●	-/●	-/●	-/●	-/●	-/●	-/●	-/●	-/●	-/●	-/●	-/●	-/●	-/●	-/●	-/●	-/●	-/●	-/●	-/●	-/●	-/●	●/●	●/●
	●/-	●/-	●/-	●/-	●/-	●/-	●/-	-/●	●/-	●/-	●/-	-/●	●/-	●/-	●/-	●/-	●/-	●/-	●/-	-/●	●/-	●/-	-/●		
	1	1	1	1	1	1	1	1	1/0	1	1	1	1	1	1	1	1	1	1	1	1	1	1	1/0	1/0
	R/V	R/V	R/V	R/V	R/V	R/V	R/V	R/V	R/V	R/V	R/V	R/V	R/V	R/V	R/V	R/V	R/V	R/V	R/V	R/V	R/V	R/V	R/V	R/V	R/V
	●	-	●	-	●	-	-	-	●	-	-	-	-	-	-	-	●	-	-	-	-	-	-	●	●
	-/-	-/-	-/-	-/-	-/●	-/●	-/-	-/-	-/●	-/●	-/-	-/-	-/-	-/-	-/●	-/-	-/●	-/●	-/-	-/-	-/●	-/-	-/-	-/●	-/●
	139,7	139,7	139,7	139,7	122,1	122,1	122,1	122,1	122,1	122,1	122,1	122,1	102,1	102,1	102,1	102,1	87,5	87,4	87,4	87,4	87,4	87,4	87,4	82	82
	55,8	55,8	55,8	55,8	55,8	55,8	54,1	54,1	55,8	55,8	54,1	54,1	55,8	54,1	55,8	54,1	55,8	55,8	54,1	54,1	55,8	54,1	54,1	59,8	59,8
	54,5	54,5	54,5	54,5	54,5	54,5	54,2	54,2	54,5	54,5	54,2	54,2	54,5	54,2	54,5	54,2	54,5	54,5	54,2	54,2	54,5	54,2	54,2	54,8	54,8
	60	60	60	60	60	60	60	60	60	60	60	60	60	60	60	60	60	60	60	60	60	60	60	60	60
	114	114	114	114	114	114	114	114	114	114	114	114	114	114	114	114	114	114	114	114	114	114	114	115	115
	55	55	55	55	48	49	43	42	45	49	42	42	45	38	43	37	46	39	33	32	39	33	32	35	34
	-	-	-	-	-	-	-	-	-	-	-	-	-	-	-	-	-	-	-	-	-	-	-	-	-
	●	●	-	-	●	●	●	●	-	-	-	-	●	●	-	-	●	●	●	●	-	-	-	●	-
	220-240	220-240	220-240	220-240	220-240	220-240	220-240	220-240	220-240	220-240	220-240	220-240	220-240	220-240	220-240	220-240	220-240	220-240	220-240	220-240	220-240	220-240	220-240	220-240	220-240
	90	90	90	90	90	90	90	90	90	90	90	90	90	90	90	90	90	90	90	90	90	90	90	90	90
	●	●	●	●	●	●	●	●	●	●	●	●	●	●	●	●	●	●	●	●	●	●	●	●	●
	●	●	●	●	●	●	●	●	●	●	●	●	●	●	●	●	●	●	●	●	●	●	●	●	●

4) **Klimaatklasse N**: omgevingstemperatuur van +16°C tot +32°C.
Klimaatklasse SN: omgevingstemperatuur van +10°C tot +32°C.
Klimaatklasse N-ST: omgevingstemperatuur van +16°C tot +38°C.
Klimaatklasse SN-ST: omgevingstemperatuur van +10°C tot +38°C.

5) Integreerbaar met behulp van een meubeldeur.
6) Deurscharnieren: (l) = links, (R) = rechts, (V) = verwisselbaar.

Onder voorbehoud van wijzigingen.

Technische productinformatie van de diepvriezers

	Integreerbare diepvriezers						Integreerbare onderbouw-diepvriezer
	GIN 81AC30	GIN 41AC30	GIN 31AC30	GIV 21A.30	GID 18A20	GIV 11AF30	GUD 15A55
Energie-ëfficientieklasse	A++	A++	A++	A++	A+	A++	A+
Energieverbruik per jaar [1] (kWu)	243	188	168	157	192	144	184
Toestelkenmerken							
Totale netto-inhoud (l)	211	127	97	97	94	72	98
- waarvan NoFrostzone: koelzone/diepvrieszone (l/l)	-/211	-/127	-/97	- / 97	-/-	- / 72	-/-
Netto-inhoud diepvrieszone (l)	211	127	97	97	94	72	98
- waarvan sterrenvak (l)	211	127	97	97	94	72	98
Aantal sterren [2]	*(***)	*(***)	*(***)	*(***)	*(***)	*(***)	*(***)
Aantal koude accu's meegeleverd	2	2	2	2	2	2	2
Invriesvermogen in 24u [3] (kg)	20	20	20	8	11	8	12
Bewaartijd bij stroomonderbreking (u)	22	23	25	22	25	21	23
Geluidsniveau dB (A)re1pW	36	36	37	37	36	37	38
Klimaatklasse [4]	SN-T	SN-T	SN-T	SN-T	SN-ST	SN-T	SN-ST
Type toestel							
Onderbouwbaar/integreerbaar [5]	- / ●	- / ●	- / ●	- / ●	● / ●	- / ●	● / ●
Vlakscharnier / Glijscharnier	● / -	● / -	● / -	● / -	- / ●	● / -	● / -
Aantal deuren/laden	1/-	1/-	1/-	1/-	1/-	1/-	1/-
Deuraanslag [6]	L/V	L/V	L/V	R/V	R/V	R/V	R/V
SoftClose Door	●	●	●	● (enkel GIV21AD30)	-	-	●
Decorkader standaard/optie	-/-	-/●	-/●	-/●	-/-	-/●	-/●
Afmetingen							
Hoogte (cm)	177,20	122,10	102,10	87,40	87,4	71,20	82
Breedte (cm)	55,80	55,80	55,80	55,80	54,1	55,80	59,80
Diepte, vanaf de zijwanden (cm)	54,50	54,50	54,50	54,50	54,2	54,50	54,80
Breedte met open deur (cm)	60	60	60	60	60	60	60
Diepte, met open deur of lade (cm)	114	114	114	114	114	114	115
Netto-gewicht (kg)	66	49	42	37	36	38	35
Elektrische aansluiting							
Spanning (V)	220-240	220-240	220-240	220 - 240	220-240	220 - 240	220-240
Aansluitwaarde (W)	90	90	90	90	90	90	90
Beantwoordt aan de veiligheidsnormen	●	●	●	●	●	●	●
Gebruiksaanwijzing							
Instructies voor opbouw en inbouw	●	●	●	●	●	●	●

Verklaringen:

● Aanwezig of ja

1) Het energieverbruik per jaar werd gemeten volgens de normen DIN EN 153, uitgave 1990. Deze waarden hebben betrekking op 220 V/~50 Hz. Met deze gegevens kunnen de verschillende modellen vergeleken worden. In de praktijk kunnen er verschillen worden vastgesteld.

2) **** vries- en diepvriesvak met -18°C en kouder, minimaal vriesvermogen.

3) De temperatuur stijgt tot -9°C indien vries- en diepvriesvak vol zijn. De bewaartijd is korter indien ze maar gedeeltelijk vol zijn

4) **Klimaatklasse N**: omgevingstemperatuur van +16°C tot +32°C.
Klimaatklasse SN: omgevingstemperatuur van +10°C tot +32°C.
Klimaatklasse N-ST: omgevingstemperatuur van +16°C tot +38°C.
Klimaatklasse SN-ST: omgevingstemperatuur van +10°C tot +38°C.

5) Integreerbaar met behulp van een meubeldeur.

6) Deurscharnieren: (l) = links, (R) = rechts, (V) = verwisselbaar.

Onder voorbehoud van wijzigingen.

Technische schema‘s van de integreerbare koelkasten

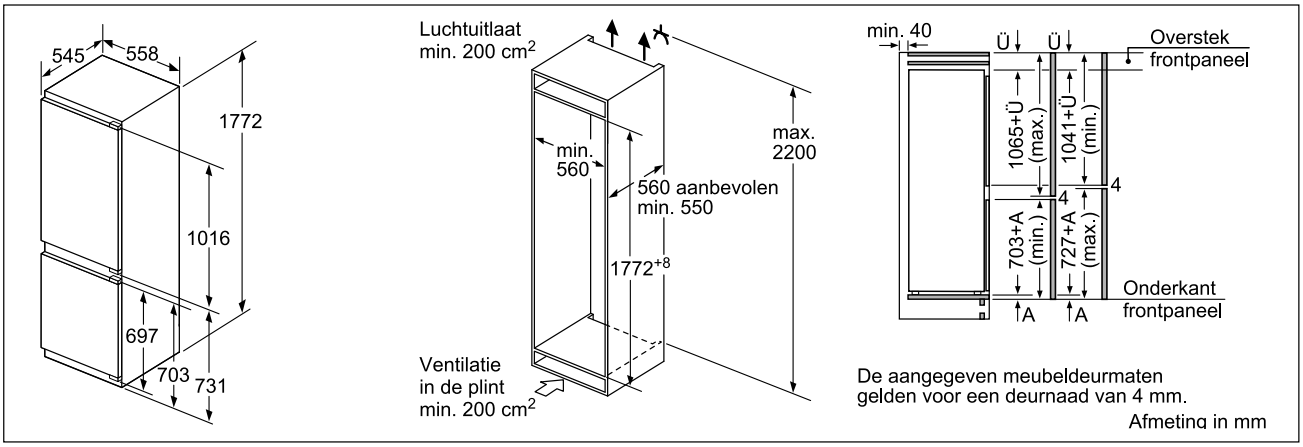

KIS 86HD40

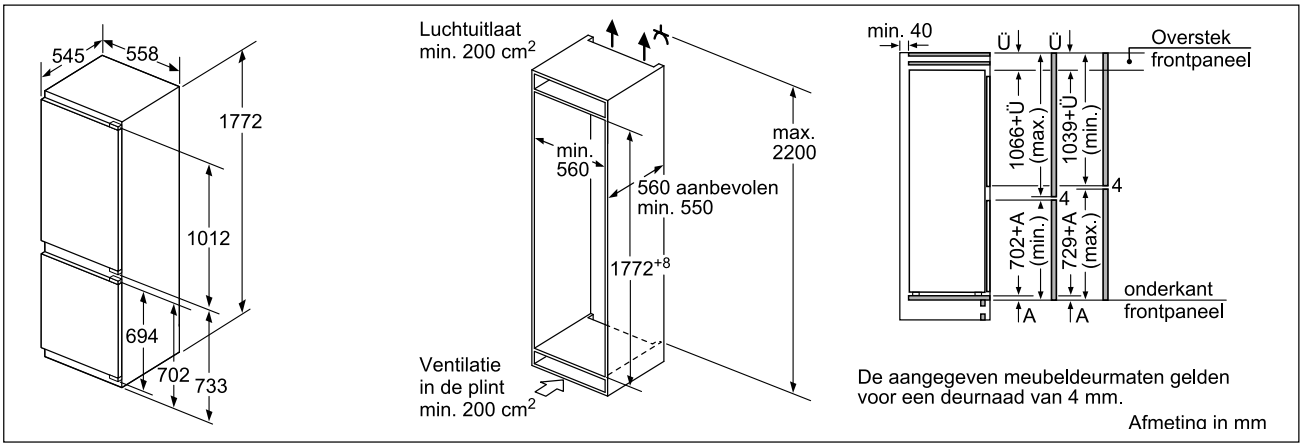

KIS 86AF30

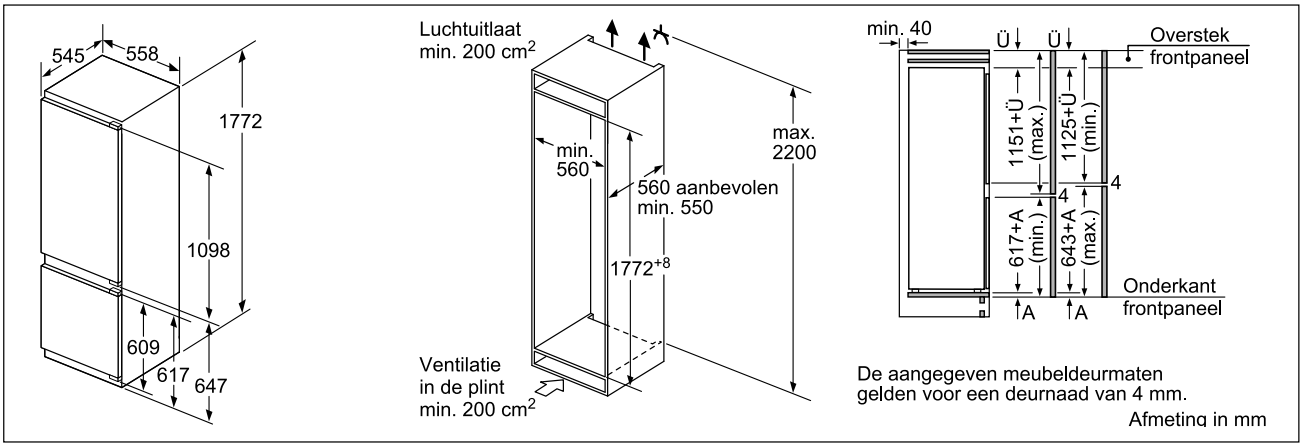

KIS 87AF30

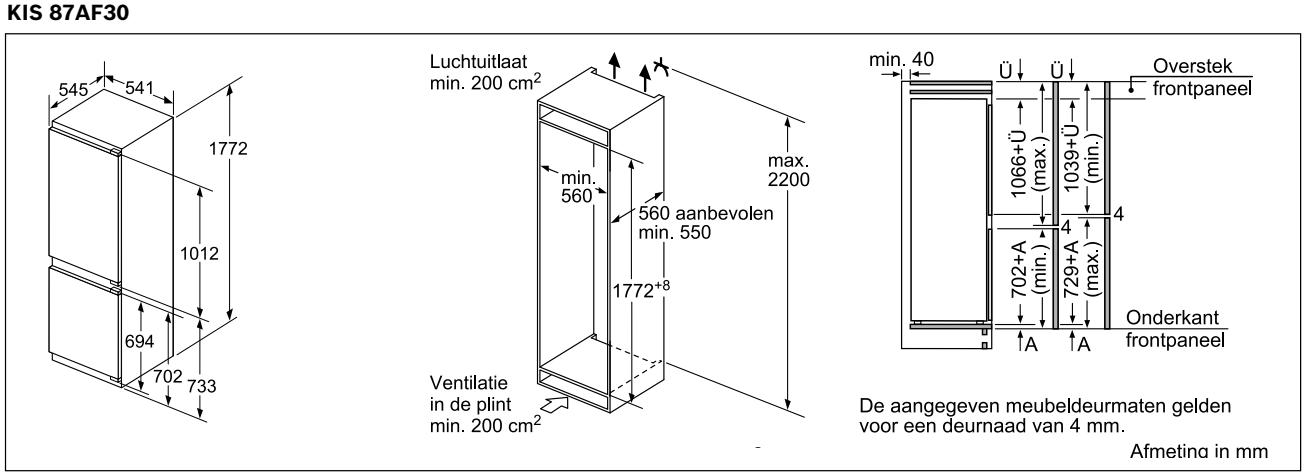

KIV 86VF30

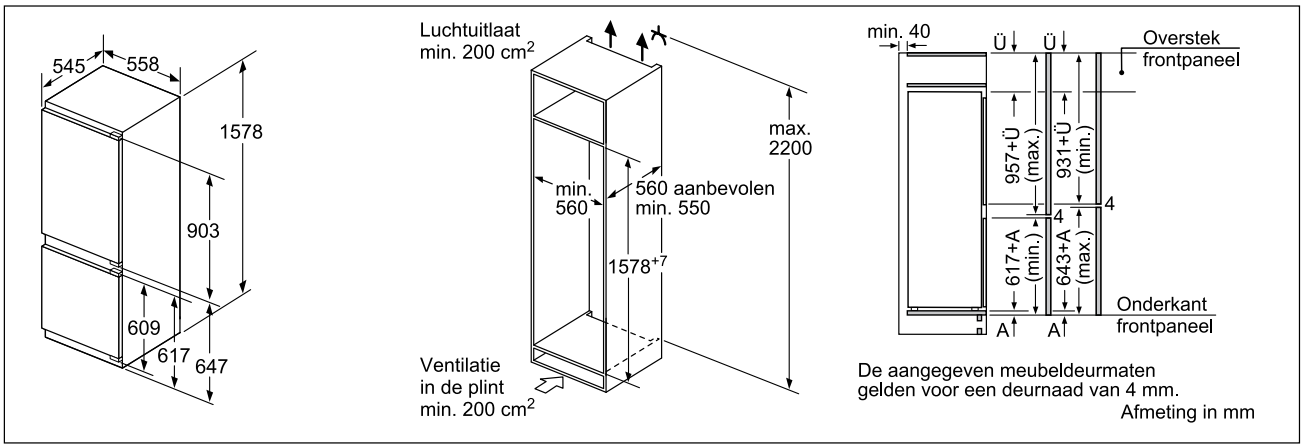

KIS 77AF30

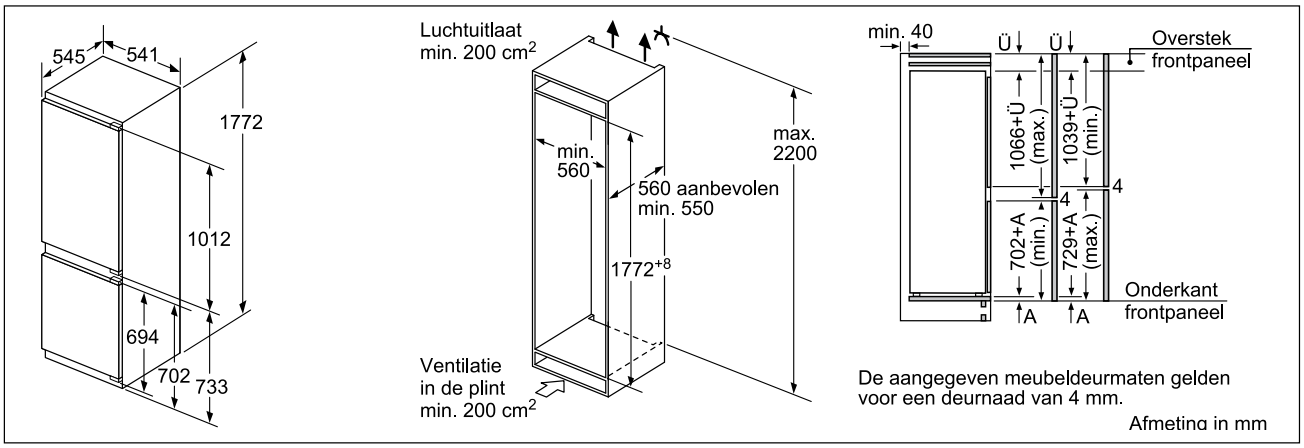

KIN 86VF30

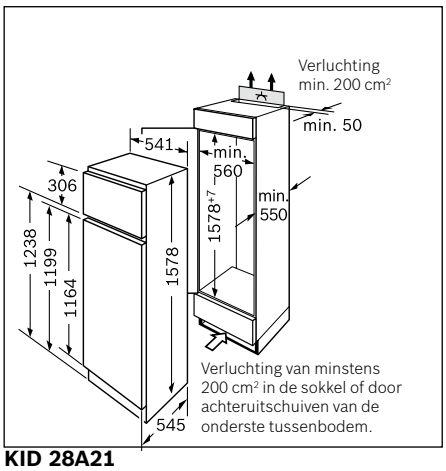

KID 28A21

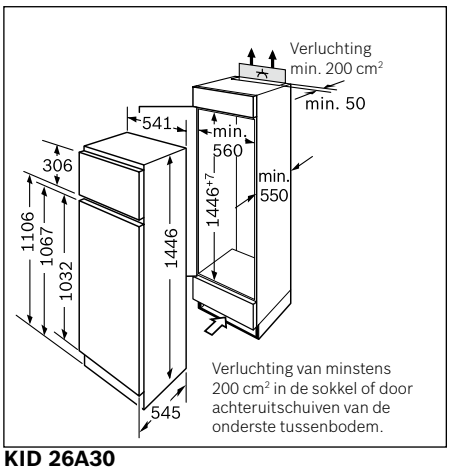

KID 26A30

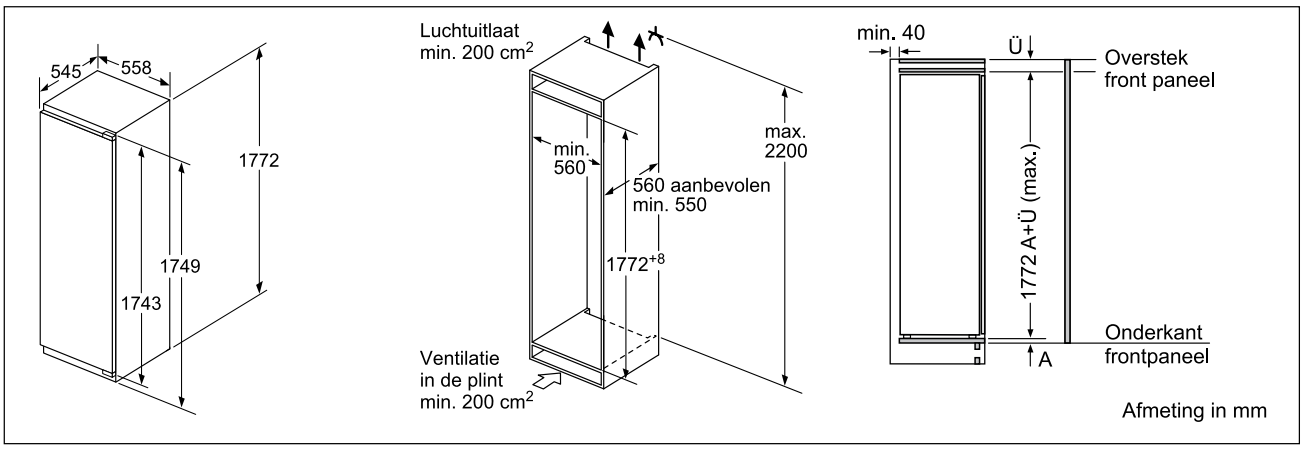

KIL 82AD40 - KIL 82AF30 - KIR 81AD30 - KIR 81AF30

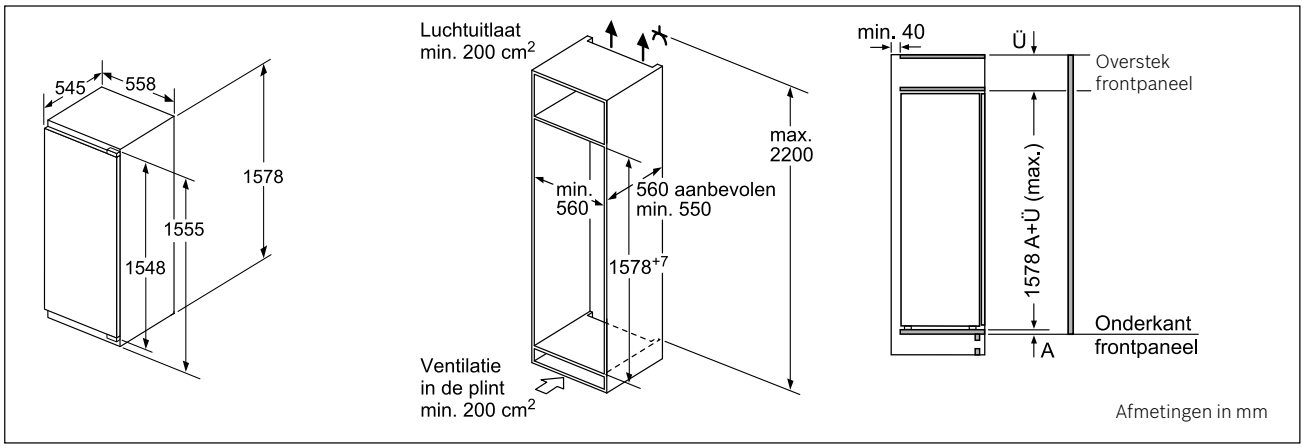

KIL 72AF30

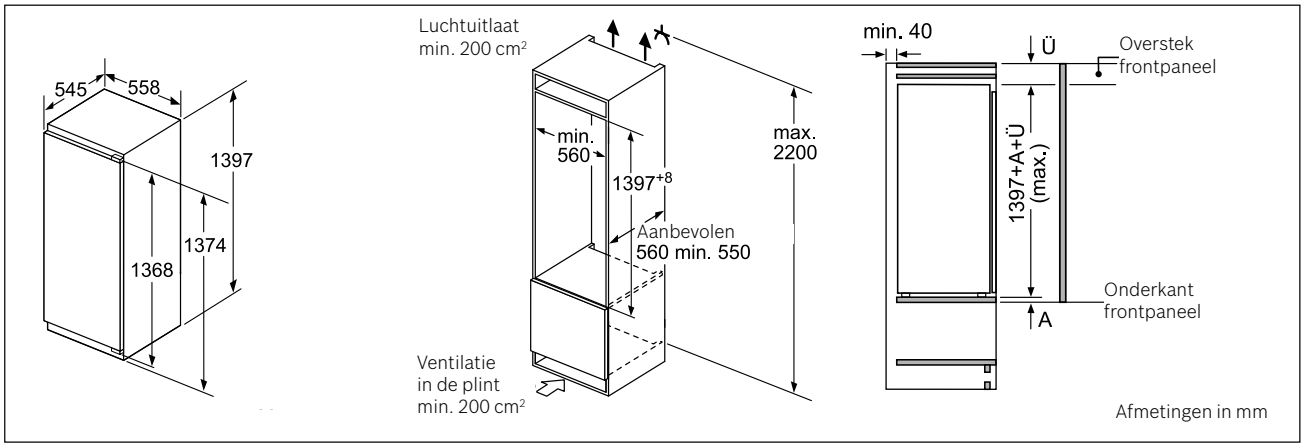

KIF 52AF30 - KIF 51AF30

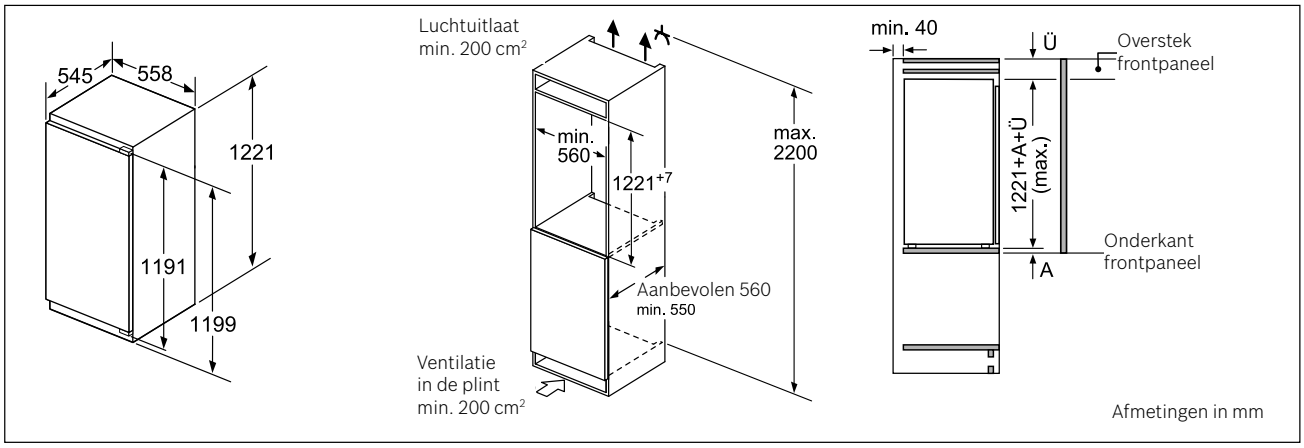

KIF 42AF30 - KIF 41AF30

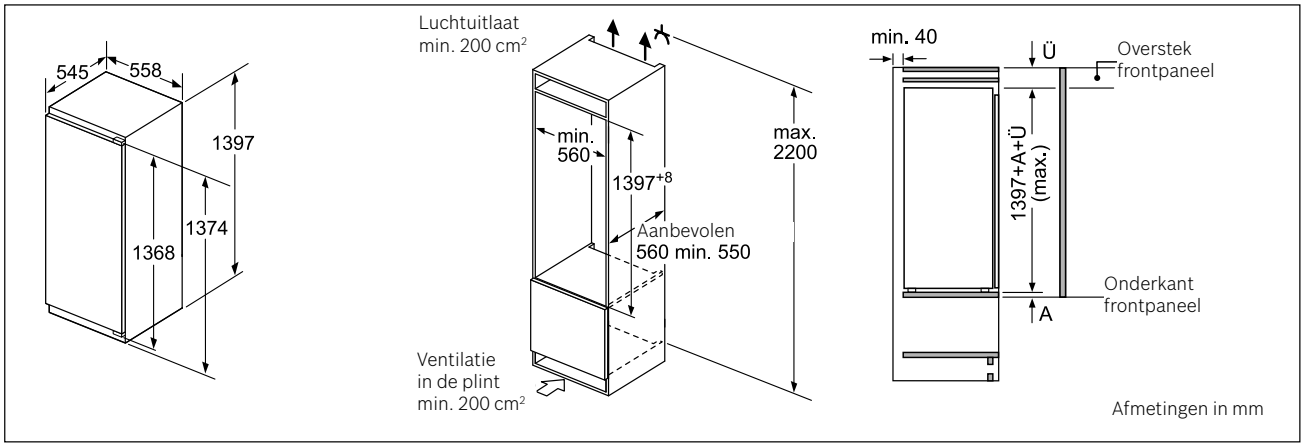

KIL 52AD40 - KIL 52AF30 - KIR 51AD40 - KIR 51AF30

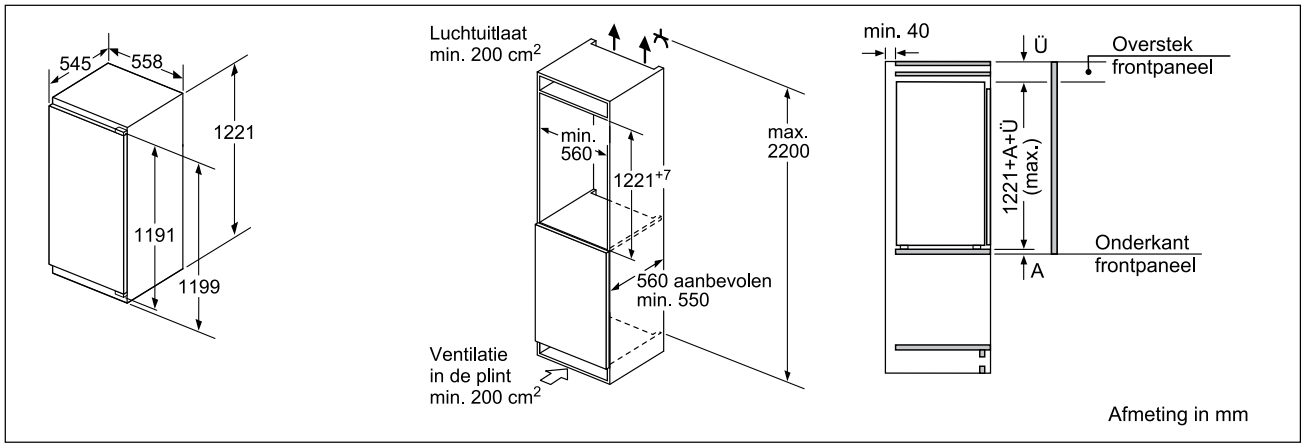

KIR 41AD40 - KIL 42AD40 - KIL 42AF30 - KIR 41AF30

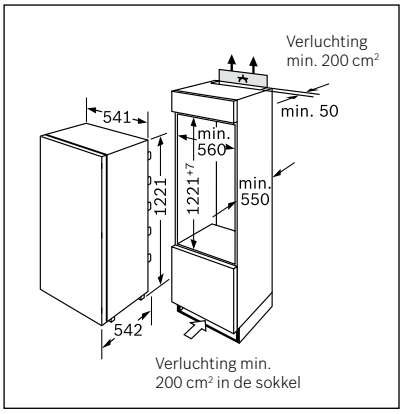

KIL 24V60 - KIL 24X30
KIR 24V60 - KIR 24X30

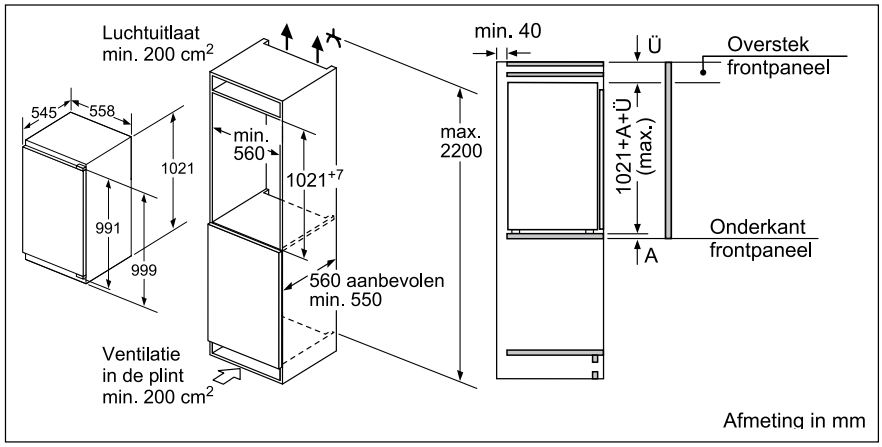

KIL 32AF30 - KIR31AF30

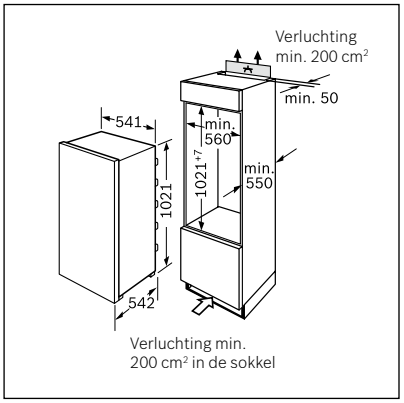

KIL 20V60 - KIR 20V60

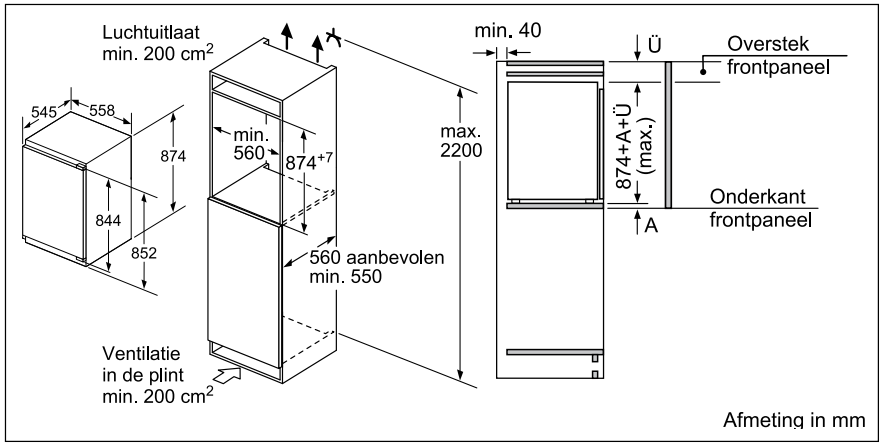

KIL 22AD40 - KIL 22AF30 - KIR 21AF30

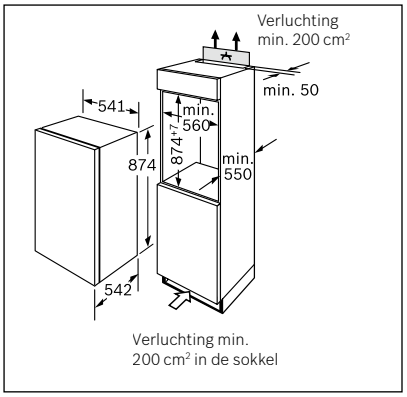

KIL 18V60 - KIL 18X30
KIR 18V60 - KIR 18X30

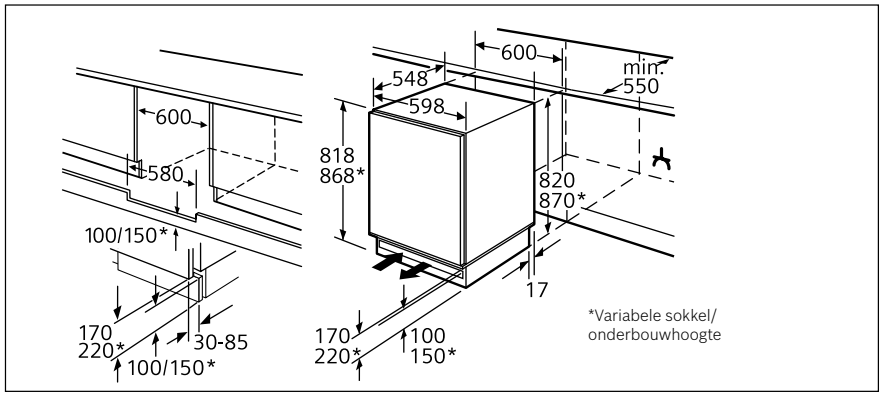

KUL 15A65 - KUR 15A65

Technische schema's van de integreerbare diepvriezers

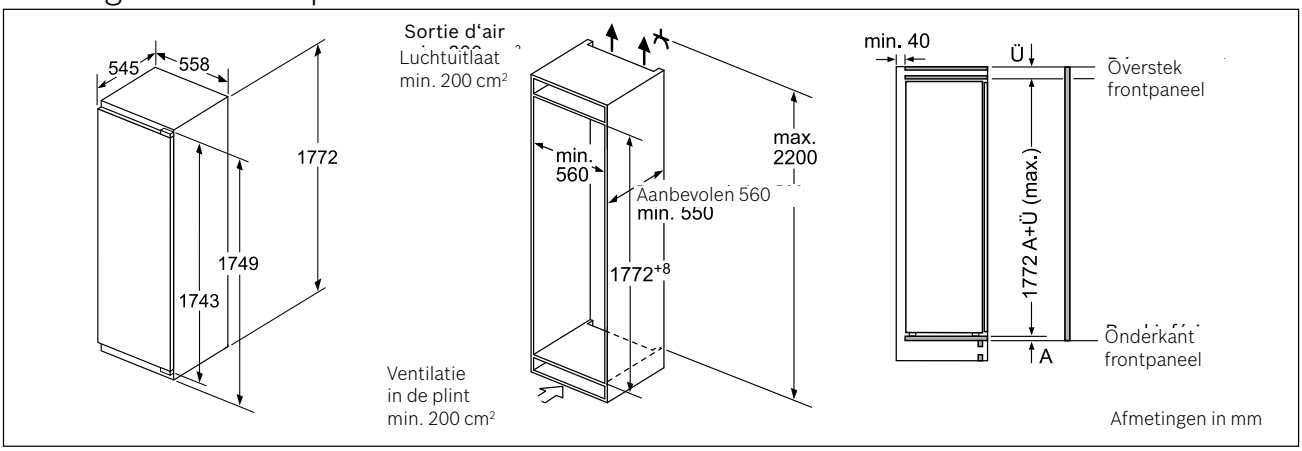

GIN 81AC30

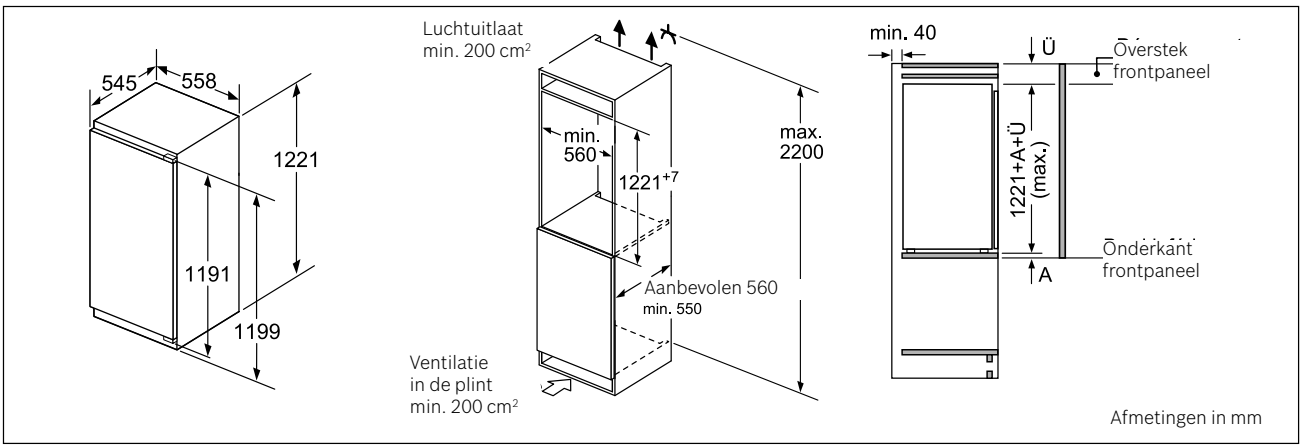

GIN 41AC30

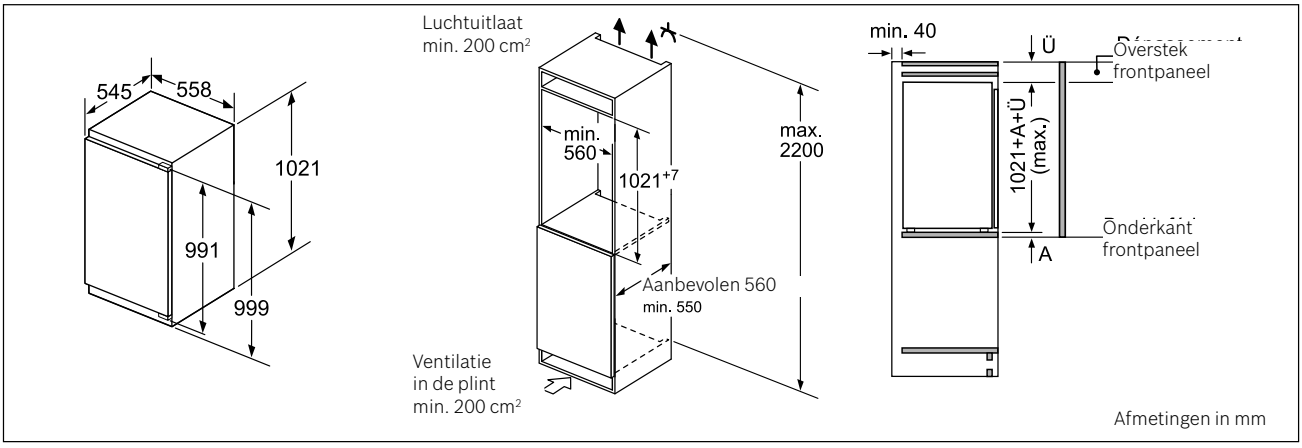

GIN 31AC30

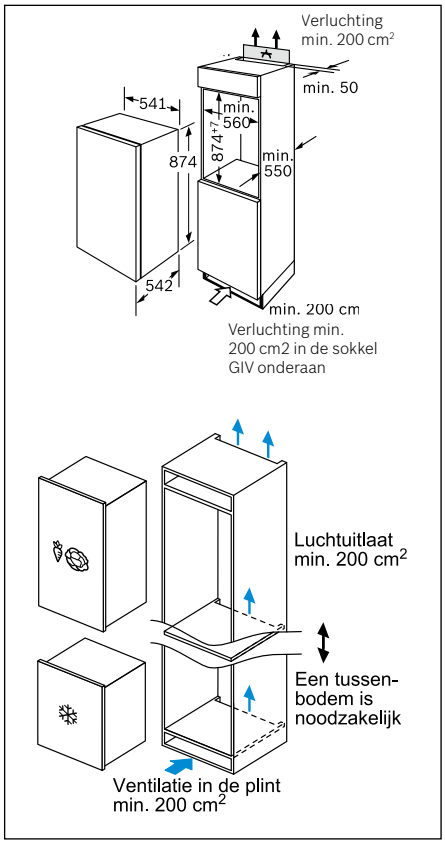

GIV 21AD30 - GIV 21AF30

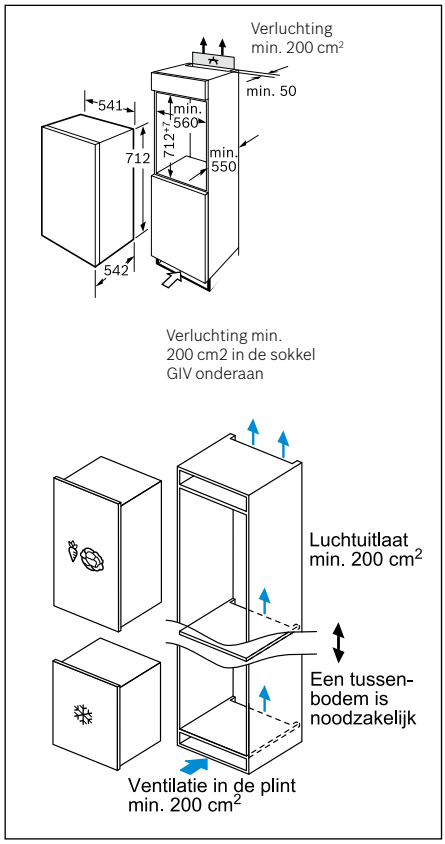

GIV 11AF30

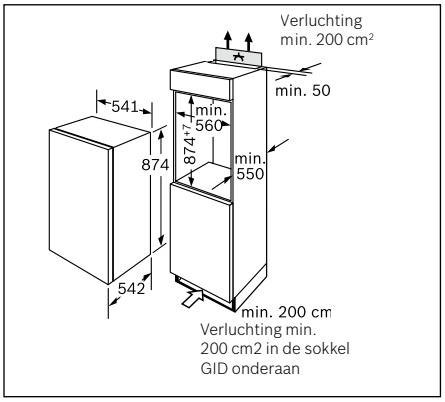

GID 18A20

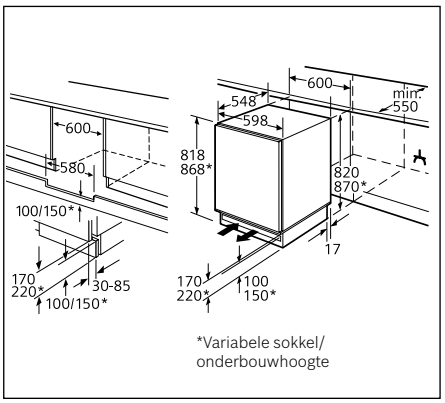

GUD 15A55

Technische schema's Side-by-side

KAD 92SB30 - KAD 92HB31

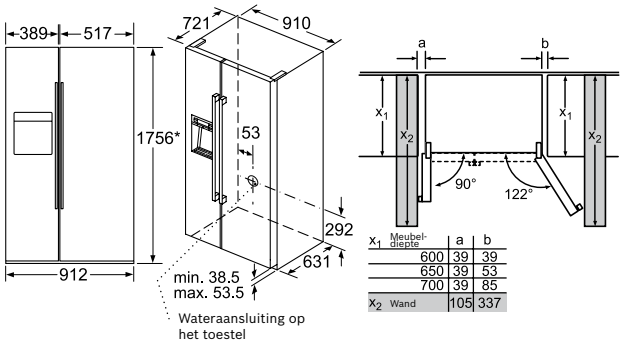

x_1 Meubeldiepte	a	b
600	39	39
650	39	53
700	39	85
x_2 Wand	105	337

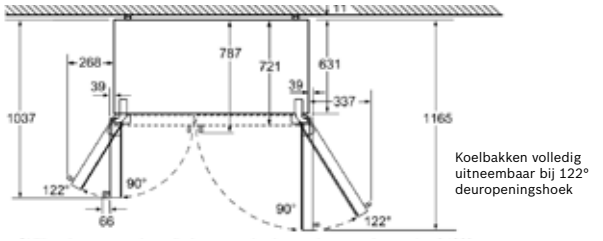

Koelbakken volledig uitneembaar bij 122° deuropeningshoek

KAD 90AI30 - KAD 90VI30 - KAD 90VI20 - KAD 90VB20

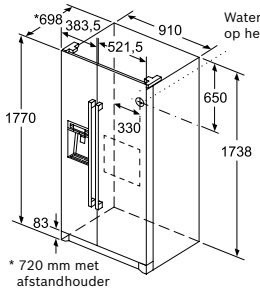

* 720 mm met afstandhouder

Wateraansluiting op het toestel

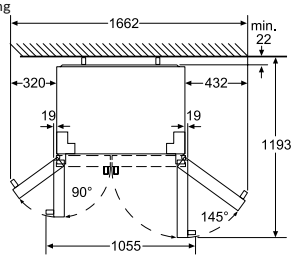

Koelbakken volledig uitneembaar bij 145° deuropeningshoek

KAN92LB35 - KAN92VI35

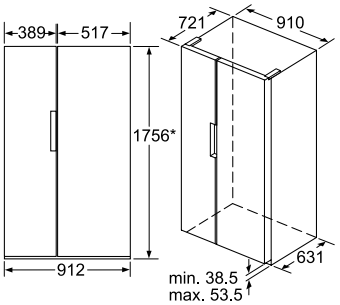

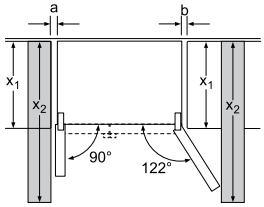

x_1 Meubeldiepte	a	b
600	39	39
650	39	53
700	39	85
x_2 Wand	39	300

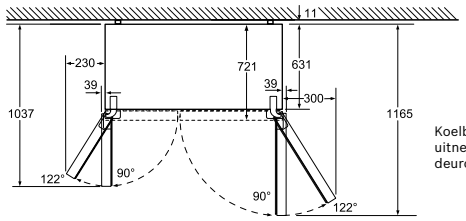

Koelbakken volledig uitneembaar bij 122° deuropeningshoek

KAN90VI30 - KAN90VI20

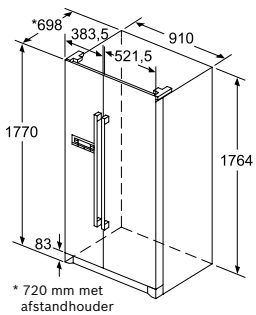

* 720 mm met afstandhouder

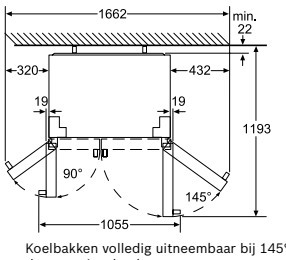

Koelbakken volledig uitneembaar bij 145° deuropeningshoek

Afmetingen in mm

French-Door

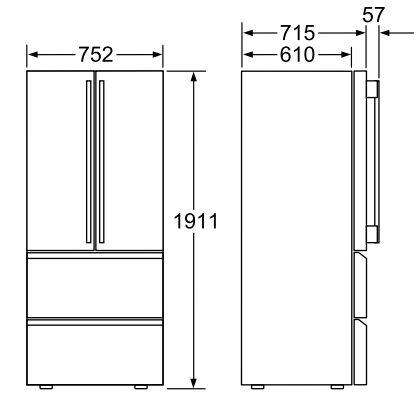

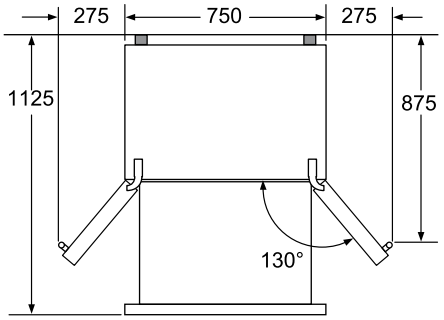

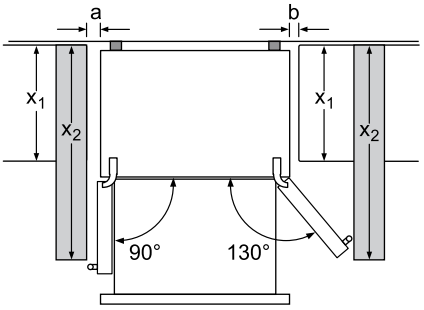

x_1 Meubeldiepte	a	b
600	35	35
650	35	45
700	35	80
x_2 (Wand)	105	275

Afmetingen in mm

- Opgelet Side-by-Side's: bij plaatsing in een meubelnis moeten beide deuren tot op 160° geopend kunnen worden
- Voor alle koelkasten met vaste wateraansluiting is het volgens de van kracht zijnde reglementering van Belgaqua (Belgische federatie voor de watersector) verplicht een terugslagklep type EA voor te monteren.

Technische productinformatie van de vaatwassers

Referentie	SBV88TX36E SMV88TX36E	SBV45IX03E SMV45IX03E	SBV68MD02E SMV68MD02E	SBE46MX03E SME46MX03E	SBV46MX03E SMV46MX03E
Kleur bedieningspaneel	Noir	Inox	Inox	Inox	Inox
	Volledig integreerbaar	Volledig integreerbaar	Volledig integreerbaar	Volledig integreerbaar	Volledig integreerbaar
Energie-efficiëntieklasse	A+++ -10%	A+++	A++	A++	A++
Wasvermogenklasse	A	A	A	A	A
Droogvermogenklasse	A	A	A	A	A
Aantal programma's	8	5	8	6	6
Aantal verschillende temperaturen	6	6	5	5	5
Referentieprogramma	Eco	Eco	Eco	Eco	Eco
Energieverbruik (kWu)	0,73	0,82	0,93	0,93	0,93
Waterverbruik (l)	7,5	9,5	9,5	9,5	9,5
Totaal jaarlijks energieverbruik (kWu)	211	234	266	266	266
Geluidsniveau dB(A) re 1pW	42 (Nacht 40)	44	42 (Nacht 39)	44	44
Aantal bestekken	13	13	14	14	14
Uitrusting					
Maximale diameter van een bord in de bovenste korf (cm)	23 / 21	29 / 27	23 / 21	23 / 21	23 / 21
Maximale diameter van een bord in de onderste korf (cm)	34 / 31	34 / 31	34 / 31	34 / 31	34 / 31
Materiaal kuip	Inox	Inox	Inox	Inox	Inox
Bijvulaanduiding voor zout	●	●	●	●	●
Bijvulaanduiding voor spoelmiddel	●	●	●	●	●
Afmetingen					
Diepte (mm)	550	550	550	550	550
Breedte van het toestel (mm)	598	598	598	598	598
Hoogte met de top (mm)	865 / 815	865 / 815	865 / 815	865 / 815	865 / 815
Hoogte (mm)	865 / 815	865 / 815	865 / 815	865 / 815	865 / 815
In de hoogte verstelbare pootjes	●	●	●	●	●
Toestel in de hoogte verstelbaar (mm)	60	60	60	60	60
Netto-gewicht (kg)	47/46	45/44	43/42	40 / 38	39/38
Aansluiting					
Aansluitwaarde (W)	2400	2400	2400	2400	2400
Stroomafname	10	10	10	10	10
Spanning (V)	220 - 240	220 - 240	220 - 240	220 - 240	220-240
Frequentie	50; 60	50; 60	50; 60	50; 60	50; 60
Lengte van de aansluitkabel (cm)	175	175	175	175	175
Lengte toevoerslang (cm)	165	165	165	165	165
Afvoerslang (cm)	190	190	190	190	190

						45 cm	
	SBV46IX03EU SMV46IX03EU	SMV46CX03E	SMV45AX00EU	SMV68TX00E	SMV25AX00E	SPV69T90EU	SPV40E80EU
	Inox	Inox	Inox	Inox	Noir	Inox	Noir
	Volledig integreerbaar	Volledig integreerbaar	Volledig integreerbaar	Volledig integreerbaar	Volledig integreerbaar	Volledig integreerbaar	Volledig integreerbaar
	A++	A++	A++	A+	A+	A++	A+
	A	A	A	A	A	A	A
	A	A	A	A	A	A	A
	6	6	5	8	5	6	4
	5	5	4	5	4	5	4
	Eco	Eco	Eco	Eco	Eco	Eco	Eco
	0,92	0,92	0,9	1,05	1,02	0,75	0,78
	9,5	9,5	9,5	9,5	11,7	9,5	9,5
	262	262	258	299	290	211	220
	44	46 (Nacht 43)	48	39 (Nacht 37)	48	44	48
	13	13	12	14	12	10	9
	29 / 27	27	27	21	27	19	27
	34 / 31	31	31	31	31	30	30
	Inox	Inox	Inox/polinox	Inox	Inox/polinox	Inox	Inox
	●	●	●	●	●	●	●
	●	●	●	●	●	●	●
	550	550	550	550	550	550	550
	598	598	598	598	598	448	448
	865 / 815	815	815	815	815	815	815
	865 / 815	815	815	815	815	815	815
	●	●	●	●	●	●	●
	60	60	60	60	60	60	60
	38/37	36	33	48	33	36	30
	2400	2400	2400	2400	2400	2400	2400
	10	10	10	10	10	10	10
	220-240	220-240	220-240	220 - 240	220-240	220-240	220-240
	50; 60	60; 50	50; 60	50; 60	50; 60	60; 50	50;60
	175	175	175	175	175	175	175
	165	165	165	165	165	165	165
	190	190	190	190	190	190	190

Technische productinformatie van de vaatwassers

Referentie	SMI88TS36E	SMI45IS04E	SBI46MS03E SMI46MS03E	SMI46IS03E	SMI46AS01E	SMI46AB01E	SMI46AW01E
Kleur bedieningspaneel	Inox	Inox	Inox	Inox	Inox	Noir	Blanc
Vrijstaand - inbouw	Integreerbaar	Integreerbaar	Integreerbaar	Integreerbaar	Integreerbaar	Integreerbaar	Integreerbaar
Energie-efficiëntieklasse	A+++ -10%	A+++	A++	A++	A+	A+	A+
Wasvermogenklasse	A	A	A	A	A	A	A
Droogvermogenklasse	A	A	A	A	A	A	A
Aantal programma's	8	5	6	6	6	6	6
Aantal verschillende temperaturen	6	5	5	5	5	5	5
Referentieprogramma	Eco	Eco	Eco	Eco	Eco	Eco	Eco
Energieverbruik (kWu)	0,73	0,82	0,93	0,92	1,02	1,02	1,02
Waterverbruik (l)	7,5	9,5	9,5	9,5	9,5	9,5	9,5
Totaal jaarlijks energieverbruik (kWu)	211	234	266	262	290	290	290
Geluidsniveau dB(A) re 1pW	42 (Nacht 40)	44	44	44	46	46	46
Aantal bestekken	13	13	14	13	12	12	12
Uitrusting							
Maximale diameter van een bord in de bovenste korf (cm)	21	27	21	27	27	27	27
Maximale diameter van een bord in de onderste korf (cm)	31	31	31	31	31	31	31
Materiaal kuip	Inox	Inox	Inox	Inox	Polynox	Polynox	Polynox
Bijvulaanduiding voor zout	●	●	●	●	●	●	●
Bijvulaanduiding voor spoelmiddel	●	●	●	●	●	●	●
Afmetingen							
Diepte (mm)	573	573	573	573	573	573	573
Breedte van het toestel (mm)	598	598	598	598	598	598	598
Hoogte met de top (mm)	815	815	865 / 815	815	815	815	815
Hoogte (mm)	815	815	865 / 815	815	815	815	815
In de hoogte verstelbare pootjes (mm)	●/60	●/60	●/60	●/60	●/60	●/60	●/60
Netto-gewicht (kg)	47	45	38 / 36	35	35	35	35
Aansluiting							
Aansluitwaarde (W)	2400	2400	2400	2400	2400	2400	2400
Stroomafname	10	10	10	10	10	10	10
Spanning (V)	220-240	220-240	220-240	220-240	220-240	220-240	220-240
Frequentie	50; 60	50; 60	50; 60	50; 60	60; 50	60; 50	60; 50
Lengte van de aansluitkabel (cm)	175	175	175	175	175	175	175
Lengte toevoerslang (cm)	165	165	165	165	165	165	165
Afvoerslang (cm)	190	190	190	190	190	190	190

	45 cm		Modular	
Referentie	SPI69T75EU	SPI50E95EU	SCE64M65EU	SKE52M65EU
Kleur bedieningspaneel	Inox	Inox	Inox	Inox
Vrijstaand - inbouw	Integreerbaar	Integreerbaar	Integreerbaar	Integreerbaar
Energie-efficiëntieklasse	A++	A+	A+	A+
Wasvermogenklasse	A	A	A	A
Droogvermogenklasse	A	A	A	A
Aantal programma's	6	5	6	5
Aantal verschillende temperaturen	5	4	5	5
Referentieprogramma	Eco	Eco	Eco	Eco
Energieverbruik (kWu)	0,75	0,78	0,72	0,61
Waterverbruik (l)	9,5	9,5	9	8
Totaal jaarlijks energieverbruik (kWu)	211	220	205	174
Geluidsniveau dB(A) re 1pW	44	48	45	47
Aantal bestekken	10	9	8	6
Uitrusting				
Maximale diameter van een bord in de bovenste korf (cm)	19	27	-	-
Maximale diameter van een bord in de onderste korf (cm)	30	30	-	-
Materiaal kuip	Inox	Inox	Polynox	Polynox
Bijvulaanduiding voor zout	●	●	●	●
Bijvulaanduiding voor spoelmiddel	●	●	●	●
Afmetingen				
Diepte (mm)	573	573	500	500
Breedte van het toestel (mm)	448	448	595	595
Hoogte met de top (mm)	815	815	595	454
Hoogte (mm)	815	815	595	454
In de hoogte verstelbare pootjes (mm)	●/60	●/60	-	-
Netto-gewicht (kg)	36	31	26	22
Aansluiting				
Aansluitwaarde (W)	2400	2400	2400	2400
Stroomafname	10	10	10	10
Spanning (V)	220-240	220-240	220-240	220-240
Frequentie	60; 50	60; 50	50 - 60	50 - 60
Lengte van de aansluitkabel (cm)	175	175	170	170
Lengte toevoerslang (cm)	165	165	165	165
Afvoerslang (cm)	205	205	226	226

Technische schema's van de vaatwassers

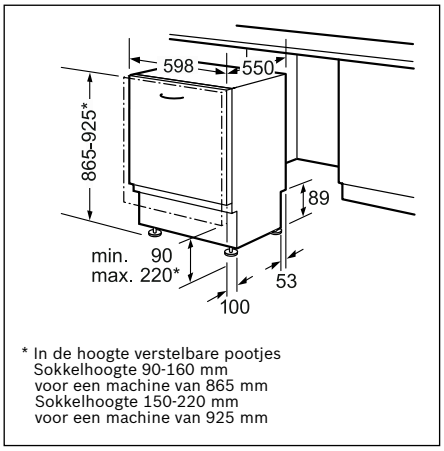

* In de hoogte verstelbare pootjes
Sokkelhoogte 90-160 mm
voor een machine van 865 mm
Sokkelhoogte 150-220 mm
voor een machine van 925 mm

SBV... - SBE...

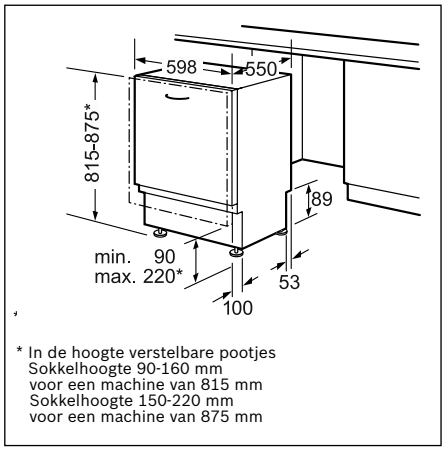

* In de hoogte verstelbare pootjes
Sokkelhoogte 90-160 mm
voor een machine van 815 mm
Sokkelhoogte 150-220 mm
voor een machine van 875 mm

SMV... - SME...

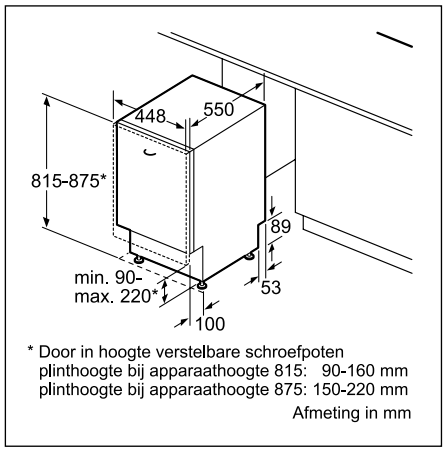

* Door in hoogte verstelbare schroefpoten
plinthoogte bij apparaathoogte 815: 90-160 mm
plinthoogte bij apparaathoogte 875: 150-220 mm
Afmeting in mm

SPV...

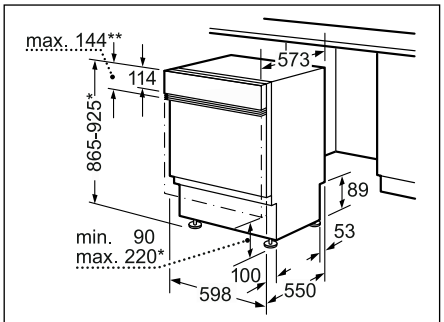

**Inox bedieningspaneel tot max. 143 mm
* In de hoogte verstelbare pootjes
Sokkelhoogte 90-160 mm
voor een machine van 865 mm
Sokkelhoogte 150-220 mm
voor een machine van 925 mm

SBI...

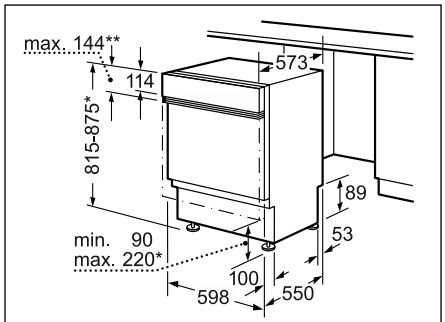

**Inox bedieningspaneel tot max. 143 mm
* In de hoogte verstelbare pootjes
Sokkelhoogte 90-160 mm
voor een machine van 815 mm
Sokkelhoogte 150-220 mm
voor een machine van 875 mm

SMI...

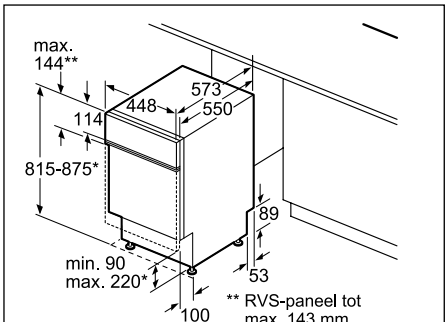

* Door in hoogte verstelbare schroefpoten
plinthoogte bij apparaathoogte 815: 90-160 mm
plinthoogte bij apparaathoogte 875: 150-220 mm
Afmeting in mm

SPI...

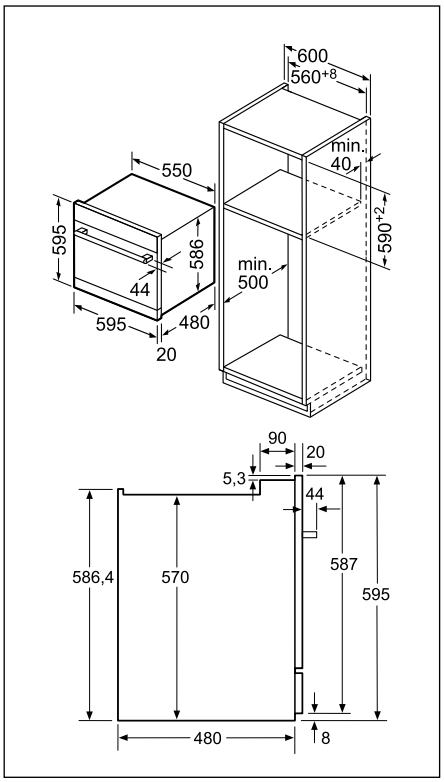

SCE 64M55 EU

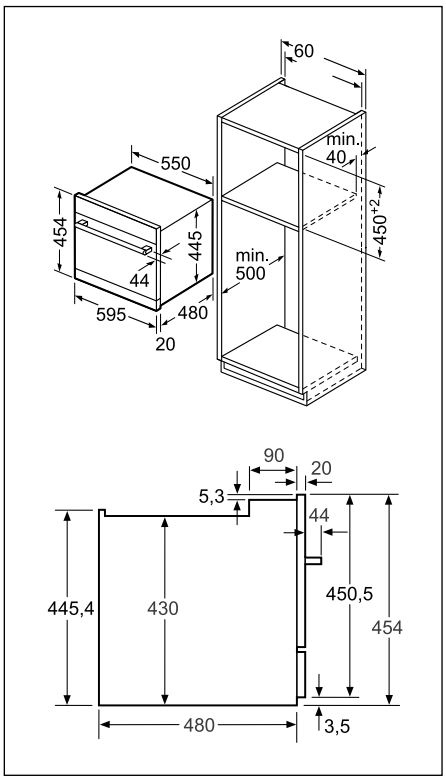

SKE 52M55 EU

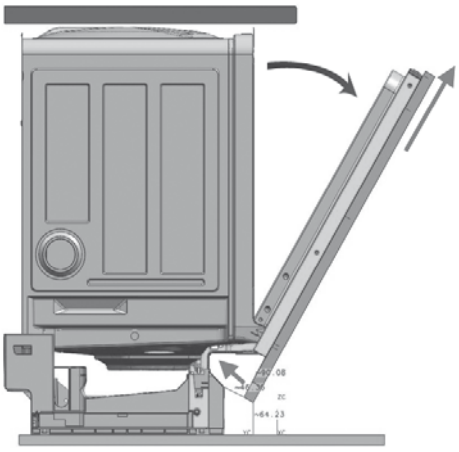

Vario-scharnieren van de SBE46MX03E, SME46MX03E
Voor inbouw van uw vaatwasser in de hoogte, gelieve de technische tabellen te raadplegen op onze website: **www.bosch-home.be/nl/kolominbouw**

Vaatwassers met vario-scharnier

De perfecte inbouwoplossing voor de modernste keukentrends.
Moderne inbouwkeukens onderscheiden zich door maatoplossingen, zo klein mogelijke spleten tussen de meubelfronten en hoge werkhoogten. Een keukentrend die tot nu niet gevolgd kon worden met klassieke inbouwvaatwassers. Dankzij het vario-scharnier moeten er voortaan echter geen compromissen meer gesloten worden; het volledig geïntegreerde meubelfront schuift bij het openen van het toestel lichtjes naar boven.

Eindelijk behoren bij de inbouw op hoogte van vaatwassers opvallende spleten tot het verleden. Ook extra lange meubelfronten, vereist voor hoge werkhoogten en lage sokkels, hinderen niet langer bij het openen van de vaatwasser.



Zonder vario-scharnier:
De inbouw op hoogte van uw vaatwasser was tot nu toe enkel mogelijk met grote spleten.

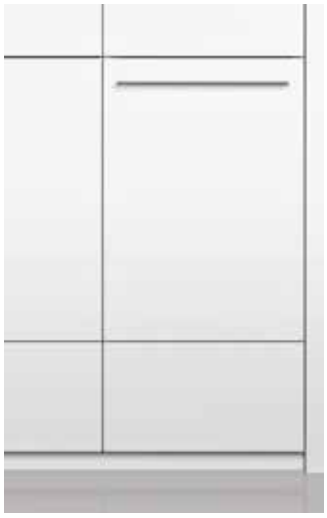

Met vario-scharnier:
In de volledige bovenkast kan met uniforme kleine spleten gewerkt worden.

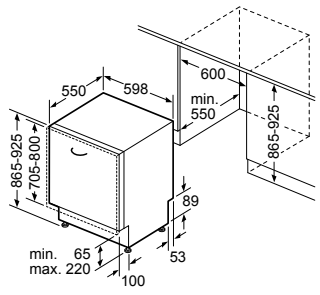

SBE...

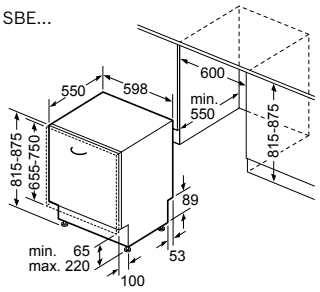

SME...

Inbouwbeperkingen voor de TimeLightmodule

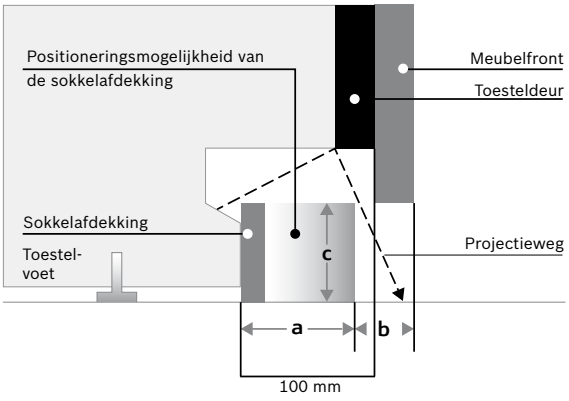

Maximale hoogte van het meubelfront bij standaardscharnier :
Toestellen van 81,5 cm: 725 mm
Toestellen van 86,5 cm: 775 mm

De sokkelafdekking (afmeting a) mag maximaal 60 mm uitsteken. Hieruit volgt dat de sokkelafdekking (afmeting b) minstens 40 mm plus de dikte van het meubelfront moet inspringen.
Maximale plinthoogte (afmeting c) Niet van toepassing bij inbouw in de hoogte!

Technische schema's van de wasmachine

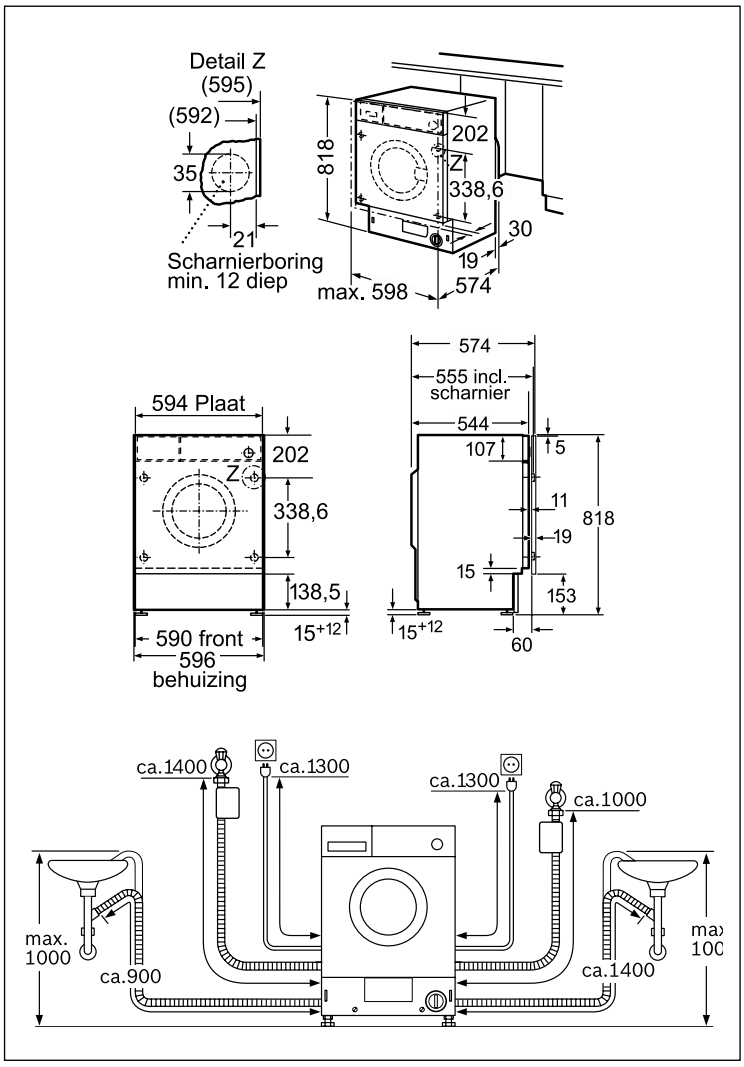

WIS 28441 EU

Een kwaliteitsvol toestel verdient de beste verzorging.

Het regelmatig reinigen van kooktoestellen is niet alleen hygiënisch, het zorgt ook voor een langere levensduur. Bosch biedt voor elk keukentoestel een aangepast onderhoudsproduct aan.

Koken

Ref.**	Beschrijving	Marktprijs
00311499	Reiniger voor glaskeramische oppervlakken. Reinigt alle vervuiling krachtig, zonder de kookplaat te beschadigen. Inhoud: 250 ml	€ 10,99*
00311502	Onderhoudsset voor het reinigen en onderhouden van vitrokeramische kookplaten. Inhoud: 1 glaskeramische reiniger 250 ml, 1 glasschraper en 1 reinigingsdoek	€ 17,49*
00311134	Met speciale olie geïmpregneerde onderhoudsdoeken. Deze doeken houden stof tegen. Geschikt voor inox- en aluminiumoppervlakken. Inhoud: 5 stuks	€ 8,49*
00311567	Onderhoudsolie voor inox-oppervlakken. Inhoud: 100 ml	€ 10,99*
00311774	Reinigingspoeder verwijdert roestvlekken op inox-oppervlakken. Het poeder werkt licht schurend. Inhoud: 100 g.	€ 9,99*
00311775	Onderhoud- en reinigingsset voor inox-oppervlakken. Inhoud: 5 onderhoudsdoekjes (ref. 00311134) en 100 g reinigingspoeder (ref. 00311136).	€ 17,49*
00311680	Kalkoplossend middel voor stoomovens met waterreservoir	€ 10,99*
17000334	Glassschraper voor glaskeramische oppervlakken	€ 8,99*
00311862	Volledige kit om uw keuken te onderhouden	€39,99*
00311860	**Nieuw–** Reinigingspray voor ovens, stoomovens en ovens met geïntegreerde microgolfoven	€15,49*
00311859	**Nieuw** – Reinigende gel met borstel om gemakkelijk hardnekkige en verbrande etensresten te verwijderen uit uw oven	€13,00*

Dampkappen

Ref.**	Beschrijving	Marktprijs
00311781	Biologisch afbreekbare ontvetter. Geschikt als voorbehandeling van vet- of metaalfilters van dampkappen voordat deze in de vaatwasser worden gereinigd. Inhoud: 500 ml	€ 10,99*

Vaatwassers

Ref.**	Beschrijving	Marktprijs
00311565	Vloeibare machinereiniger. Verwijdert vet en kalkaanslag. Inhoud: 250 ml, voldoende voor 1 reiniging.	€ 8,49*
00311580	Machinereiniger (poeder) verwijdert restanten van vet, zetmeel en eiwit. Deze reiniger heeft geen ontkalkend effect. Inhoud: 200 g	€ 8,49*
00311506	Snel-ontkalker. Inhoud: 250 g	€ 7,99*

Espresso

Ref.**	Beschrijving	Marktprijs
00311769	10 reinigingstabletten voor espressomachines.	€ 8,99*
00311556	6 ontkalkingtabletten voor espressomachines	€ 9,99*
00311680	Kalkoplossend middel. Voor het ontkalken van espressomachines en stoomovens. Inhoud: 500 ml.	€ 10,99*
00311813	Onderhoudsset voor volledig automatische espressomachines. Inhoud: reinigingstabletten (10 stuks) en kalkoplossende vloeistof (500 ml).	€ 17,99*
00575491	Waterfilter Brita Intenza. Optimale bescherming tegen kalkafzetting. Inhoud: 1 waterfilter.	€ 13,00*

* Vrijblijvend aanbevolen marktprijs - BTW inbegrepen.
** Verkrijgbaar bij Bosch klantenservice

Onderhoud en reiniging van toestellen aan huis.



Wist u dat goed onderhouden toestellen langer meegaan? Ze zijn niet alleen hygiënischer, ze verbruiken ook minder. Naast de meest aangepaste onderhoudproducten, bieden we u een professionele onderhoudsdienst aan huis aan. De specialisten onderhouden met zorg en expertise uw huishoudtoestel.

Uw voordelen:

- Volledig onderhoud en revisie van uw toestel
- Gebruik van originele producten aanbevolen door onze merken
- Professioneel advies door onze eigen specialisten

Elke espressomachine, Side-by-Side koelkast, vaatwasser en wasmachine kan genieten van de onderhoudsdienst.

Consumentenlijn

Meer informatie over onze diensten ? Contacteer onze consulenten elke werkdag van 08u00 tot 17u30 via 02 475 70 01 - Ontdek ook al onze diensten via **www.bosch-home.be/nl/service/online-hulp**

eShop

Ontdek onze eShop en bespaar tijd door al uw kooktoebehoren, onderhoudsproducten en onderdelen online aan te kopen via **http://www.bosch-home.be/nl/shop** of bij uw verdeler.

Bosch Home Appliances
Laarbeeklaan 74
1090 Brussel (Jette)
Tel.: 02/475 70 01
Fax: 02/475 72 91
www.bosch-home.be

De klantenservice van de fabrikant. Service waarop u kunt vertrouwen.

Betrouwbaar, competent en snel.
Vóór en ná uw aankoop – een leven lang.

Wij staan steeds voor u klaar!

De reparatiedienst:
- 24/24u en 7/7d telefonisch bereikbaar
- 24 maanden waarborg op elke herstelling
- Herstellingen aan huis, ook op zaterdag
- Eigen technische specialisten, beschikbaar over heel België
- Contactname 30 minuten voor de interventie
- Nieuw - Service in One Day – Service binnen 24 uur (enkel in het arrondissement Brussel-Hoofdstad en in de regio Luik)

Onze online diensten zijn altijd beschikbaar via www.bosch-home.be/nl/service/online-hulp
- Online gebruiksaanwijzingen
- eShop
- Online een servicebezoek aanvragen
- Verlengde Waarborg

Diensten op maat
- Onderhoud bij u thuis
- Nieuw - installatieservice



02/475 70 01
www.bosch-home.be/nl/service/online-hulp

Volg ons op Facebook:
facebook.com/bosch.home.belgie

Bezoek ons Brand Center: van maandag tot vrijdag: 10u00 - 18u00 • Zaterdag: 10u00 - 16u00 • Gesloten op zon- en feestdagen.

10/17 – 9 409 121 054 Onder voorbehoud van wijzigingen, leveringsmogelijkheden en zet- en drukfouten

BSH Home Appliances nv - Laarbeeklaan 74 - 1090 Brussel
BE 0465.054.226 - RPR Brussel